STATENS JÄRNVÄGAR
Form. nr 358 Y
(1948) A 4

# Lastningstabell

för

**resgods, expressgods, paketgods och ilstyckegods**

från och med den *9 maj* 19*48*

*Björnlunda* station Tågplan *148*

| Tåg | Vagn: Rg-, Ig- eller Ck-nr | Vagn: litt | Vagn: placering i tåget (från lok räknat) | Avsedd för gods till (station eller sträcka) | Anmärkningar |
|---|---|---|---|---|---|
| | | | | *Riktning Katrineholm* | |
| *121* | *Rg 1* | *DFo* | *1* | *Lå* | *Rg* |
| | *Rg 2* | *F5* | *2* | *Sh—(Lå)—G ob* | *Rg* |
| | *Ck 736* | *F6* | *3* | *Sh—G ob* | 11/6—31/8 |
| *123* | *Rg 5* | *F5* | *1* | *Fn, K, Pr—Cg ob* | *Rg och ig. F1* 11/6—31/8 |
| | *Ck 737* | *F6* | *2* | *Sh—G ob* | 11/6—31/8. *Ck till Pr ob lastas i första hand i Rg 5* |
| | *Rg 1* | *F1* | *3* | *H* | *Rg* |
| | | | | *H, G ob* | *Ig* |
| | *Rg 2* | *F5* | *4* | *Sh—G ob (u Fn, K, H, Pr ob)* | *Rg* |
| | | | | *Sh—Or (u Fn, K, H, Pr ob)* | *Ig* |
| *135* | *Rgv* | *2F1* | *1* | *Sh—H ob* | *Rg* |
| *137* | *Rg 1* | *F5* | *1* | *Sh—K ob* | *Rg och Ig* |
| *139* | *Rg 1* | *F5* | *1* | *Sh—K ob* | *Rg* |
| | | | | *Riktning Stockholm C.* | |
| *136* | *Rgv* | *F5* | *3* | *Gn—Cst ob* | *Rg* |
| | | | | *Gn—Äs, Cst ob* | *Ig* |
| *128* | *Rg 3* | *F5* | *4* | *Gn—Cst ob* | *Rg* |
| | *Ck 734* | *F6* | *5* | *Gn—Cst ob* | 11/6—31/8 |
| *138* | *Rg 1* | *F5* | *1* | *Gn—Cst ob* | *Rg* |
| | | | | *Gn—Äs, Cst ob* | *Ig* |
| *122* | *Rg 5* | *F5* | *1* | *Gn—Sst* | *Rg. F1* 11/6—31/8 |
| | *Ck 736* | *F6* | *3* | *Gn—Cst ob* | 11/6—31/8 |
| | | | | *o. s. v.* | |

**Format: 297 × 420 mm.**

*Se art. 31: 1.*

Utgivet den 1 februari 1949.
13—414 57

**Ändringstryck nr 14** (19 blad).

# Lastningstabell

för

**fraktstyckegods**

från och med den *9 maj* 19 *48*

*Boxholms* station Tågplan *148*

| Tåg | Vagn | | | Avsedd för gods till (station eller sträcka) | Anmärkningar |
|---|---|---|---|---|---|
| | Fg nr | från | till | | |
| *7351* | *1037* | *Nr* | *N* | *Smn—N ob* | *Isoleringsgods* |
| | *1005 MOF* | *Nst* | *N* | *Smn—N ob* | *Återgående tomkärl* |
| | *410* | *Lp* | *Tns* | *Smn—Tns* | |
| | *180* | *Mot* | *N* | *Smn—N ob* | |
| | *182* | *My* | *N* | *Smn—N ob, Lp, Nh, Kms, Nr, Sta ob* | |
| | | | | *och st bortom H och K* | |
| | | | | | |
| *7352* | *482* | *N* | *Mot* | *Sns, My lokalt—H lokalt, Had ob,* | |
| | | | | *Lp, Kla ob, Öj ob, På—Bt* | |
| | *1024* | *N* | *H* | *Sns, Skn—H ob och tomma gascy-* | *Isoleringsgods* |
| | | | | *lindrar till Lå* | |
| | *484* | *N* | *Nr* | *Sya—Ses ob, Åby—K—Mö* | |
| | *1076* | *N* | *Nst* | *Sns, My lokalt—Nst ob* | *Isoleringsgods* |
| | *467* | *Tns* | *H* | *Sns, Kly—H lokalt* | |

_____ den _____ 19___

Stationsföreståndare

SJ bl 358 Z (Gbr 48)

**Format 210 × 297 mm.**

*Se art. 31: 2.*

# Vissa föreskrifter om lastning av öppna godsvagnar.

*(Se art. 17.)*

Dessa föreskrifter, vilka endast avse lastning av gods på **svenska vagnar (statens och enskilda järnvägars)** äro huvudsakligen hämtade ur Internationella godsvagnförbundets vagnreglemente. Nämnda reglementes bestämmelser äro emellertid endast att anse som råd. Oväsentliga avvikelser och andra betryggande lastningssätt än här nämnda äro således tillåtna. Då sändning skall lastas på utländsk vagn och ovisshet råder, hur lastningen bör utföras, torde det emellertid vara lämpligt att taga del av de fullständiga lastningsbestämmelserna, som återfinnas i det ovan nämnda vagnreglementet, tyska upplagan, vilken tilldelats samtliga trafikinspektörer vid SJ och vissa trafikföreståndare vid andra järnvägar.

1.

Lasten inskränkes med hänsyn till gång genom skarpa kurvor.

Med hänsyn till gången genom skarpa kurvor måste lastens bredd inskränkas. Storleken av denna inskränkning å **normalspåriga svenska** järnvägar framgår av tabellen här nedan[1]). Vid lastning på två med svänglar försedda vagnar eller då skyddsvagn eller en mellanvagn användes, skola dessutom föreskrifterna i avd. 11—13 här nedan beaktas.

| Vid ett avstånd mellan ändaxlarna eller vridningstapparna av **meter** | och ett avstånd för det ifrågavarande tvärsnittet av lasten från den närmast liggande ändaxeln (vagnar med 2 eller flera axlar) eller från den närmast liggande vridningstappen (vagnar med boggier eller svänglar) av **meter** | | | | | | | | | | | | | | | | | | |
|---|---|---|---|---|---|---|---|---|---|---|---|---|---|---|---|---|---|---|---|
| | 2 | 2,5 | 3 | 3,5 | 4 | 4,5 | 5 | 5,5 | 6 | 6,5 | 7 | 8 | 9 | 10 | 11 | 12 | 13 | 14 | 15 |
| | skall minsta vågräta avståndet mellan lasten vid ifrågavarande tvärsnitt och lastprofilen utgöra **centimeter** | | | | | | | | | | | | | | | | | | |
| 18 | **0** | **0** | **0** | **0** | **0** | **0** | **1** | **2** | **3** | **4** | **4** | **5** | **5** | | | | | | |
| | 0 | 0 | 1 | 4 | — | — | — | — | — | — | — | — | — | | | | | | |
| 19 | **0** | **0** | **0** | **0** | **0** | **1** | **2** | **3** | **5** | **5** | **6** | **7** | **8** | | | | | | |
| | 0 | 0 | 2 | 6 | 10 | — | — | — | — | — | — | — | — | | | | | | |
| 20 | **0** | **0** | **0** | **0** | **1** | **2** | **4** | **5** | **6** | **7** | **8** | **10** | **10** | **11** | | | | | |
| | 0 | 0 | 2 | 6 | 10 | 15 | — | — | — | — | — | — | — | — | | | | | |
| 21 | **0** | **0** | **0** | **0** | **2** | **3** | **5** | **7** | **8** | **9** | **10** | **12** | **13** | **14** | | | | | |
| | 0 | 0 | 3 | 7 | 11 | 15 | 20 | — | — | — | — | — | — | — | | | | | |
| 23 | **0** | **0** | **0** | **2** | **4** | **6** | **8** | **10** | **11** | **13** | **14** | **16** | **18** | **19** | **20** | | | | |
| | 0 | 1 | 5 | 9 | 13 | 18 | 25 | — | — | — | — | — | — | — | — | | | | |
| 24 | **0** | **0** | **0** | **3** | **5** | **7** | **9** | **11** | **13** | **14** | **16** | **18** | **20** | **22** | **23** | **23** | | | |
| | 0 | 2 | 6 | 11 | 15 | 19 | 24 | 30 | — | — | — | — | — | — | — | — | | | |
| 25 | **0** | **0** | **1** | **4** | **6** | **8** | **11** | **13** | **15** | **16** | **18** | **20** | **23** | **25** | **26** | **26** | | | |
| | 0 | 2 | 7 | 11 | 16 | 20 | 25 | 30 | 35 | — | — | — | — | — | — | — | | | |
| 27 | **0** | **0** | **3** | **6** | **8** | **11** | **13** | **15** | **18** | **20** | **22** | **25** | **28** | **31** | **32** | **33** | **33** | | |
| | 0 | 4 | 9 | 13 | 18 | 23 | 28 | 34 | 40 | — | — | — | — | — | — | — | — | | |
| 28 | **0** | **1** | **4** | **7** | **10** | **12** | **15** | **17** | **20** | **22** | **24** | **27** | **30** | **33** | **35** | **36** | **37** | **38** | |
| | 0 | 4 | 9 | 13 | 18 | 24 | 30 | 35 | 41 | 45 | — | — | — | — | — | — | — | — | |
| 30 | **0** | **2** | **5** | **9** | **12** | **15** | **18** | **21** | **23** | **25** | **28** | **32** | **36** | **38** | **41** | **43** | **44** | **45** | **45** |
| | 1 | 6 | 11 | 16 | 21 | 27 | 32 | 38 | 44 | 50 | — | — | — | — | — | — | — | — | — |

Anm. 1. För andra än i tabellen angivna värden skola alltid närmast högre i tabellen upptagna värden användas.

Anm. 2. De övre med feta siffror angivna värdena gälla för delar av lasten, som ligga mellan ändaxlarna eller vridningstapparna, de därunder med vanliga siffror angivna värdena gälla för delar, som överskjuta ändaxlarna eller vridningstapparna.

Anm. 3. Vid lastning på boggie- eller svängelvagnar med mer än 4.0 meters

[1]) I utländsk trafik tillämplig tabell återfinnes i »Teknisk Enhet», str nr 125, och i Internationella godsvagnförbundets vagnreglemente.

axelavstånd skola de i tabellen angivna inskränkningarna i fråga om lastens bredd ökas för de delar av lasten, som ligga mellan vridningstapparna och minskas för de delar av lasten, som överskjuta vridningstapparna sålunda:

vid ett axelavstånd av 4.1 till 6.0 m med 1 cm,

vid ett axelavstånd, som är längre än 6.0 m, med 2 cm.

Anm. 4. För de delar av lasten, som ligga lägre än 43 cm över räls överkant, skola de i tabellen angivna inskränkningarna i fråga om lastens bredd ökas med 5 cm.

2.

**Last, som överskjuter buffertbalkarna.**

1. Lasten får överskjuta en vagns buffertbalkar blott så mycket, att mellan de icke intryckta buffertarnas skivor och lasten ett mellanrum finnes, som till en höjd av 2 m över rälens överkant uppgår

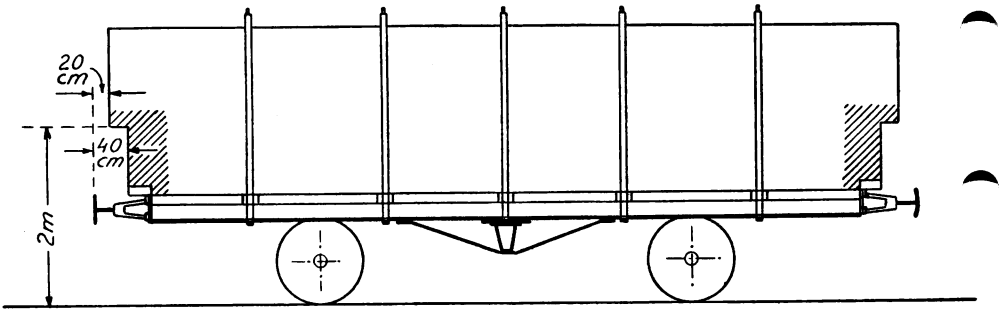


Fig. 1.

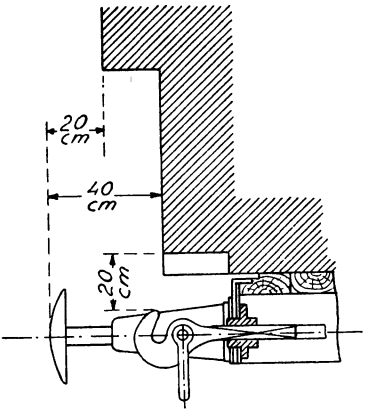


Fig. 2.

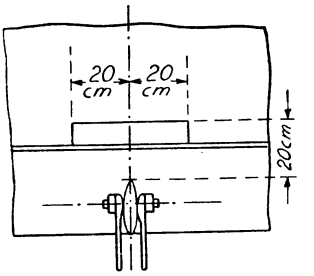


Fig. 3.

till minst 40 cm. och därovanför till minst 20 cm. Ett från lasten fullständigt fritt rum av minst 20 cm höjd och av minst 20 cm bredd åt båda sidor om dragkrokens mitt (se fig. 1—3) skall dessutom kvarlämnas, för att kopplet skall kunna läggas på dragkroken.

2. Överskjuter lasten buffertbalken mera, än vad enligt ovanstående är tillåtet, skall skyddsvagn tillsättas.

3.

**Stolpar och andra vagnstillbehör.**

1. Stolpar, som över en bågformigt avslutad last äro förenade med varandra genom hårt spända kättingar, rep eller metalltråd, skola säkras mot att lyftas ur.

2. Det är förbjudet att förlänga en vagns stolpar med s. k. hjälpstolpar och att förlänga stolpkättingar med metalltråd.

3. När öppna vagnar lastas, få stöttor, lösa lämmar och andra lösa vagnstillbehör icke utan särskilt tvingande orsaker läggas under lasten,

utan de skola uppsättas på sina rätta platser. Om så ej kan ske, skola de placeras, så att de ej taga skada eller falla av; å vagnens båda långsidor anbringas då anslag, som angiva, var dessa vagnstillbehör finnas och deras antal.

Stolpkättingar, vilka icke användas för att fasthålla lasten, skola antingen sammanhäktas tvärs över vagnen eller ock lindas omkring stolparna och säkert fästas.

4. Metalltråd, som användes för att fasthålla eller säkra last, skall vara glödgad och minst 3 mm tjock Trådändarna få icke skjuta ut.

4.

1. Om lastning på två eller flera vagnar, se avd. 11—13.

Lastning av trävaror i allmänhet.

2. Vid lastning av trävaror får hela utrymmet i höjd inom den på befordringsvägen tillämpliga minsta lastprofilen tagas i anspråk, såvida icke annorlunda här nedan sägs.

Lasten skall ligga an mot vagnens sidor eller stolpar eller mot innanför dessa anbragta trästöttor.

3. Trävaror med olika tjocka ändar skola lastas med tjockändarna ömsevis åt olika håll.

4. Den del av lasten, som överskjuter sidoväggarna, får icke vila på gavelväggarna.

5. När vagnar med stolpar användas, skall varje stapel, som når över sidoväggarna, hava stöd mot minst två par stolpar. Dylik stapel skall i längdriktningen skjuta minst 20 cm utanför vardera stolpen.

6. Den del av lasten, som når över vagnsstolparna, skall avslutas bågformigt och får i höjd icke överstiga $^1/_3$ av lastens bredd (se fig. 4

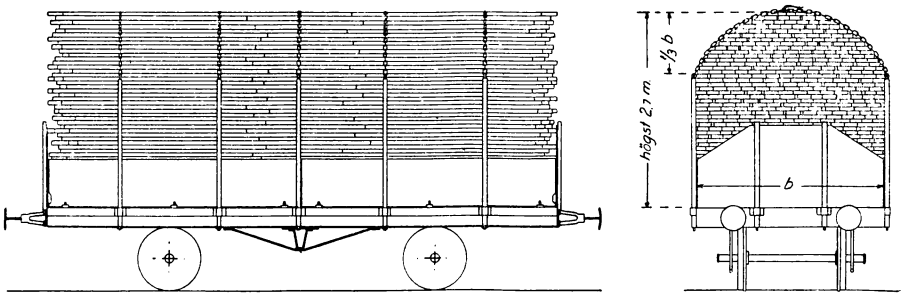


Fig. 4.

7. När lasten når över stolparna, skola stolpkättingarna vara hårt spända över lasten.

8. Är lasten försedd med skyddstak, skola alla vagnens med kättingar försedda stolpar vara anbragta, så att lasten ligger an mot dem och kättingarna vara hårt spända över skyddstaket för att förebygga att detta förskjutes genom skakningar eller stötar. Därest taket når mer än 0.75 m utanför lasten skall det därjämte stöttas. Varken taket eller stöttorna få spikas vid lasten.

5.

Lastning av trävaror med plana ytor (sågade eller bilade)

1. När lasten högst lika högt som vagnens stolpar, skall lastens översta lager sammanhållas av i kors eller tvärs över spikade bräder, där icke lastens övre del hålles ned av omedelbart över lasten spända stolpkättingar eller vid stolparna fastgjorda hamplinor, metalltråd eller dylikt.

2. När lasten över stolparna, skola bestämmelserna härovan i avd. 4 mom. 6 och 7 iakttagas.

3. När vagn utan stolpar men med minst 30 cm höga sidor användes, kan lastningen utföras på följande sätt. Innanför sidoväggarna anbringas på ömse sidor om varje stapel två lodrätt ställda trästöttor, vilka skola vila på vagnsgolvet och hava en tvärsnittyta av minst 35 kvcm och en tjocklek av minst 1.8 cm. För att uppnå denna grovlek kunna även två bräder anbringas tillsammans med varandra. Mellan varje par av dylika mitt emot varandra ställda stöttor och omedelbart över lasten spännes en kätting, ett hamptåg, metalltråd eller dylikt. Stöttor av minst 2.4 cm tjocklek kunna även vara förbundna medelst påspikade bräder eller slanor. Dessa bräder eller slanor skola vara fastspikade på stöttornas sidor, icke i ändarna. Når lasten över stöttorna, skola dels bestämmelserna härovan i avd. 4 mom. 6 och 7 iakttagas, dels stöttorna fastspikas, så att de icke kunna glida upp, dels slutligen mittemot varandra ställda stöttor sammanbindas med över lasten spänd metalltråd.

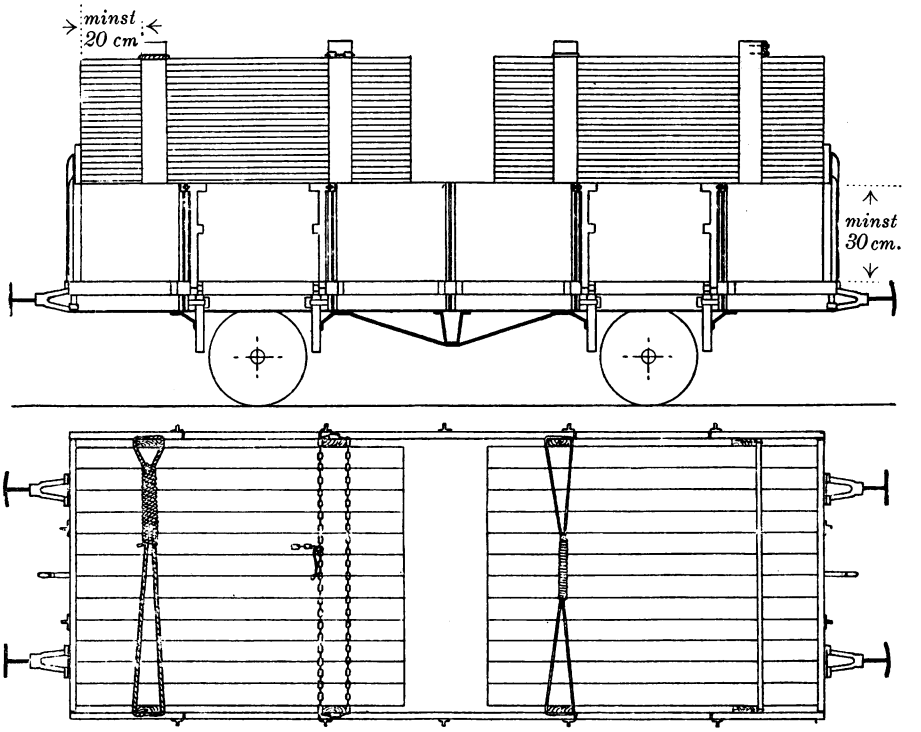


Fig. 5.

6.

Lastning av trävaror med icke plana lastytor.

1. Mellan vagns stolpar och ovanför sidoväggarna få trävaror, med undantag av ved (se mom. 4 och 5 B), lastas blott i vagnens längdriktning.

2. Når lasten högst lika högt som stolparna, skola vid varje stapel minst två par stolpar vara parvis förenade medelst över stapeln och omedelbart på denna spända kättingar, hamptåg, metalltråd eller dylikt, åtstramade med spännanordning (spännhake).

3. Krumträ, som icke kan staplas i skikt, och trävaror i knippen eller buntar få icke lastas högre än i höjd med stolparnas övre ända.

4. Ved skall lastas på det sätt, som framgår av fig. 6.

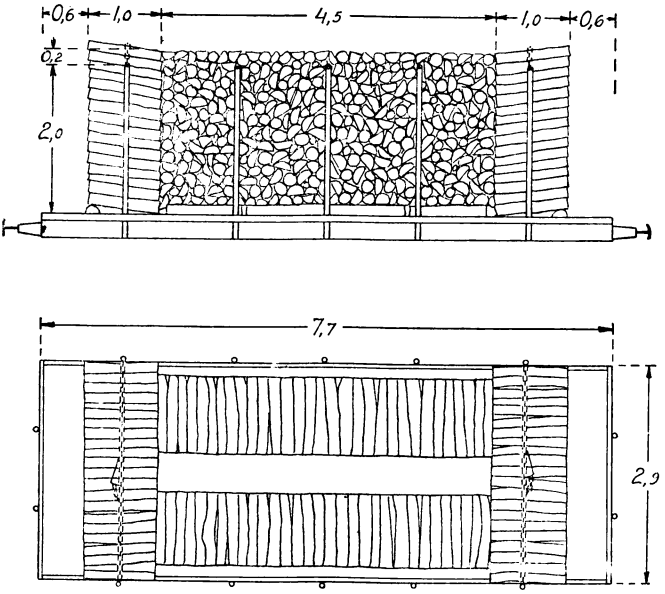


Vagnar litt O, Or och Os, som lastas på ovan angivet sätt med 1.0 m lång ved, rymma:

Litt O 1.0 × 2.8 × 2.2 = 6.16; 6.16 × 2 = 12.32 m³
1.0 × 7.8 × 2.2 = 17.16; 17.16 × 2 = 34.32 »
Summa 46.64 m³

Litt Or 1.0 × 2.8 × 2.2 = 6.16; 6.16 × 2 = 12.32 m³
1.0 × 6.8 × 2.2 = 14.96; 14.96 × 2 = 29.92 »
Summa 42.24 m³

» Os 1.0 × 2.9 × 2.2 = 6.38; 6.38 × 2 = 12.76 m³
1.0 × 4.5 × 2.2 = 9.90; 9.90 × 2 = 19.80 »
Summa 32.56 m³

Fig. 6.

När bränsleved lastas å öppna vagnar skall tillses, att de vedstaplar, som lastas tvärsöver vagnen vid vagnsgavlarna, verkligen få tillförlitligt stöd av vagnens yttersta sidostolpar. Kättingarna å dessa stolpar skola dragas över vedstaplarna och sammandragas så hårt, att verkligt stöd för veden erhålles. Såväl de tvärsöver vagnen som de längs med vagnen lastade vedtravarna skola genom underlag av vedträn givas så kraftig lutning inåt vagnen, att risk icke föreligger att vedtravarna vid normal påfrestning tippa utåt.

För att vagnarnas bärighet må bättre kunna tillvaratagas, får vid lastning av *sommartorkad ved av furu eller gran* mellan de två ändtravarna lastas tre vedtravar i bredd längs med vagnen på det sätt, som framgår av bilden å omstående sida (fig. 6 a). Travarnas höjd får icke överstiga den i fig. 6 här ovan angivna. De båda yttre i vagnens längdriktning lastade travarna liksom ändtravarna skola lastas med erforderlig lutning in mot vagnens mitt.

Vid lastning av ved skola vagnarnas gavellämmar alltid vara uppfällda och i mellanrummet mellan ändtravarna och gavellämmarna läggas två vedtravar, som nå upp till gavellämmarnas överkanter (se fig. 6 a).

Med detta lastningssätt kan enligt vunnen erfarenhet lastas

| | | | | | | | | |
|---|---|---|---|---|---|---|---|---|
| på | Os-vagn | omkring | 47 | m³ | och | omkring | 18 | ton |
| » | Or- » | » | 54 | » | » | » | 19.5 | » |
| » | O- » | » | 57 | » | » | » | 20.8 | » |
| » | Ob- » | » | 105 | » | » | » | 38.5 | » |

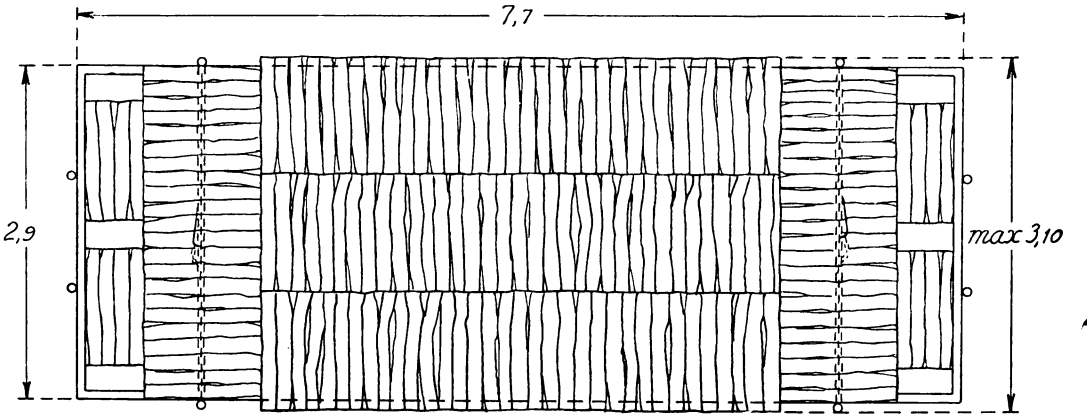


Lastad vagn litt Os, sedd uppifrån.

Fig. 6 a.

För övriga träslag liksom för icke sommartorkad ved av furu och gran torde ovanstående lastningssätt icke kunna tillämpas utan att travarnas höjd minskas under den högsta tillåtna, alldenstund hänsyn alltid måste tagas till vedens tyngd, vagnarnas lastförmåga och högsta tillåtna axeltryck å berörda bansträckor (se str 141 j). I tveksamma fall bör lastad vagn kontrollvägas.

5. När vagn utan stolpar men med sidoväggar användes, kan lastningen utföras på följande sätt, varvid lastens höjd, från vagnsgolvet räknat, får uppgå till högst 2.5 m.

A. Trävaror av mer än 2.4 m längd få lastas till större höjd än sidoväggarna, dock blott i vagnens längdriktning, därest på båda sidor av varje stapel två upprättstående minst 15 cm tjocka trästöttor anbringas, vilka skola vila på vagnsgolvet och fastgöras vid lasten med starka spikar, och vilkas övre ändar parvis förenas medelst hårt spända kättingar, hamptåg, metalltråd eller dylikt eller medelst bräder eller ribbor. Bräderna eller ribborna skola vara minst 2.4 cm tjocka och fastspikade vid stöttorna (se fig. 7).

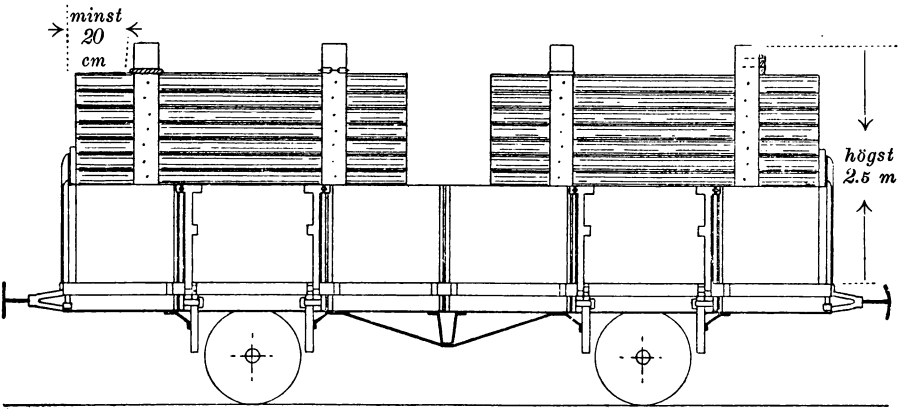


Fig. 7.

Lastas trävaror i flera staplar, bringas vid behov varje stapel i lutning mot vagnens mitt genom tvärunderlägg (pallning). Till sådant underlägg använt virke måste räcka över vagnens hela bredd, vara 10—20 cm grovt och fästas vid vagnsgolvet medelst spikar. Rundvirke får användas som pallning, blott om det fasthålles genom spikade kilar (se fig. 8).

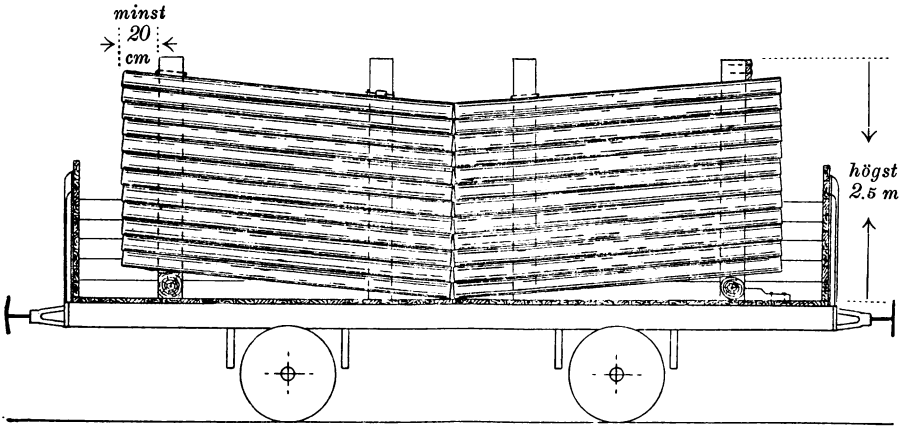


Fig. 8.

Krumträ, som icke kan staplas i skikt, och trävaror i knippen eller buntar få icke lastas högre än i höjd med sidoväggarnas övre kant.

Nyimpregnerade sliprar skola på vagnar utan stolpar lastas som fig. 8 visar eller enligt B härnedan.

B. Gruvstöttor, ved, pappersved, pålar, träslipers och dylika tvävaror kunna lastas på så sätt, att lasten inramas av utefter vagnens väggar i en eller flera rader, lodrätt och så tätt intill varandra ställda stöttor eller dylika trän, att de hindra den innanför dessa stuvade lasten att förskjuta sig eller falla av. Dessa stöttor skola vara i det närmaste lika långa och tjocka och rakt vuxna. De skola vara minst 80 cm långa och minst 10 cm tjocka, när en enkel rad användes, och minst 6 cm tjocka, när flera rader användas. De skola vidare överskjuta den övriga lasten med minst 10 cm — då denna ligger på tvären över vagnen, skola de dock vid gavlarna överskjuta densamma med minst 20 cm — och vila på golvet eller på ett vågrätt skikt av lasten. Den yttre raden får skjuta över sidoväggarna med högst halva sin höjd. När två rader användas, får dock den inre skjuta högst 25 cm ovanför den yttre. Intet tomrum får finnas vid vagnsgolvet. Lastens höjd får uppgå till högst 2.5 m, från golvet räknat, men får likväl icke överstiga sidoväggarnas dubbla höjd. Om vagnen är försedd med sidodörrar, skall innanför dessa läggas ett enkelt skikt av lastens föremål, som hava stöd mot vagnens sidoväggar; i annat fall få mellan dörrarna lastade föremål endast stuvas tvärs över vagnens längdaxel.

Långved och massaved i längder om minst 3 meter må — för underlättandet av lossning med kran eller travers — lastas med mellanrum. Dessa åstadkommas på så sätt, att ved lägges tvärs över vagnen dels inne i lasten och dels mellan golvet och lasten. Mellanläggen skola placeras så, att de förstängas av vagnens sidostolpar, så att travarna icke kunna rulla i riktning mot vagnsgavlarna och så att veden i travarna närmast vagnens gavlar får lutning mot vagnens mitt. Mellanläggen böra hava en diameter av minst 8 cm och plana ytor.

7.

Lastning av rundtimmer (även telegrafstolpar och spiror).

1. Om lastning på två eller flera vagnar, se avd. 11—13.

2. De yttersta stockarna skola vid bägge sidorna ligga an mot vagnens väggar och hava stöd mot minst två stolpar. Grövre stockar skola ligga under de klenare, krokigt vuxna i regel överst. Korta stockar få icke ligga vid sidorna, utan skola stuvas i mitten.

3. När mittpunkten av ändytan på stockarna i det översta skiktet icke når över vagnens sidoväggar eller stolpar, är följande att iakttaga.

Det översta skiktet kan stuvas, så att stockarna icke ligga an mot stolparna eller sidoväggarna.

Om stockarna i det understa skiktet icke utfylla hela vagnsbredden och icke tvingas att ligga an mot vagnens sidor eller stolpar genom trycket från ovanpå dem stuvade stockar, skola trästycken klämmas in mellan stockarna, så att de ligga an som nämnts.

Därest lasten är mer än 1 m hög, skola stolpkättingarna vara hårt hopspända över lasten eller, ifråga om stolpar, som sakna kätting, dessa vara parvis förenade medelst hårt åtdragna kättingar, hamptåg eller ståltrådslinor. Å vagnar med järnstolpar äro här nämnda anordningar obehövliga, därest hela lasten hålles ihop av hårt åtdragen kätting, hamptåg eller ståltrådslina.

4. När mittpunkten av ändytan på stockarna i det översta skiktet når ovanför vagnens sidoväggar eller stolpar, får ingen av dessa stockar ligga an mot sidoväggarnas eller stolparnas övre del. Lasten skall upptill vara avslutad i form av en månghörning, varvid den överskjutande delen icke får hava större höjd än $^1/_3$ av lastens bredd. Lastens höjd, från vagnsgolvet räknat, får icke överstiga 2.7 m.

Därest vagnsstolparna icke äro förenade medelst hårt åtdragna kättingar, hamptåg eller ståltrådslinor, skall varje stapel på minst två ställen hållas ihop av hårt åtdragna kättingar, hamptåg eller ståltrådslinor. Vagnsstolpar av trä skola vara förenade på dylikt sätt, även om lasten hålles samman som här sägs. Vid lastning av grövre rundvirke (sågtimmer, tändsticksvirke o. d. på vagnar av O-typ skola sidolämmarna vara nedfällda mot vagnsgolvet för att underlätta lossningen.

5. Vagnar utan stolpar och med sidoväggar av mindre höjd än 25 cm böra icke anvisas för lastning av grövre rundtimmer.

8.

1. Om lastning på två eller flera vagnar, se avd. 11—13.

2. Tunga föremål i allmänhet skola vara omsorgsfullt stuvade, så att de icke kunna förskjuta sig eller falla av. Jfr art. 17: 3.

**Lastning av tunga föremål såsom räler, långt järn, balkar, valsar, rör, hjulsatser, ångpannor, fordon, fyllda fat, stenblock, kabeltrummor m. m.**

3. Föremål, vilka måste luta, på grund av att de icke hava någon slät yta att vila på, eller vilka i lodrät ställning skulle överskrida lastprofilen, få icke hållas i rätt läge med kätting, rep eller dylikt, utan skola på tillförlitligt sätt stöttas upp medelst bockar av starkt virke, vilka erbjuda goda stödytor. Bockarna få icke uppbära de tunga föremålen, utan endast stötta dem. Vid stuvning på här angivet sätt skall noga tillses, att lasten icke kommer att vila för hårt på ena sidan av vagnen.

4. Järn får i allmänhet icke vila direkt på järn. Till mellanlägg lämpar sig mjukt trä. Mellanlägg är dock icke nödvändigt, när lastens föremål ligga i och på varandra på sådant sätt, att de i följd av friktionen icke kunna glida såsom ifråga om räler, balkar, långt järn och armeringsjärn.

5. Föremål, som vanligen lastas eller lossas medelst kran, skola vila på underlag av trä, vilket skall vara tillräckligt tjockt för att lämna rum för krankättingar under lasten.

6. Räler, som äro inpassade mellan varandra med varannan upp- och nedvänd, rund-, platt-, vinkel-, U-, T-, fasonjärn, långt järn av minst 15 cm höjd och bredd och buntat järn få lastas på vagnar med stolpar men utan gavelväggar, utan att särskilda åtgärder mot förskjutning vidtagas. Andra slag av långt järn skola fastgöras vid varandra eller vid vagnen. Härtill får endast användas medel, som icke skada vagnen.

Göt, järnplåtar och andra föremål, som lätt förskjuta sig under transporten till följd av stötar eller skakningar, få icke lastas på vagnar

utan väggar eller uppfällda lämmar, med mindre betryggande åtgärder äro vidtagna för att hindra lasten att förskjuta sig.

7. Valsar, större rör, hjulsatser, ångpannor och dylika tunga föremål skola vila på underlag av trä och förstängas medelst klotsar, träkilar, stödbalkar, ståltrådslinor eller kättingar, så att de icke i följd av stötar eller skakningar kunna falla omkull eller förskjuta sig i någon riktning. Valsar, trummor, större rör och dylikt gods, som har benägenhet att rulla, skall såvitt möjligt lastas på vagnar med handbroms med hänsyn till växling över växlingsrygg.

I detta moment nämnda föremål skola i regel stuvas i vagnens längdriktning och skola vila på sadelträn, vilka medelst förankring eller tvärslåar hållas stadigt mot varandra. Sadelträn och tvärslåar skola sinsemellan vara förenade medelst träskruvar eller bult och förstängda, så att de icke kunna förskjuta sig. Sadelträna, som skola vila på vagnens långbalkar, skola vara så höga, att de på dem lastade föremålen icke vidröra vagnsgolvet. De senare skola med ändytorna hava stöd mot sadelställen eller mot vid dessa fastskruvade tvärslåar. Det till sadelträn använda virket skall vara friskt och hava skarpa kanter.

8. Hjulsatser skola såvitt möjligt lastas på vagnar med handbroms. Enstaka hjulsatser och dylika i mindre antal lastas i ett skikt med axlarna riktade längs vagnens längdaxel. När fråga är om större antal hjulsatser, skola axlarna på de hjulsatser i det undre lagret, som befinna sig över vagnens ändaxlar, vara riktade längs vagnens längdaxel, under det att de hjulsatser, som lastas mellan dessa, även kunna ställas tvärs över vagnens längdaxel. Hjulsatser, som lastas i ett övre lager, måste säkert fasthållas av det undre lagrets.

9. Fordon, som på grund av sin tyngd eller hjulens form kunna skada vagnsgolvet, skola vila på lämpligt underlag. Dylikt underlag erfordras alltid, när fordon med mer än 1 000 kg hjultryck lastas på vagn med enkelt golv, och när fordon med mer än 1 500 kg hjultryck lastas på vagn med dubbelt golv. Underlagen skola anbringas, så att fordonets last blir fördelad på så stor yta av vagnsgolvet som möjligt. Fordonets bromsar skola vara hårt tillsatta. Varje hjul förstänges med minst två starka kilklotsar, så att fordonen icke förflytta sig i längdriktningen. Varje hjul på tyngre eller större fordon skall dessutom vara förklotsat på yttersidan. Rörliga framaxlar eller hjul skola stöttas av klotsar, som förhindra förskjutning i sidled. Kilar och klotsar skola säkert fästas vid underlaget eller vagnsgolvet. Dessutom skola fordonen fastbindas exempelvis i vagnens bindringar med tillräckligt starka kättingar, hamptåg, ståltrådslinor, rep eller dylikt, så att de ej kunna förskjuta sig i längd- eller tvärriktningen.

10. Fyllda fat skola förstängas, så att de icke kunna förskjuta sig eller falla av. De skola helst ligga i vagnens längdriktning. Därest ett andra lager lastas, skola faten i det övre lagret ligga stadigt i fördjupningarna mellan de undre. Fat, som icke ligger mot vägg eller mot annat fat, skall på den fria sidan vara förstängt med två kilar, så att det icke kan rulla. Fat, som ligger i vagnens tvärriktning, skall dessutom å ömse sidor av den inåt vagnen vända änden vara förstängt med kilar, så att det icke kan komma i gungning. Fyllda fat i upprätt ställning skola vända de med propphål försedda bottnarna uppåt, och fyllda, liggande fat skola vända sprunden uppåt.

Damejeanner med syror o. d. ävensom tomma damejeanner drabbas ofta av skador under transporten. Då detta åtminstone i många fall

synes bero på mindre lämplig lastning, bör nedan skisserade förslag till lastning av damejeanner delgivas trafikanterna som råd vid lastningen.

I

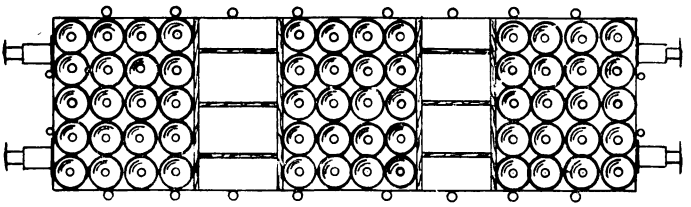

II

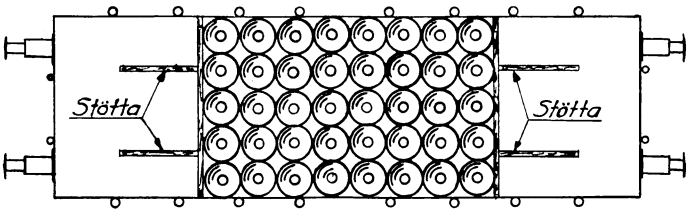


För att minska trycket mellan olika damejeanner vid event. uppkommen stöt, är det fördelaktigt att, när det gäller större sändningar, uppdela lasten i mindre enheter på sätt skiss I visar. Mindre sändningar böra kunna lastas enligt skiss II. Stödskärmarna måste stadigt stödjas resp. hållas åtskilda av på betryggande sätt fästade strävor.

Vagnslastsändningar av ackumulatorer drabbas likaledes ofta av skador under transporten, vilket åtminstone i många fall också synes bero på mindre lämplig lastning. Som råd vid lastning av ackumulatorer bör därför nedan skisserade förslag till lastning av blyackumulatorer delgivas trafikanterna.

Vid lastning av Os-vagn indelas vagnen i två och vid lastning av O-vagn i tre lika stora sektioner.

Sektionsstöden fästas på vagnens flak med $3^1/_2''$ s. k. franska träskruvar.

Första laget ackulumatorer ställes på vagnens botten och mellan varje rad placeras en wellpappsbeklädd $^1/_2'' \times 5''$ bräda. Detta gäller även vagnens ändar. Sedan första laget inlastats, läggas reglar tvärs över vagnen och ovanpå detta ett golv av $^1/_2''$ bräder, på vilka det övre laget av ackumulatorer placeras. Även i det övre laget placeras en wellpappbeklädd bräda mellan varje rad. Alla utrymmen fyllas med bräder, så att inga förskjutningar kunna uppstå.

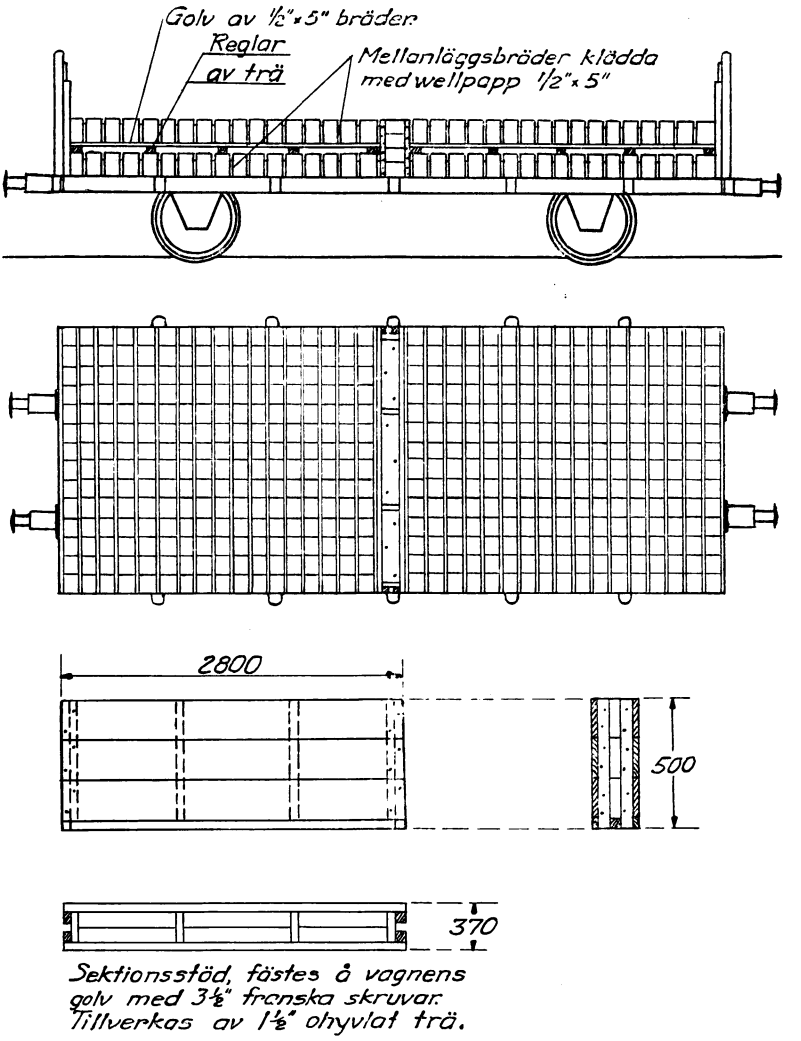


11. Stenblock skola i regel lastas på vagn med väggar. Blocken skola vila med sin största yta på golvet eller på underlag av trä, halm eller risknippen. Block, som väger högst 2 000 kg och icke vilar omedelbart på vagnsgolvet, skall förstängas mot förskjutning. Stenar av medelstorlek, såsom trappstenar och dylika, kunna ställas på högkant, därest de underkilas väl och skiljas från varandra medelst halmviskor. Sten-

block kunna lastas i två lager, därest de undre blockens övre yta är plan och vågrät och de övre blockens undre yta likaledes är plan och vart och ett av de övre blocken i sin helhet vilar på det undre. Mellan lager av lätt förarbetade stenblock kunna halmflätor läggas. Varje bearbetat stenblock, som ligger ovanpå annat sådant block, skall vila på två bräder av mjukt trä av ungefär 10 cm bredd, vilka skola ligga under det övre blockets yttre kanter och vara något längre än det övre blocket. Bräderna skola vara 1—4 cm tjocka alltefter det övre blockets tyngd.

Bearbetade block av marmor, granit eller porfyr få icke lastas i två lager.

12. Marmorplattor skola lastas liggande, när de äro hopkittade. Stenplattor av alla slag skola i övriga fall, när de icke vila platt på golvet, ställas på kant och luta mot en i längdriktningen mitt på vagnsgolvet fastgjord träställning, varvid lika antal plattor skola ställas på vardera sidan av ställningen.

13. Vid lastning av rör av tegel eller lera eller andra liknande ömtåliga transportföremål bör varje lager skiljas från det närmast över- eller underliggande genom ett mellanlägg av halm, träull eller annat ämne, som skyddar godset vid oundvikliga stötar och ryckningar under transporten.

14. Kabeltrummor skola nöjaktigt förstängas, så att de icke kunna förskjuta sig, rulla eller falla omkull. Trummor med flänsar (skivor) av mer än 1 m diameter skola, när deras omfång så medgiver, anbringas med flänsarna parallellt med vagnens gavlar; i annat fall med flänsarna parallellt med vagnens långsidor. I det fall, att flera mindre (lättare) trummor lastas tillsammans, skola trummorna antingen stå dikt tillsammans eller vara på annat tillfredsställande sätt förbundna. Trummor, som väga mer än 10,000 kg, skola vila på sliprar eller sparrar på sådant sätt, att de icke vidröra vagnsgolvet. Sliprarna eller sparrarna skola medelst järnband e. d. förenas med varandra på sådant sätt, att de bibehålla sitt inbördes avstånd.

Efterföljande skisser åskådliggöra, hur kabeltrummor om högst 2,000, 2,001—10,000 och över 10,000 kg vikt skola lastas.

*Trumma vägande upp till 2000 kg.*

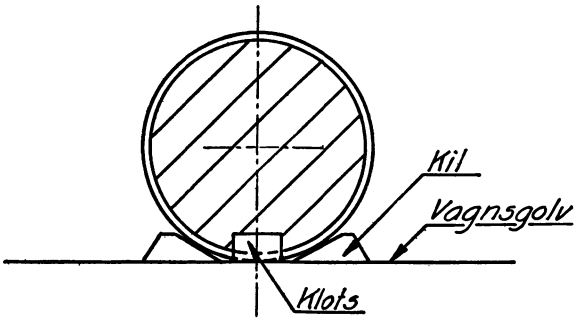


*Trummornas flänsar parallellt med vagnens gavlar.*

*Trumma vägande*
*över 2001 kg. t.o.m. 10000 kg.*

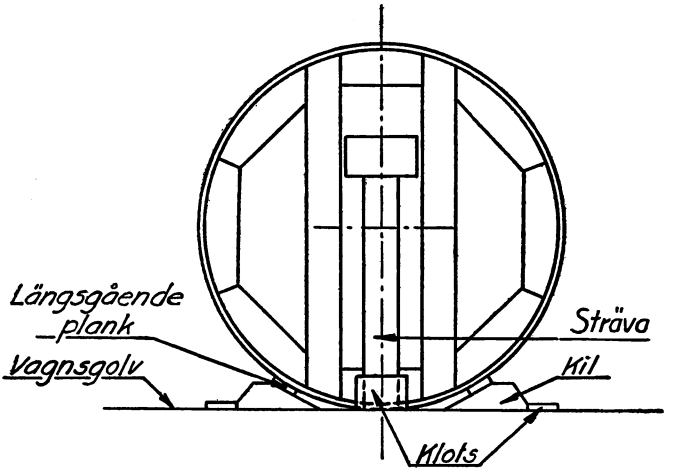


*Trumma vägande över 10000 kg.*

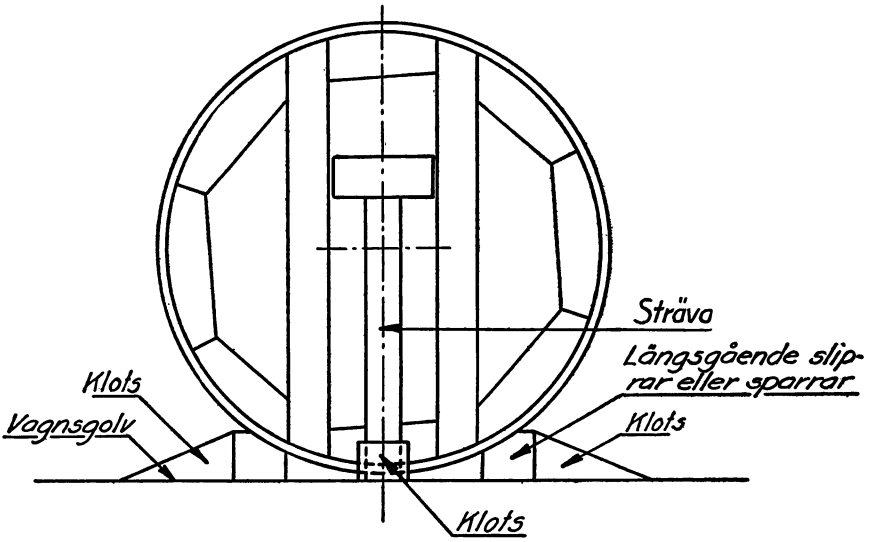


*Kilar, långsgående plank, sliprar eller sparrar anbringas ungefär mitt över långbalkarna; avståndet mellan dessas innerkanter = 1890 mm.*

*Trummornas flänsar parallellt med vagnens gavlar.*

Trummor, som äro så höga i förhållande till sin stödyta, att de kunna stjälpa åt sidan vid vagnens rörelser, skola stagas med strävor till vagnsgolvet (se skisserna).

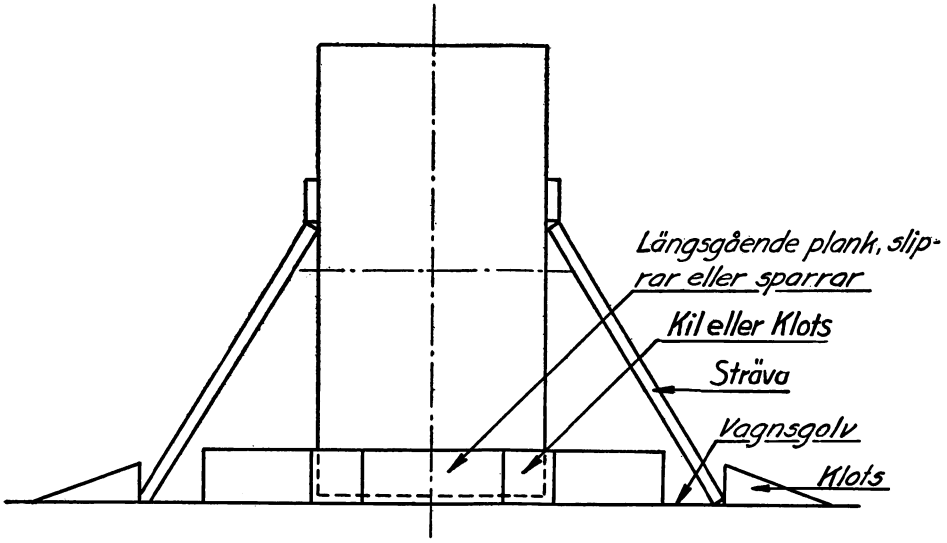


Å vagnskort till vagn, lastad med kabeltrummor, skall i art. 23: 6 omnämnda röda lapp med bokstäverna V. F. (form. 325 X) anbringas.

15. Då fråga eljest är om lastning av ovanligt tunga eller säreget formade föremål, bör lastningsstationen anhålla hos trafikinspektören (trafikföreståndaren) att få lastningssättet undersökt och godkänt av maskin- eller verkstadsbefäl.

9.

Lastning av lätta föremål såsom tomfat, tomlådor, hö, halm, torvströ m. m.

1. Därest tomlådor, tomfat eller i varandra instuckna korgar lastas i lager, så att lasten når över sidoväggarna, skola de olika lådorna, faten eller korgarna för att icke falla av förbindas, exempelvis medelst metalltråd, som drages från stolpe till stolpe och, om så erfordras, mellan i vagnshörnen anbragta stöttor. Stolpkättingarna skola vara hopfästade och åtdragna över lasten.

2. Hö, halm, torvströ och dylikt gods skall såvitt möjligt lastas på vagnar med höga väggar eller höga stolpar på sådant sätt, att lasten icke kan förskjuta sig eller falla av. När godset är packat i balar, skola dessa stuvas, så att de binda varandra (förband). Lasten skall i erforderliga fall sammanhållas medelst vid vagnen fastgjorda rep. Last, som är avsedd att sändas till utlandet, skall i varje fall överbindas antingen

a) med två från buffert till buffert dragna, korslagda rep eller

b) med två rep, dragna tvärs över, och ett rep, draget längs med vagnens längdaxel.

Anm. I de fall, då dylik last till utlandet (utom Tyskland), täckes med presenningar, skola dessutom över dessa spännas rep på det sätt, som angives i art. 20: 5, näst sista stycket.

Metalltråd får icke användas i stället för rep.

När i balar packat gods av här nämnda slag lastas, skola de övre skikt, som icke med minst hälften av sin höjd hava stöd mot vagnens stolpar eller väggar, vara indragna omkring 10 cm från lastens ytter-

kanter, såvida icke det understa skiktet är understött medelst halmbuntar eller dylikt, så att de yttre balarna luta inåt vagnen. I senare fallet kunna tre eller fyra skikt lastas, så att de utfylla lastprofilen, varefter skikten indragas som ovan sagts.

Om täckning med presenningar, se art. 20.

10.

Lastning av övrigt gods, som kräver särskilda åtgärder.

1. Papper och liknande gods i balar skall, därest balarna äro försedda med träbeklädnad å någon sida, läggas med den träbeklädda sidan mot vagnsgolvet för att skyddas mot å golvet möjligen förefintlig fuktighet. Detta lastningssätt skall iakttagas i såväl slutna som öppna vagnar.

2. Innan limläder lastas, skall vagnsgolvet under den kallare årstiden beströs med ett omkring 2 cm högt lager av slaggaska, sågspån, salt eller annat ämne, som förhindrar att godset fryser fast vid vagnsgolvet.

3. Last av plåtskrot, pinnved, trädrötter och vedavfall i öppna vagnar får icke nämnvärt överskjuta vagnens sido- och gavellämmar. För att vagnens bärighet skall kunna till fullo användas, böra vid behov tillfälliga trälämmar anbringas genom avsändarens försorg.

4. När spannmål, mjöl, kaffe, socker och dylikt, för väta ömtåligt, i säckar förpackat gods skall lastas å öppna vagnar, bör det iakttagas,

att icke större vagn användes än att den blir väl fylld, enär det endast därigenom blir möjligt att omsorgsfullt täcka lasten med presenning;

att, innan godset upplastas å vagnen, en presenning utbredes å vagnsbottnen, därest vagnsbottnens fuktighet kan befaras skada lasten, varvid det dock bör beaktas, att vagnsbottnen vintertiden beströs med torvströ eller halm för att förhindra, att presenningen fryser fast;

att presenningen efter lastningen uppvikes emot lasten, så att över lasten pålagd presenning kommer utanför;

att godset lastas, så att en rygg uppstår å lastens mitt, räknat i vagnens längdriktning, för att förhindra vattensamlingar å presenningen;

att fullständig täthet uppstår vid stolpar och lämmar;

att synnerlig uppmärksamhet ägnas åt, att endast fullkomligt hela presenningar användas.

11.

Allmänna föreskrifter om lastning av långa föremål, när svängel-, skydds- eller mellanvagnar erfordras.

1. Långa föremål, som ej kunna uppläggas på en vagn, skola i regel lastas på två med svängel försedda vagnar. För lastning och säkring av godset gälla föreskrifterna om lastning på en vagn i tillämpliga delar. Svängelvagnar kunna förenas med varandra antingen genom skruvkopplen, genom stångkoppel eller genom mellanvagn — förenad med de båda vagnar, som bära lasten, genom skruvkoppel eller stångkoppel. Lasten får endast vila å de båda svänglarna och måste vid ändarna nå minst 0.3 m utanför svänglarna.

2. Före lastningen skall undersökas, om svänglarna äro rörliga och om svängelstolparna sitta säkert.

3. Svänglarna skola belastas i möjligaste mån lika.

Föremål med olika tjocka eller tunga ändar skola stuvas, så att tjocka och tunga ändar omväxla med tunna och lätta.

4. Äro de lastade föremålen icke längre, än att vagnarna beröra varandra med buffertarna, skall skruvkopplet åtdragas, så att buffertfjädrarna bliva något spända.

5. Stångkoppel av trä får endast användas, för så vitt det efter hela sin längd är försett med kraftiga sammanhängande järnbeslag. Stångkopplet skall fastgöras vid lasten på sådant sätt, att det icke kan falla ned men dock bibehåller sin rörlighet.

6. Då två med svängel försedda vagnar, skyddsvagn eller mellanvagn användas, måste lasten befinna sig på en höjd av minst 0.1 m ovan vagnarnas golv och gavlar och, såvida lasten icke befinner sig på minst 0.1 m höjd över vagnarnas sidoväggar, på minst i efterföljande tabell angivna avstånd från dessa.

| När avståndet mellan yttersta axlarna eller vridningstapparna på vagn, som ensam uppbär lasten, eller mellan svängeltapparna på vagnar, som gemensamt uppbära lasten, utgör meter | skall avståndet i centimeter mellan lasten och sidoväggarna utgöra | | | | | | | | | |
|---|---|---|---|---|---|---|---|---|---|---|
| | på lastade svängelvagnar | | | | på skyddsvagnar | | | | | på mellanvagn |
| | där avståndet i meter mellan genomskärningsytan mittför den punkt, vars avstånd från väggen är ifråga, och | | | | | | | | | |
| | den närmaste vridningstappen är | | | | närmaste ytteraxel eller vridningstapp på vagn, som uppbär lasten, är | | | | | |
| | 2 | 3 | 4 | 5 | 3 | 4 | 5 | 6 | 6,5 | |
| 4 | — | — | — | — | 26 | — | — | — | — | — |
| 6 | 13 | 18 | — | — | 26 | — | — | — | — | — |
| 8 | 14 | 19 | 22 | — | 26 | 32 | — | — | — | — |
| 10 | 15 | 21 | 25 | 28 | 28 | 34 | 41 | — | — | 24 |
| 12 | 16 | 23 | 27 | 31 | 29 | 36 | 44 | 52 | — | 28 |
| 14 | 18 | 24 | 29 | 34 | 31 | 38 | 47 | 56 | 60 | 33 |
| 16 | 19 | 26 | 32 | 37 | 33 | 41 | 50 | 59 | 64 | 38 |
| 18 | 20 | 28 | 34 | 41 | 34 | 43 | 53 | 63 | 68 | 44 |
| 20 | 21 | 30 | 37 | 44 | 36 | 46 | 56 | 67 | 72 | 51 |
| 25 | 25 | 35 | 43 | 52 | 41 | 52 | 64 | 76 | 83 | 71 |
| 30 | 28 | 40 | 50 | 60 | 46 | 58 | 72 | 86 | 93 | 95 |

Anm. För andra än i tabellen angivna värden skola alltid närmast högre i tabellen upptagna värden användas.

På dessa fria rum få inlastade föremål eller vagns delar icke inkräkta.

I inhemsk trafik och i trafik, som berör Tyskland, gäller dessutom följande tabell.

| Vid en största lastbredd av meter | 3,4 | 3,3 | 3,2 | 3,1 | 3,0 | 2,9 | 2,8 | 2,7 | 2,6 | 2,5 | 2,4 | 2,3 | 2,2 | 2,1 | 2,0 | 1,9 | 1,8 |
|---|---|---|---|---|---|---|---|---|---|---|---|---|---|---|---|---|---|
| får avståndet mellan vridningstapparna ej överstiga meter[1]) | — **18** | — **18** | — **19** | 9 **20** | 13 **21** | 16 **23** | 18 **24** | 20 **25** | 21 **27** | 22 **28** | 24 **30** | 25 — | 26 — | 27 — | 28 — | 29 — | 30 — |
| får lasten icke skjuta utanför vridningstapparna mer än meter[1]) | — **3** | — **3,5** | — **4** | 1,5 **4,5** | 2,5 **5** | 3,5 **5** | 4 **5,5** | 4,5 **6** | 5 **6** | 5 **6,5** | 5,5 **6,5** | 5,5 — | 6 — | 6 — | 6,5 — | 6,5 — | 6,5 — |
| får lastens hela längd icke överstiga meter[1]) | — **24** | — **25** | — **27** | 12 **29** | 18 **31** | 23 **33** | 26 **35** | 29 **37** | 31 **39** | 32 **41** | 35 **43** | 36 — | 38 — | 39 — | 41 — | 42 — | 43 — |

[1]) Feta siffror gälla för inhemsk trafik, vanliga siffror för trafik, som berör Tyskland.

Anm. 1. Som lastens största bredd skall räknas ett avstånd lika med dubbla avståndet från vagnens mittlinje i längdriktningen till den punkt på lasten, som ligger längst ut i sidled.

Anm. 2. För andra än de i tabellen angivna bredder eller längder av lasten skola närmast högre värden för bredd och längd användas.

Anm. 3. De i tabellen för trafik inom Sverige angivna största lastbredderna gälla blott för höjder mellan 1.2—3.64 m (lastprofil A) resp. 1.2—3.3 m (lastprofil B) över rälens överkant. För den del av lasten, som ligger på en höjd mellan 0.43—1.2 m över rälens överkant, skall bredden minskas med 25 cm.

De i tabellen för trafik, som berör Tyskland, angivna största lastbredderna gälla endast för höjder mellan 0.43 och 3.5 m över räls överkant vid lastprofil E (se bil. C).

Anm. 4. För linjen Stockholm C—Stockholm S skall i tabellen angivna lastbredd minskas med 20 cm för den del av lasten, som ligger mellan 1.2 och 3.64 m över rälens överkant, och med 50 cm för den del av lasten, som ligger mellan 0.43 och 1.2 m över rälens överkant.

7. Högst en vagn får användas som mellanvagn.

Det är tillåtet att belasta skyddsvagn eller mellanvagn. Härvid måste dock mellan huvudlasten och lasten på skydds- eller mellanvagnen utefter hela vagnens bredd ett fritt rum av minst 0.1 m höjd finnas, även då buffertarna äro fullständigt hoptryckta och då vagnsgolvet vid fjädring under gången intager sitt högsta läge. Kopplingen mellan huvudvagn och skydds- eller mellanvagn får icke lösas eller ändras förrän vid lossningsstationen.

12.

Lastning av trävaror med plana eller icke plana ytor, när svängel-, skydds- eller mellanvagnar erfordras.

1. Trävaror, vilka bukta sig vid ändarna, skola vila så högt, att ett fritt rum av minst 10 cm höjd förefinnes mellan de yttersta ändarna och vagnsgolvet. För att ernå detta kan det vara lämpligt att vända de undre lagren på högkant.

2. Består lasten av både längre och kortare virke, skall det lager, som ligger direkt på svänglarna, ävensom sidolagren närmast stolparna räcka över båda svänglarna. Det kortare virket skall läggas i mitten och placeras stadigt, så att det ej kan falla ut.

3. Svänglarnas bägge stolpar skola vara förenade med varandra medelst sträckta kättingar.

4. Lastas sågade eller bilade trävaror eller telegrafstolpar på vagnar, vilkas svänglar äro försedda med uppstående taggar, kunna dessa övertäckas för att skydda lasten. Last av trävaror av nämnda slag eller av klenare trävaror, såsom spiror och slanor, får icke nå över svängelstolparna. Därest stångkoppel eller mellanvagn anbringas mellan de vagnar, som uppbära lasten, skola de grövre trävarorna ligga i de undre lagren och lasten på mitten vara omgärdad med en hårt sträckt kätting.

5. Rundtimmer och dylika trävaror med en diameter av minst 12 cm på det ställe, där de vila på svänglarna, få lastas, så att lasten når över svängelstolparna. Lasten skall i dylikt fall upptill hava formen av en månghörning och den delen, som når över stolparna, får icke vara högre än $^1/_3$ av lastens bredd.

13.

Lastning av andra långa föremål, när svängel-, skydds- eller mellanvagnar erfordras.

1. Räler, långt järn och dylika föremål skola medelst omslagen kätting eller dylikt hindras att glida ur sitt läge. Brobalkar och liknande föremål, som stå på högkant på svänglarna, skola stöttas och fastgöras vid dessa, så att de icke kunna falla omkull.

2. Järn får icke vila omedelbart på svänglar av järn eller på järnbeslagna svänglar. När så erfordras, skola därför mellanlägg av mjukt trä av minst 6.5 cm tjocklek och av svängelns bredd fastgöras på svänglarna, innan lasten anbringas.

3. I inländsk trafik får vid lastning av räler, långt järn och liknande föremål den ena eller båda svängelvagnarna utbytas mot vagn, som utrustats med ett underlag, på vilket föremålen kunna vrida sig vid gång i kurvor. Detta underlag kan utgöras av antingen tre träsyllar, lagda på mitten i vagnens längdriktning, och en träsyll tvärs över dessa eller ock av en träsyll, lagd i vagnens mitt tvärs över vagnen. I förstnämnda fall får varje vagn icke lastas högre än till 80 % av den å vagnen utsatta bärigheten och i sistnämnda fall får varje vagn, som har högre bärighet än 12 ton, belastas med högst 13 ton. Träsyllarna skola utgöras av sliprar eller med sådana i styrka fullt jämförbara syllar och de syllar, som läggas i vagnens längdriktning, skola hava en längd av minst 2.7 m. Syllarna få icke läggas på plåtlämmarna utan skola vila mot själva golvet. Godset skall säkras mot allt för stor sidoförskjutning medelst rälsspikar, anbragta i tvärsyllarna 5 cm utanför godset. Vagnarnas yttre gavellämmar skola, när så kan ske, vara uppfällda. Räler få lastas i högst tre varv. I varje varv ställes varannan räl på fot och varannan på huvudet. Vid lastning av balkar skola dessa läggas med en av de släta sidorna mot underlaget. Bestämmelserna i avd. 1 och 11 skola följas, så att lasten även vid gång i kurvor med liten radie icke berör någon del av vagnens gavlar eller långsidor; mittpunkten på tvärsyll jämställes därvid med svängels vridtapp. Vid lastning å station vid Statens järnvägar tillhandahållas de i detta fall erforderliga träsyllarna och rälsspikarna av järnvägen utan kostnad för trafikanten. Förpassning utfärdas för dessa enligt bestämmelserna i art. 65.

14.

Särskild överenskommelse för befordring av vissa föremål.

Transportföremål, som på något ställe överskjuter lastprofilen (art. 17: 9) eller antingen skjuter mer än 6.5 m över ändaxlarna eller vridningstapparna eller också överskjuter ändaxlarna eller vridningstapparna med en längd, som uppgår till mer än halva avståndet mellan dessa, får icke mottagas till befordring, förrän särskild överenskommelse träffats mellan de järnvägar, som skola utföra transporten. Samma föreskrift gäller om lastföremål av mer än 25 tons vikt; överenskommelse erfordras dock icke, om transporten skall ske uteslutande å Statens järnvägar och vikten icke uppgår till mer än 3.6 ton per meter vagnslängd, inberäknat buffertarna.

3. I lastbrev skall lär vid lastning av sådan last som avses i 2 mom. 2 punkten angivas det antal godsvagnar som skola lastas med det antal pl. vagnar som skola lastas i varje vagn. Dessutom skola uppgifter om vagnarnas numror, typ och lastningsmått samt om lastningen i vagnarna i lastbrevet angivas. Om lastning av vagnar med olika typ eller lastningsmått i samma tåg skola uppgifterna om vagnarnas numror, typ och lastningsmått i lastbrevet angivas i den ordning, i vilken vagnarna skola lastas i tåget.

# Lastprofiler

## å vissa normal- och smalspåriga järnvägar.

*(Se art. 17: 9—10.)*

Måtten äro i millimeter.

## LASTPROFIL A.

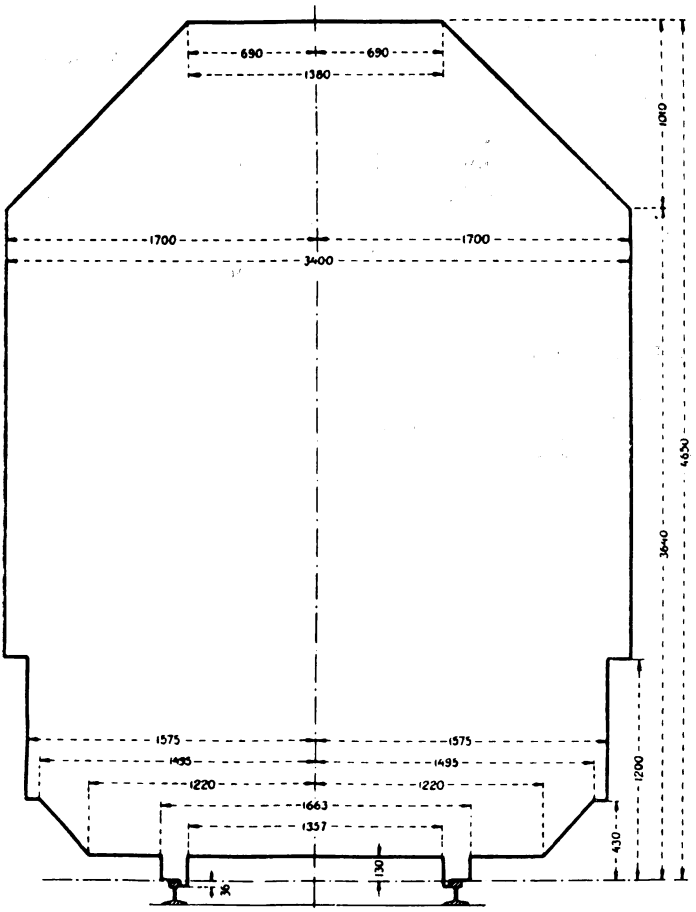


1:25

Gäller å samtliga svenska normalspåriga järnvägar med undantag av de i förteckningen å nästa sida uppräknade (för de sist nämnda gäller lastprofil B).

**Å nedan angivna järnvägar, linjer, stationer eller spår gäller *icke* lastprofil A, utan för dem gäller lastprofil B.**

**Statens järnvägar:**

linjen Kiruna—Riksgränsen,
» Malmberget—Tingvallskulle,
» Persberg—Persbergsgruvor,
å Koskullskulle bangård,
» Svartöns » ,
vid Orsa: vattengivningsanordning vid lokstall,
» Värtan: spår vid kolfickor,
» Stockholm C: det östligaste och de två västligaste spåren under Kungsgatsviadukten,
» Göteborg C: utdragsspår från O-gruppen,
» Göteborgs västra: spåret till Svenska Sockerfabriks Aktiebolaget,
» Huvudverkstaden Göteborg: norra spåret invid huvudförrådet,
» Uddevalla hamn: godsmagasinet och spåret till Sannäs kolbrygga,
» Landskrona: magasinsportar,
» Tomelilla: magasinsportar.
» Kalmar: skyddstak å godsmagasinet.

**Enskilda järnvägar:**

Spånga—Lövsta järnväg,
Stockholm—Saltsjöns järnväg,
Säbyholms järnväg,

# LASTPROFIL B.

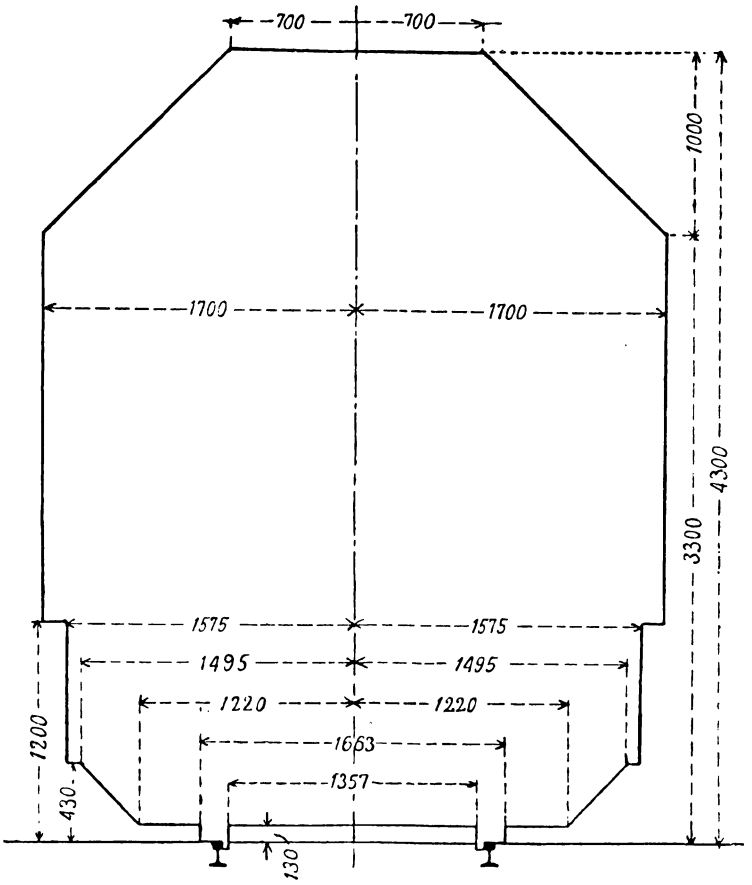


Gäller å de svenska normalspåriga järnvägars linjer, stationer eller spår, som angivas å vidstående sida.

# LASTPROFIL C.

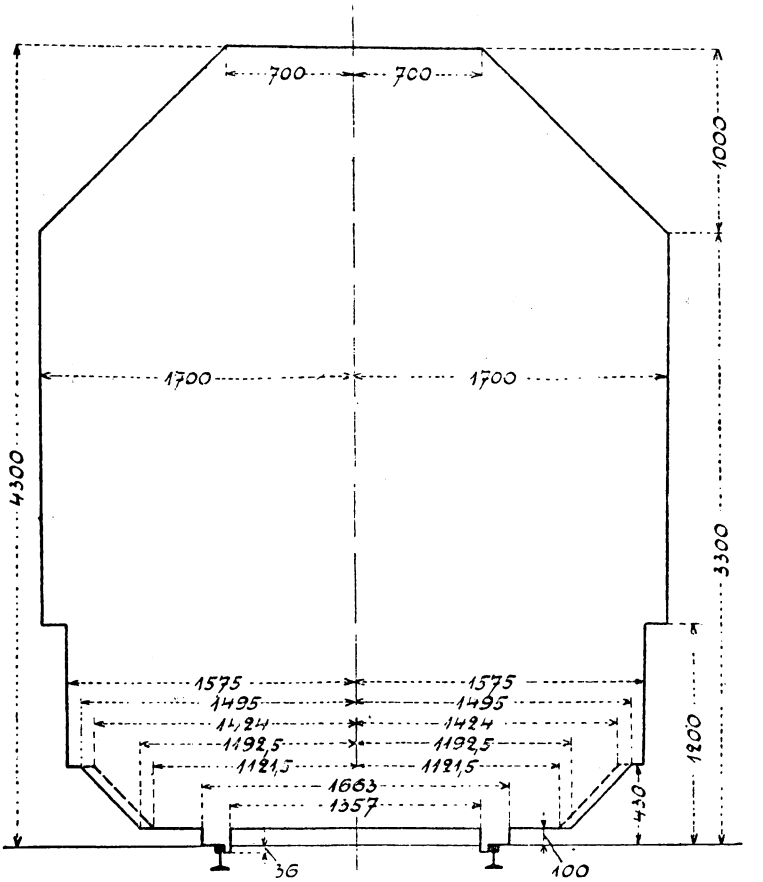


Gäller å norska normalspåriga järnvägar.

Tillåten för vagnslaster och vagnar med högst 14,4 meters avstånd mellan boggicentra och, frånsett buffertarna, högst 18,0 meters längd.

# LASTPROFIL D.

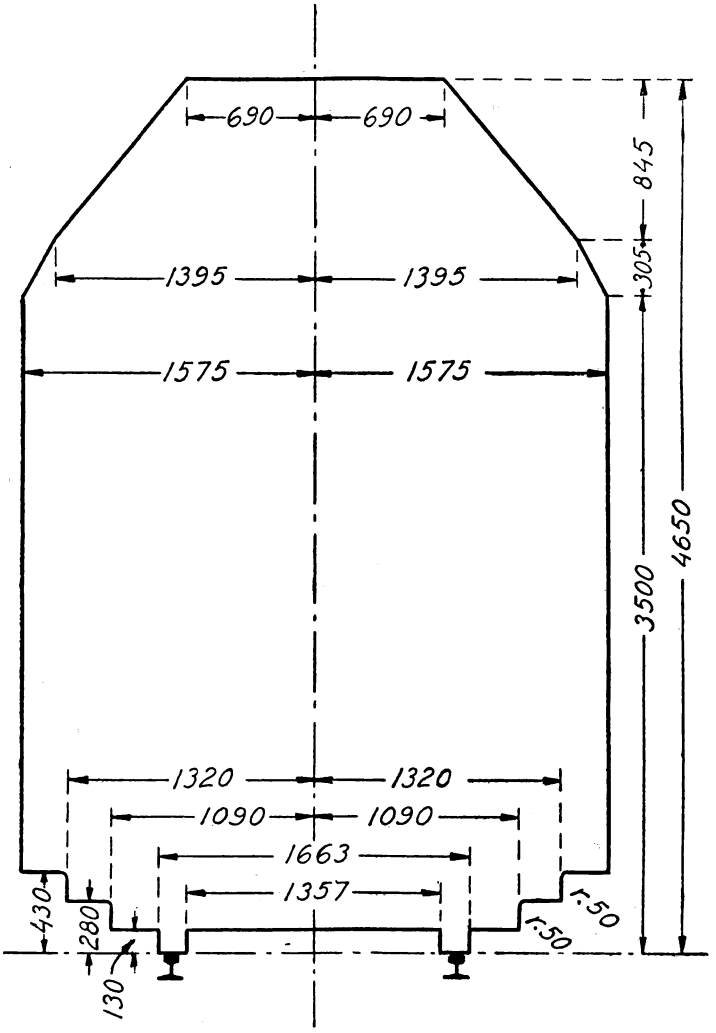


Gäller å danska järnvägar.

# LASTPROFIL E.

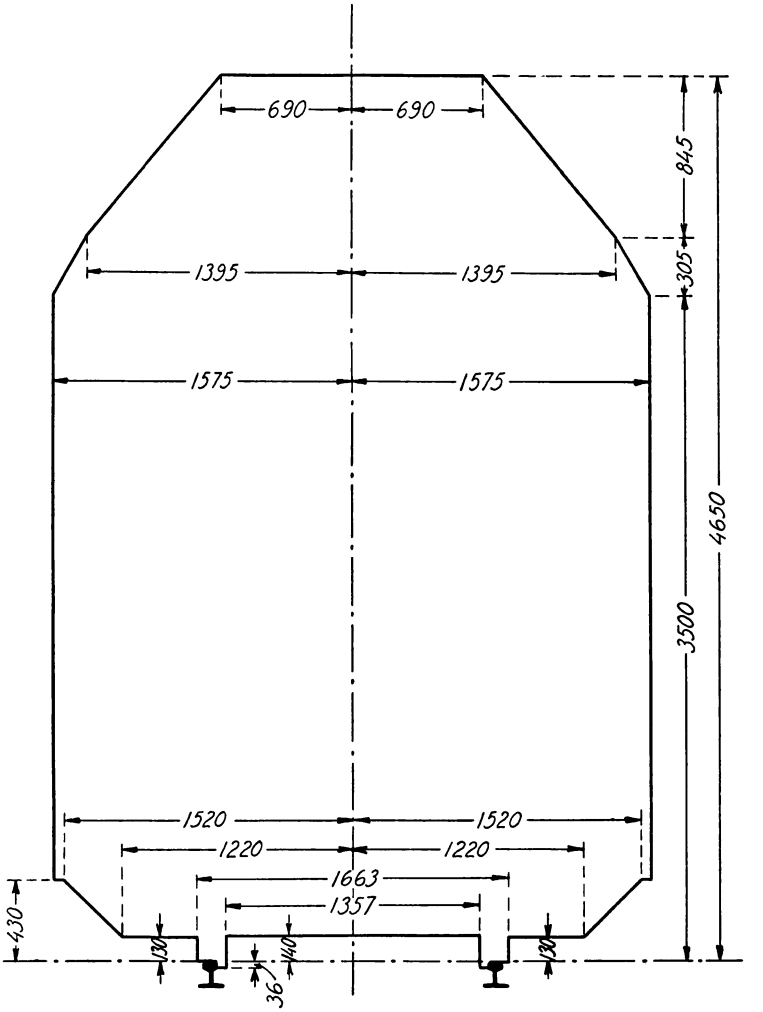


Gäller å flertalet tyska och å en del andra utländska normalspåriga järnvägar. Närmare uppgifter om lastprofiler kunna inhämtas hos vederbörande trafikinspektör trafikföreståndare).

## LASTPROFIL F 1.

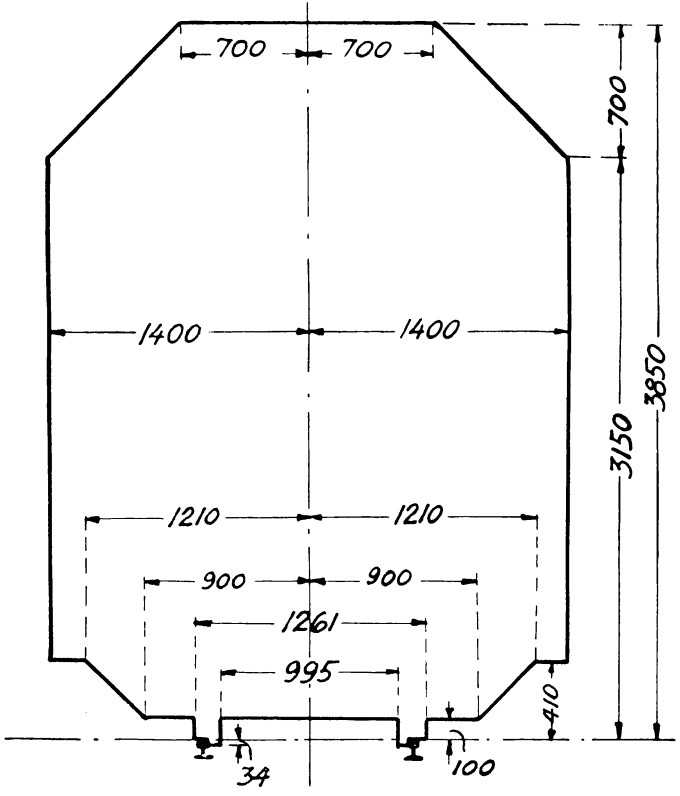


Gäller på linjerna Vislanda—Karlshamns central, Växjö—Bredåkra, Karlskrona norra—Kristianstads central, Torsås—Gullberna, Torsås—Bergkvara, Ronneby central—Ronnebyhamn, Sölvesborg—Hörviken och Norraryd—Kvarnamåla.

## LASTPROFIL F 2.

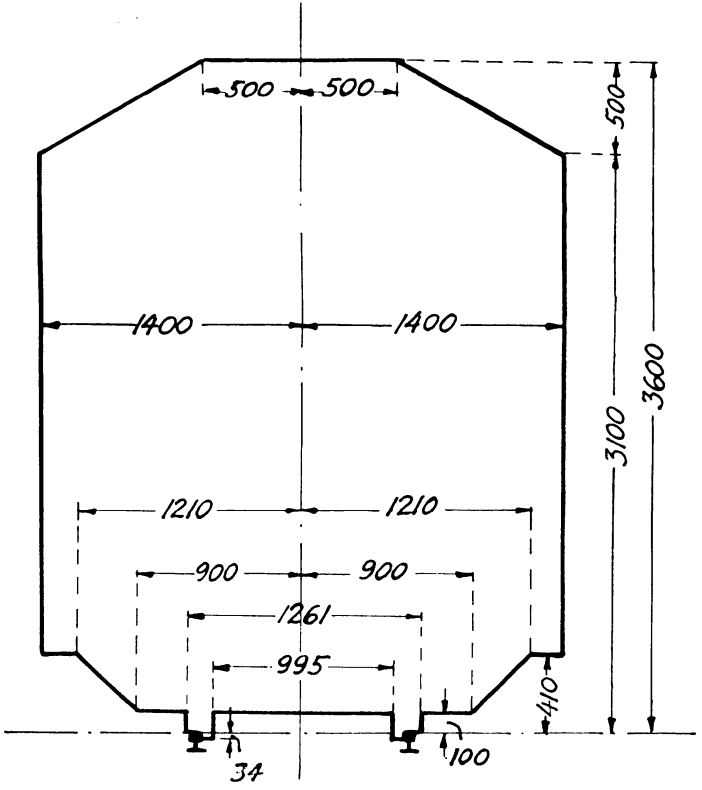


Gäller på linjen Vislanda—Halmstads östra.

# LASTPROFIL G.

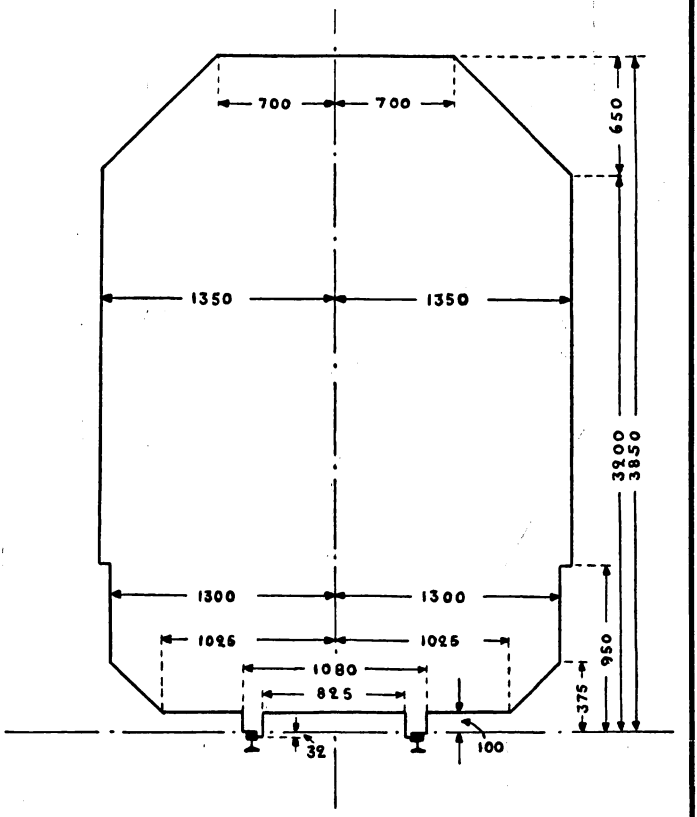


Gäller å svenska smalspåriga järnvägar med en spårvidd av 0.891 m.

# Blankettprov.

Statens järnvägar

## Transportlägenheter för gods

från _____ station

*Gäller fr o m den* _____ *19*__

### A. Gods på expressgodsfraktsedel, paket- o ilgodsfraktsedel

*Ilgodsexpeditionen hålles öppen:*

Vardagar _____

Sön- och helgdagar _____

*Godset inlämnas och befordras enligt följande plan:*

| Till station, sträcka eller riktning | Inlämnas senast kl | Avsändes kl |
|---|---|---|
| 1. **Expressgods** befordras med den för dylikt gods användbara tåglägenhet, med vilken godset snabbast når sin bestämmelsestation. | | |
| 2. **Paketgods och ilstyckegods.** | | |
| 3. **Vagnslaster på ilgodsfraktsedel.** Lägenhet för sådana sändningar bestämmes i varje särskilt fall. | | |

### B. Gods på fraktgodsfraktsedel

*Fraktgodsexpeditionen hålles öppen:*

Vardagar _____

Sön- och helgdagar _____

*Godset inlämnas och befordras enligt följande plan:*

| Till station, sträcka eller riktning | Inlämnas senast kl | Avsändes kl |
|---|---|---|
| 1. **Vanligt fraktstyckegods.** | | |
| 2. **Varmvagnsgods.** | | |
| 3. **Vagnslaster på fraktgodsfraktsedel.** | | |
| 4. **Eldfarliga oljor och frätande syror. Isoleringsgods.** | -dagar | |
| | -dagar | |
| | -dagar | |
| | -dagar | |

### Transportlägenheter för explosiva varor av transportklass C

| Ankommer från station, sträcka eller riktning | den | kl | Avsändes till station, sträcka eller riktning | den | Inlämnas senast kl | Avsändes kl |
|---|---|---|---|---|---|---|
| | | | | | | |
| | | | | | | |
| | | | | | | |

_____ *station den* _____ *19*__

SJ bl 358 P (Tbr 53)

*Stationsföreståndaren*

Format: 297×420 mm.

*Se art. 4: 6.*

Utgivet i mars 1954.

Ändringstryck nr 17 (60 blad)

STATENS JÄRNVÄGAR

Vid station

under tiden

/ 19___ — / 19___

# Uppgift på tiderna för underrättelse om och hemforsling av ankommet _____ gods

| Gods | | | | | | |
|---|---|---|---|---|---|---|
| som ankommer med tåg | | aviseras | | | | |
| nr | kl. | per telefon senast kl. | genom notis med utbäringsturen kl. | genom notis eller godskvitto, som avlämnas till postbefordring (nedlägges i mottagarens postfack) kl. | tillställes mottagaren genom hemforslingsturen kl. | Anm. |
| 1 | 2 | 3 | 4 | 5 | 6 | 7 |
| | | | | | | |
| | | | | | | |
| | | | | | | |
| | | | | | | |
| | | | | | | |
| | | | | | | |
| | | | | | | |
| | | | | | | |
| | | | | | | |
| | | | | | | |
| | | | | | | |
| | | | | | | |
| | | | | | | |
| | | | | | | |
| | | | | | | |
| | | | | | | |
| | | | | | | |
| | | | | | | |
| | | | | | | |
| | | | | | | |

Tågen ordnas i tidsföljd från kl. 0.

För gods, som tillställes mottagaren eller varom underrättelse lämnas denne först dagen efter godsets ankomst, understrykas tiderna i kolumnerna 3—6.

Uppgiften insändes till trafikinspektören för godkännande senast 10:e dagen efter varje tågplansskifte.

_____ *den* _____ *19*___

_____

_____

SJ bl 358 O (Gbr 50

**Format: 210 × 297 mm.**

*Se art. 69: 7.*

**Framsidan:**

STATENS JÄRNVÄGAR

# Godsvårdarrapport

(endast en vagn upptages på varje rapport)

| Ett kryss införes i tillämplig ruta för att markera om vagnen är ord el tlgv. ☐ Kursvagn ☐ Tilläggsvagn till kursvagn | tp nr Fg | vagn litt | nr | från | till |
|---|---|---|---|---|---|
| | | | | | |

| befordrad den | med tåg nr | från | till | godsvårdare |
|---|---|---|---|---|
| / | | | | |
| / | | | | |
| / | | | | |
| | | o. s. v. | | |

**Anmärkningar**

Kursvagnens utgångsstation skall vid avgången ifylla kol 2 och 4 på rapportens baksida. Rapporten skall åtföljа vagnen till slutstationen och ifylles under befordringen av vederbörande godsvårdare. När större lossning eller lastning har ägt rum på station i vagnens väg, skall godsvårdaren i kol 4 angiva hur stor ungefärlig del av vagnens utrymme, som är tagen i anspråk vid avg från stationen, t. ex. 1/4, 3/4, 4/5 o. s. v.

Rapporten skall insändas till den ti, under vilken slutstationen lyder, senast 8 dagar efter vederbörande statistikperiods slut. Från föreningsstation mellan olika trafiksektioner skall dock rapporten insändas till den SJ ti, inom vilkens sektion vagnen senast befordrats. Vederbörande ti skall senast 10 dagar efter ovannämnda tid insända rapporten, vederbörligen granskad, summerad och — om behövligt — rättad till Godstrafikbyrån. (Se för övrigt bestämmelserna i GTF, del I, art. 33.)

SJ bl 331 D (Gbr 50)
600×50 12 50 SJT

**Vänd!**

**Baksidan:**

| Vid station | har | | Använt utrymme | Vid station | har | | Använt utrymme | Anmärkningar |
|---|---|---|---|---|---|---|---|---|
| | inlastats kg | lossats kg | | | inlastats kg | lossats kg | | |
| 1 | 2 | 3 | 4 | 1 | 2 | 3 | 4 | |
| *Utgångsstationen* | | — | | *transport* | | | — | |
| | | | | | | | | |
| | | | | | | | | |
| | | | | | | | | |
| | | | | | | | | |
| | | | | | | | | |
| | | | | | | | | |
| | | | | | | | | |
| | | | | | | | | |
| | | | | | | | | |
| | | | | | | | | |
| *Summa eller transport* | | | — | *Summa* | | | — | |

**Format: Kvartsark.**

*Se art 33: 1.*

Utgivet den 20 okt. 1951.

15—414 57

**Ändringstryck nr 16** (51 blad).

# Vågbok.

| Datum och den vägandes sign | Datum / | Sign | Datum / | Sign | Datum / | Sign | Datum / | Sign | Datum / | Sign | Datum / | Sign |
|---|---|---|---|---|---|---|---|---|---|---|---|---|
| Vagnens sign | | | | | | | | | | | | |
| Vagnens nr | | | | | | | | | | | | |
| Bestämmelse-station | | | | | | | | | | | | |
| Avsändnings-station | | | | | | | | | | | | |
| Bruttovikt | | | | | | | | | | | | |
| Vagnens vikt | | | | | | | | | | | | |
| Återstår vikt | | | | | | | | | | | | |
| Avgår för pg *) | | | | | | | | | | | | |
| Lastens vikt | | | | | | | | | | | | |
| Vagnens bärighet | | | | | | | | | | | | |
| Överbelast-ning | | | | | | | | | | | | |

*) 50 kg. för varje presenning (jfr GTF del I, art. 22: 1)

| 10 000-tal | 1 000-tal | 100-tal | 10-tal | Enheter | | |
|---|---|---|---|---|---|---|
| | | | | | Brutto | Dag..... |
| | | | | | Tara | Vagn nr ..... |
| | | | | | | Last .. ..... ..... |
| | | | | | Netto | Vägt av ..... |

SJ bl 338 F 2 (1930)

SJ bl 338 F (Gbr 50) 1000×96 12 51 SJT

SJ Bl 393 O.
(1941)

## Platsbegäran till tåg ____ den / 19__

| Station | Plats begäres för antal ton/axlar till station | | | | | | | | | | | | | | Plats beredes sålunda | | | | | | |
|---|---|---|---|---|---|---|---|---|---|---|---|---|---|---|---|---|---|---|---|---|---|
| | | | | | | | | | | | | | | | Station | tillkopplar | | avkopplar | | tåget medför vid avg. | |
| | ton | axlar | ton | axlar | ton | axlar | ton | axlar | ton | axlar | ton | axlar | ton | axlar | | ton | axlar | ton | axlar | ton | axlar |
| | | | | | | | | | | | | | | | | | | | | | |
| | | | | | | | | | | | | | | | | | | | | | |
| | | | | | | | | | | | | | | | | | | | | | |
| | | | | | | | | | | | | | | | | | | | | | |
| | | | | | | | | | | | | | | | | | | | | | |
| | | | | | | | | | | | | | | | | | | | | | |
| | | | | | | | | | | | | | | | | | | | | | |

**Ungefärligt format: bl 338 F varje sida bredd 210 mm., höjd 105 mm.; bl 338 F 2 bredd 135 mm., höjd 30 mm.; bl 393 O bredd 225 mm., höjd 180 mm.**

*Se art. 22: 4 o. 38: 2.*

Form. nr 348 D.

## Vagnkontrollbok.

Vänstersida.

| Vagns- nummer (för främmande vagn även ägare) | litt. | Ankom dag | Ankom tåg | Ankom från station | Godsslag | Avi-se-rad | Mottagare eller avsändare |
|---|---|---|---|---|---|---|---|
| | | | | | | | |
| | | | | | | | |
| | | | | | | | |
| | | | | | | | |
| | | | | | | | |

Högersida.

| Ställd till förfogande spår, kajplats m. m. | Ställd till förfogande dag | Ställd till förfogande kl. | Slutlossad eller färdiglastad dag | Slutlossad eller färdiglastad kl. | Vagn- o. presenningspengar kr. | Vagn- o. presenningspengar öre | Avsänd dag tom | Avsänd dag lastad | Avsänd tåg | Avsänd till station | Anmärkningar (antal ton, vedställ, lämmar, begäran om framväxling m. m.) |
|---|---|---|---|---|---|---|---|---|---|---|---|
| | | | | | | | | | | | |
| | | | | | | | | | | | |
| | | | | | | | | | | | |
| | | | | | | | | | | | |
| | | | | | | | | | | | |

Form. nr 348 F.

## Vagnanteckningsbok.

| Dag | Tåg | Vagns ägare (endast för främmande vagn) | Vagns nummer lastad | Vagns nummer tom | Vagns littera | Till station | Från station | Antal ton | Presennings-nummer (för främmande last-tillhör även ägare) | Vedställ antal | Anm. (Prickningskol. för insänt redovisningskort) |
|---|---|---|---|---|---|---|---|---|---|---|---|
| | | | | | | | | | | | |
| | | | | | | | | | | | |
| | | | | | | | | | | | |

Form. nr 348 B.

## Kajvaktsbok.

| Vagnens ankomst-dag | Vagnens ägare | Vagnens nummer | Vagnens litt. | Presennings ägare | Presennings nummer | | Från eller till station | Mottagare eller avsändare | Godsslag | Ställd till förfogande spår kajplats | Ställd till förfogande dag | Ställd till förfogande kl. | Slutlossad Färdiglastad Omexpedierad dag | Slutlossad Färdiglastad Omexpedierad kl. | Anm. |
|---|---|---|---|---|---|---|---|---|---|---|---|---|---|---|---|
| / | | | | | | | | | | | / | | / | | |
| / | | | | | | | | | | | / | | / | | |

Ungefärligt format: varje sida bredd 125 mm., höjd 215—250 mm.

*Se art. 39: 1.*

Form. nr 348 G.

# Lossningsbok.

Vänstersida

| Vagns | | Ankomst- | | | Mottagare | Godsslag | Aviserad | | |
|---|---|---|---|---|---|---|---|---|---|
| signatur | nummer | dag | tåg | från station | | | per | dag | klockan |
| | | | | | | | | | |

Högersida

*månad 19___*

| Begärd | | | | Framväxlad | | | | Lossad | | Fristen utlöper | | Fristen överskriden med | | Vagnspengar | | Anm. |
|---|---|---|---|---|---|---|---|---|---|---|---|---|---|---|---|---|
| till kajplats | till spår | dag | klockan | till kajplats | till spår | dag | klockan | dag | klockan | dag | klockan | dygn | timmar | kronor | öre | |
| | | | | | | | | | | | | | | | | |

Form nr 372.

# Presenningskontrollbok.

| Ankom den | Presennings- | | Avsändes den | Ankom den | Presennings- | | Avsändes den | Ankom den | Presennings- | | Avsändes den |
|---|---|---|---|---|---|---|---|---|---|---|---|
| | ägare (endast för främmande) | nummer | | | ägare (endast för främmande) | nummer | | | ägare (endast för främmande) | nummer | |
| | | | | | | | | | | | |
| | | | | | | | | | | | |
| | | | | | | | | | | | |
| | | | | | | | | | | | |
| | | | | | | | | | | | |
| | | | | | | | | | | | |

**Ungefärligt format: form. nr 348 G varje sida bredd 240 mm., höjd 365 mm.; form. nr 372 varje sida bredd 140 mm., höjd 215 mm.**

*Se art. 39: 1.*

SJ form. nr 348 A.
(1945.)

*Vagnslista för tåg* _____ *den* / *19*____.

| | Vagns | | | Antal axlar | | | | Ton-tal | Bromston | Av-kopp-lings-station | Anmärkningar |
|---|---|---|---|---|---|---|---|---|---|---|---|
| | | | | S *) | | Ö **) | | | | | |
| | ägare (ej SJ) | nr | bestämmelsestation (sign får användas) | lastade | tomma | lastade | tomma | | | | |
| | 1 | 2 | 3 | 4 | 5 | 6 | 7 | 8 | 9 | 10 | 11 |
| 1 | | | | | | | | | | | |
| 2 | | | | | | | | | | | |
| 3 | | | | | | | | | | | |
| 4 | | | | | | | | | | | |
| 5 | | | | | | | | | | | |
| 6 | | | | | | | | | | | |
| 7 | | | | | | | | | | | |
| 8 | | | | | | | | | | | |
| 9 | | | | | | | | | | | |
| 10 | | | | | | | | | | | |
| 11 | | | | | | | | | | | |
| 12 | | | | | | | | | | | |
| 13 | | | | | | | | | | | |
| 14 | | | | | | | | | | | |
| 15 | | | | | | | | | | | |
| 16 | | | | | | | | | | | |
| 17 | | | | | | | | | | | |
| 18 | | | | | | | | | | | |
| 19 | | | | | | | | | | | |
| 20 | | | | | | | | | | | |
| 21 | | | | | | | | | | | |
| 22 | | | | | | | | | | | |
| 23 | | | | | | | | | | | |
| 24 | | | | | | | | | | | |
| 25 | | | | | | | | | | | |
| 26 | | | | | | | | | | | |
| 27 | | | | | | | | | | | |

O.S.V.

*) S = slutna vagnar (litt. G, H).
**) Ö = öppna vagnar (litt. I, L, M, N, O, Q, S).

**Format: ungefär 190 × 295 mm.**
*Se art. 44: 9.*

Utgivet den 29 december 1945. **Ändringstryck nr 8** (23 blad).

Statens järnvägar. Form. nr 325 L 3. (1931.)

# OBSERVERA!

Vagn nr _____ är **bilastad** i _____,
innehåller:

| Godsslag | Kolli / Ton | Från Station | Till Station | Mottagare |
|---|---|---|---|---|
| _____ | _____ | _____ | _____ | _____ |
| _____ | _____ | _____ | _____ | _____ |
| _____ | _____ | _____ | _____ | _____ |

Godset till _____ (Mottagare) _____ (Station) är inlastat **i denna ände** av vagnen.

**Lossningen bör övervakas!**

Format: bredd 300 mm., höjd 210 mm.

*Se art. 23: 14.*

(Rött tryck)

**ILGODS-**

(Avskiljes vid fraktgodsbefordring)

STATENS JÄRNVÄGAR

**FRAKTGODS-**

(Överstrykes vid ilgodsbefordring)

## Tjänstefraktsedel

**(För bortvägen)**

Från _____ sänd^es^/_as_

(Hemstation för nedannämnda effekter)

| | |
|---|---|
| ___st. hundbur___ | ___st. flagg___ |
| ___ » hästvårdarbänk___ | ___ » liktransp.-skylt___ |
| ___ » lykt___ | ___ » hänglås |
| ___ » _____ | ___ » _____ |

till _____

(Bestämmelsestation)

Hemstationens datumstämpel

*Meddelande*

_____ station tillhöriga

(Hemstationens namn)

| | |
|---|---|
| ___st. hundbur___ | ___st. flagg___ |
| ___ » hästvårdarbänk___ | ___ » liktransp.-skylt___ |
| ___ » lykt___ | ___ » hänglås |
| ___ » _____ | ___ » _____ |

sänd^es^/_as_ med tåg nr _____

åtföljs vagn nr _____

till _____

(Bestämmelsestation)

Hemstationens datumstämpel

SJ bl 352 F (Gbr 49)
500×50×2 3 50 SJT

(Rött tryck)

**ILGODS-**

(Avskiljes vid fraktgodsbefordring)

STATENS JÄRNVÄGAR

**FRAKTGODS-**

(Överstrykes vid ilgodsbefordring)

## Tjänstefraktsedel

**(För bortvägen)**

Från _____ sänd^es^/_as_

(Hemstation för nedannämnda effekter)

| | |
|---|---|
| ___st. hundbur___ | ___st. flagg___ |
| ___ » hästvårdarbänk___ | ___ » liktransp.-skylt___ |
| ___ » lykt___ | ___ » hänglås |
| ___ » _____ | ___ » _____ |

till _____

(Bestämmelsestation)

Hemstationens datumstämpel

*Meddelande*

_____ station tillhöriga

(Hemstationens namn)

| | |
|---|---|
| ___st. hundbur___ | ___st. flagg___ |
| ___ » hästvårdarbänk | ___ » liktransp.-skylt___ |
| ___ » lykt___ | ___ » hänglås |
| ___ » _____ | ___ » _____ |

sänd^es^/_as_ med tåg nr _____

åtföljs vagn nr _____

till _____

(Bestämmelsestation)

Effekt^en^/_erna_ skall/skola omedelbart efter användningen utan fraktberäkning återsändas till **hemstationen** som **ilgods / fraktgods**

(Ej tillämplig text överstrykes)

upptag___ endast på vidsittande tjänstefraktsedel.

Vid omexpedition vidaresändes denna handling till den slutliga bestämmelsestationen.

Datumstämpel för den station, varifrån effekten användes

Anm. Då effekt användes **från hemstationen**, överkorsas ovanstående tjänstefraktsedel

Då effekt hemsändes, överkorsas hela denna sida.

(Rött tryck)

**ILGODS-**

(Avskiljes vid fraktgodsbefordring)

STATENS JÄRNVÄGAR

**FRAKTGODS-**

(Överstrykes vid ilgodsbefordring)

## Tjänstefraktsedel

**(För återvägen)**

| | |
|---|---|
| ___st. hundbur___ | ___st. flagg___ |
| ___ » hästvårdarbänk___ | ___ » liktransp.-skylt___ |
| ___ » lykt___ | ___ » hänglås |
| ___ » _____ | ___ » _____ |

återsänd^es^/_as_

till _____

(Hemstationens namn)

från _____

över _____

Återsändningsstationens datumstämpel

Utgivet den 20 okt. 1951.

Format: varje del bredd 115 mm., höjd 300 mm.
*Se art. 44: 4, 53: 8 och 65: 1.*

**Ändringstryck nr 16** (51 blad).

Statens järnvägar.
Bl 331 F.
(1942)

Vänstersida.

## *Temperaturanteckningar m. m.*

| Dag | Tid kl. | Ytter-temperatur grader + eller — | Övriga väderleksanteckningar t. ex. lugnt, stark blåst, storm, regn, snö eller dyl. | Vagnsnummer (för främmande vagn även ägare) | Från station |
|---|---|---|---|---|---|
| 1 | 2 | 3 | 4 | 5 | 6 |
| | | | | | |
| | | | | | |
| | | | | | |
| | | | | | |
| | | | | | |

Högersida.

## *vid* _____ *station.*

| Till station | Temperatur i vagnen | | | | Anm. |
|---|---|---|---|---|---|
| | *För vagnslast* | *För kursvagn* | | | |
| | Vid utlämning för lastning resp. lossning; *) vid lastningens slut (= när fraktavtalet avslutas) *) | Vid lastningens slut å tågets eller kursvagnens utgångsstation eller vid lossningens början å bestämmelsestationen | Vid inkoppling i tåg eller vid koppling till värmepost | Vid uppehåll å station vid yttertemperatur under — 10°, då vagnen under mer än 1½ timme icke tillförts värme; då så eljest anses behövligt | |
| 7 | 8 | 9 | 10 | 11 | 12 |
| | | | | | |
| | | | | | |
| | | | | | |
| | | | | | |
| | | | | | |

* a) = för lastning resp. lossning
b) = vid lastningens slut.

*Se art 8: 2, 29.*

Statens järnvägar.
Form nr 340 G.
(1924.)

# Uppgift om kvartaget gods[1])
# Transportsedel för kvartaget gods[2])
## Tillfällig frakthandling för gods från håll- eller lastplats[3])

(Det icke gällande överstrykes *efter* utskrivningen)

_____ *kollin* / *vagnslaster* _____ *(godsbeskrivning)*

4) *Vagns nr* _____
*Väges i* _____

*Från* _____ *station* / *håll- eller lastplats*

*Till* _____ *station*

*Över* _____

*Mottagare* _____

*Avsändare* _____

5) *hava kvartagits här. Anledning:* _____
_____

6) *Godset* *vidaresändes* / *avsändes* *med tåg* _____
*inlastat i vagn* _____ *den* / *19* ___.

_____ *den* / *19* ___.

_____
*(Underskrift)*

1) Bifogas de transporthandlingar, som åtfölja den först avgående delen av sändningen.
2) Åtföljer som transporthandling den kvartagna delen av sändningen.
3) Utfärdas av platsvakten, då huvudstationen ej hinner utfärda vederbörliga transporthandlingar till det tåg, med vilket sändningen skall befordras.
4) Ifylles endast å blankett, som användes såsom »Tillfällig frakthandling för gods från håll- eller lastplats».
5) Ifylles ej å blankett, som användes som »Tillfällig frakthandling för gods från håll- eller lastplats».
6) Ifylles ej å blankett, som användes såsom »Uppgift om kvartaget gods».

**Format: varje sida bredd 115 mm., höjd 180 mm.**

*Se art. 44: 1, anm. 1 och 44: 8.*

**Framsidan:**

STATENS JÄRNVÄGAR

# Fraktgodsomlastningen vid _____ station

*Statistiskt sammandrag för* _____ *månad 19*____

| Antal dagsverken [1]) | | | | Utfört arbete | |
|---|---|---|---|---|---|
| | Magasinspersonal | | | Antal lossade vagnar [2]) | |
| Expeditions-personal | Verkligen använda dagsverken | Av personalen genom ackord intjänad tid | Summa | Totalt | Härav vagnar med mindre än 24,5 kvm golvyta |
| 1 | 2 | 3 | 4 | 5 | 6 |
| | | | | | |

*Arbetsresultat av magasinsarbetet.*

Verkligen använda dagsverken i medeltal per lossad vagn.. $\frac{(\text{kol. } 2)}{(\text{kol. } 5)} =$ _____ dagsv/vagn

Av personalen intjänade dagsverken i medeltal per lossad vagn $\frac{(\text{kol. } 3)}{(\text{kol. } 5)} =$ _____ »

Summa SJ:s dagsverksåtgång i medeltal per lossad vagn ..... _____ dagsv/vagn

SJ bl 371 J (Gbr 49)
500 11 49 SJT

**Vänd!**

**Baksidan:**

*Övriga uppgifter:*

Antal verkliga arbetstimmar under månaden för inlastning av platsat gods _____ tim

Antal vagnar under månaden:

som ej omlastats till första lägenhet ..... _____ st

vilkas omlastning fördröjts mer än 24 timmar ..... _____ »

*Särskilda anteckningar:* _____

_____

_____ *den* / *19*____

_____
Föreståndare för omlastningen

[1]) Antalet dagsverken beräknas på sätt i GTF, del I, art. 46, mom. 11, sista anm. säges.
[2]) Vagn, vars golvyta är minst 24.5 kvm, räknas som 2 vagnar.

**Format: kvartsark.**
*Se art. 46: 11.*

Utgivet den 20 okt. 1951. **Ändringstryck nr 16** (51 blad).

# *Expressgods*

*Från* _____

*(avsändarens namn och adress)*

_____ *station*

*(avsändningsstationens namn)*

*Till* _____

_____

***Bestämmelse-station*** _____

*(enligt expressgodsfraktsedeln)*

SJ bl 325 A 5 (1947)

*Antal kollin* .....

STATENS JÄRNVÄGAR

## Ankomna stations- och omlastningsvagnar

| vid station | | | | | | under tiden | | | | | |
|---|---|---|---|---|---|---|---|---|---|---|---|
| Ankomst- | | Antal vagnar | Stv eller olv | Från | Lastade med antal kg. | Ankomst- | | Antal vagnar | Stv eller olv | Från | Lastade med antal kg. |
| dag | tåg | | | | | dag | tåg | | | | |
| 1 | 2 | 3 | 4 | 5 | 6 | 1 | 2 | 3 | 4 | 5 | 6 |
| | | | | | | | | | | | |
| | | | | | | | | | | | |
| | | | | | | | | | | | |
| | | | | | | | | | | | |
| | | | | | | | | | | | |

SJ bl 331 G (Gbr 50)
10 000 11 50 SJT

**Format: bl 325 A 5 (gummerad adresslapp) och 325 A 4 (adresskort likt bl 325 A 5) bredd 148 mm, höjd 105 mm; bl 331 G kvartsark. Bl 325 A 4 och 325 A 5 äro i kanterna försedda med ungefär 10 mm breda rutor i röd färg.**

*Se art. 8: 1 och 33: 1.*

**PAKET- eller ILGODS**

*Från* .....
*(avsändarens namn och adress)*
..... *station*
*(avsändningsstationens namn)*

*Efterkrav Kr.* .....

*Till* .....

.....

*Bestämmelse-*
*station* .....
*(enligt fraktsedeln)*
SJ bl 325 A 2 (Gbr 49) ..... *kollin*

**PAKET- eller ILGODS**

*Från* .....
*(avsändarens namn och adress)*
..... *station*
*(avsändningsstationens namn)*

*Efterkrav Kr.* .....

*Till* .....

.....

*Bestämmelsestation* .....
*(enligt fraktsedeln)*
SJ bl 325 A 2 c (Gbr 47) 2,000,000 3 49 c ..... *kollin*

EJ MED SNÄLLTÅG

**FRAKTGODS**

*Från* .....
*(avsändarens namn och adress)*
..... *station*
*(avsändningsstationens namn)*

*Efterkrav Kr.* .....

*Till* .....

.....

*Bestämmelse-*
*station* .....
*(enligt fraktsedeln)*
SJ bl 325 C 2 (Gbr 49) ..... *kollin*

**Format: minsta bredd för adresskort 135 mm, för adresslappar 119 mm, minsta höjd för såväl adresskort som adresslappar 84 mm.**

**Bl 325 A 2 och 325 A 2 c (adresskort) samt 325 A 3 och 325 A 3 a (adresslappar lika bl 325 A 2 resp. 325 A 2 c) äro i kanterna försedda med ungefär 6 mm breda streck i röd färg. Å bl 325 A 2 c och 325 A 3 a äro orden »Ej med snälltåg» även tryckta i röd färg.**

*Se art 8: 1.*

Bl 389 N.

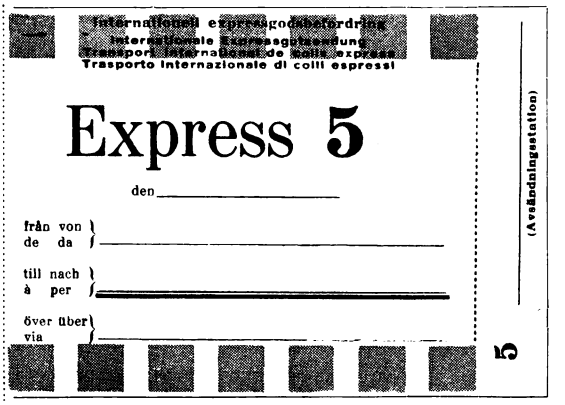


Bl 325 N 1.

**Snabbilgods**
Grande vitesse accélérée
*Beschleunigtes Eilgut*

(Svart tryck på lilafärgat papper.)

Bl 325 O 1.

**Transport under värme**

(Blått tryck på vitt papper.)

Bl 325 A.

**Övergångsstation**

(Rött tryck på vitt papper.)

Bl 325 P 1.

**Transport under kyla**

(Blått tryck på vitt papper.)

Bl 325 O.

**Transport under värme**

(Blått tryck på vitt papper.)

Bl 325 P.

**Transport under kyla**

(Blått tryck på vitt papper.)

Bl 325 Q 1.

**EXPLOSIVT GODS**

(Rött tryck på vitt papper.)

Bl 325 Q.

**Eldfarligt**

(Svart tryck på vitt papper.)

Bl 325 R.

**Frätande**

(Svart tryck på vitt papper.)

Bl 325 Å 1.

**Färskvarutransport**

(Svart tryck på ljusblått papper.)

Bl 325 S.

**Ofördtullat**

(Grönt tryck på vitt papper.)

Bl 325 U.

**Omexpedition**
**Tullklarering**
i

(Svart tryck på vitt papper.)

**Ungefärligt format: bl 325 N 1, O 1, P 1, Q 1 och Å 1 bredd 70 mm, höjd 12 mm; bl 325 O, P, Q, R och S bredd 70 mm, höjd 30 mm; bl 325 U bredd 90 mm, höjd 50 mm; bl 325 A bredd 95 mm, höjd 50 mm; bl 389 N bredd 105 mm, höjd 75 mm.**
**Å bl 389 N äro kanterna försedda med ungefär 6 mm breda rutor i röd färg.**

*Se art. 12: 1, 2, 3 o. 5, 23: 6, 44: 5 och 105.*

STATENS JÄRNVÄGAR

# Arbetsplan

samt lossnings- och lastningsplan för fraktgodsmagasinet vid _____ station

***gällande från och med den*** _____ ***19***____ *Tågplan* _____

| Ankommande vagnar | | | | | | | | Avgående vagnar | | | | | | | |
|---|---|---|---|---|---|---|---|---|---|---|---|---|---|---|---|
| Olv Stv Ksv Fg | Från | Ankommer | | Innehåller gods till | Inväxlas i magasinet | | Anm. | Olv Stv Ksv Fg | Till | För gods till | Står på spår nr | Ut-växlas ur maga-sinet kl. | Avgår | | Anm. |
| | | med tåg nr | kl. | | på spår nr | kl. | | | | | | | med tåg nr | kl. | |
| 1 | 2 | 3 | 4 | 5 | 6 | 7 | 8 | 9 | 10 | 11 | 12 | 13 | 14 | 15 | 16 |
| | | | | | | | | | | | | | | | |
| | | | | | | | | | | | | | | | |
| | | | | | | | | | | | | | | | |
| | | | | | | | | | | | | | | | |
| | | | | | | | | | | | | | | | |
| | | | | | | | | | | | | | | | |
| | | | | | | | | | | | | | | | |
| | | | | | | | | | | | | | | | |
| | | | | | | | | | | | | | | | |
| | | | | | | | | | | | | | | | |

_____ *den* _____ *19*___.

_____

*Stationsföreståndare*

SJ bl 358 R (Gbr 48)

**Format: 420 × 594 mm.**

*Se art. 32: 1.*

Utgivet den 20 okt. 1951.

**Ändringstryck nr 16** (51 blad).

**Snabbilgods**

Grande vitesse accélérée

*Beschleunigtes Eilgut*

från
de
*von*
till
à
*nach*
via
*über*

antal kolli
nombre de colis
*Anzahl der Stückgüter*

SJ bl 325 N (Gbr 50) 00 000 11 50 SJT

(Rött tryck på vitt papper.)

Bl 325 A 1.

**ILGODS**

**(Ej med snälltåg)**

(Rött tryck på vitt papper.)

Bl 325 Å.

**FRAKTGODS**

**(Färskvarutransport)**

(Svart tryck på ljusblått papper.)

Bl 325 B och D

från
de
*von*
till
à
*nach*
via
*über*

antal kolli
nombre de colis
*Anzahl der Stückgüter*

SJ bl 325 B

STATENS JÄRNVÄGAR

**Vagn nr** _____

**Spolad, avloppen provade, isbehållarna rengjorda vid**

_____ **station den** _____ **19**_____

SJ bl 348 M (Gbr 50)
15000 8 50 SJT

Underskrift

**Ungefärligt format: bl 325 N bredd 100 mm., höjd 65 mm.; bl 325 A 1 och Å bredd 90 mm., höjd 35 mm.; bl 348 M, bredd 140 mm., höjd 45 mm.; bl 325 B och D bredd 105 mm., höjd 74 mm. Bl 325 B (för ilstyckegods) är röd med svart tryck och bl 325 D (för fraktstyckegods) vit med svart tryck.**

*Se art 12: 1, 15: 3*

**STATIONS-VAGN** _____ Vagn nr

Den _____

Till _____

Från _____

Bruttovikt _____ ton. Pg nr _____

Tåg nr _____ från _____

" " _____ " _____

" " _____ " _____

" " _____ " _____

" " _____ " _____

SJ bl 325 F (1949)

**OMLASTNINGS-VAGN** _____ Vagn nr

Den _____

Till _____

Från _____

Bruttovikt _____ ton. Pg nr _____

Tåg nr _____ från _____

" " _____ " _____

" " _____ " _____

" " _____ " _____

" " _____ " _____

SJ bl 325 H (1949)

_____ Vagn nr

Den _____

**KURSVAGN nr Fg** _____

Till _____

Från _____

Bruttovikt _____ ton

Pg nr _____

Tåg nr _____ från _____

" _____ " _____

" _____ " _____

" _____ " _____

SJ bl 325 G (1949)

**TOM** _____ Vagn nr

Befordringsklass:

Till _____

Över _____

Från _____

*Enligt vagnorder den* _____

Antal vagnar *): _____

*) Se GTF del I art. 23: 5.

SJ bl 325 K (1949)

**SAMLASTNINGS-VAGN** _____ Vagn nr

_____ Fraktavtalets datum

Till _____

Över _____

Från _____

Bruttovikt _____ ton. Pg nr _____
(Vagnens och lastens vikt)

Tåg nr _____ från _____

" " _____ " _____

" " _____ " _____

Mottagare: _____

SJ bl 325 L 2 a (1942)

**SAMLASTNINGS-VAGN** _____ Vagn nr

_____ Fraktavtalets datum

Befordringsklass: **A**

Till _____

Över _____

Från _____

Bruttovikt _____ ton. Pg nr _____
(Vagnens och lastens vikt)

Mottagare: _____

SJ bl 325 L 2 b (1942)

**Format: 140 × 140 mm. Bl 325 G 1 har samma uppställning som bl 325 G utom beträffande kursvagnsbeteckningen, vilken å bl 325 G 1 är Ig. Bl 325 G 1 är tryckt med röd färg. Flertalet blanketter äro även på baksidan försedda med text antingen enligt samma eller annat blankettnummer.**

*Se art 23: 1.*

Utgivet den 18 mars 1950 **Ändringstryck nr 15** (62 blad).

16—414 57

**VAGNSLAST** _____
Vagn nr
Befordringsklass: B Fraktavtalets datum _____
Till _____
Över _____
Från _____

| Bruttovikt i ton: (Vagnens och lastens vikt) | Väges i: |
|---|---|
| _____ | _____ |

Pg nr _____
Lossningsplats _____
Båt
Mottagare _____
SJ bl 325 J (1937)

**VAGNSLAST** _____
Vagn nr
Befordringsklass: A Fraktavtalets datum _____
IGFS FGFS
Till _____
Över _____
Från _____

| Bruttovikt i ton: (Vagnens och lastens vikt) | Väges i: |
|---|---|
| _____ | _____ |

Pg nr _____
Lossningsplats _____
Båt
Mottagare: _____
Innehåll: _____
SJ bl 325 L (1937)

**VAGNSLAST under VÄRME-KYLA**
Befordringsklass: A _____
Vagn nr
IGFS FGFS Fraktavtalets datum _____
Till _____
Över _____
Från _____

| Bruttovikt i ton: (Vagnens och lastens vikt) | Väges i: |
|---|---|
| _____ | _____ |

Lossningsplats _____
Båt
Mottagare: _____
Innehåll: _____
SJ bl 325 L 5 (1938)

**ELDFARLIGT**
**VAGNSLAST** _____
Vagn nr
Befordringsklass: B Fraktavtalets datum _____
Till _____
Över _____
Från _____

| Bruttovikt i ton: (Vagnens och lastens vikt) | Väges i: |
|---|---|
| _____ | _____ |

Pg nr _____
Lossningsplats _____
Båt
Mottagare _____
SJ bl 325 L 7 (1937)

_____
Vagn nr
Befordringsklass: **Tullklarering**
I _____
Över _____
Från _____
Bruttovikt _____ ton
(Vagnens och lastens vikt)
SJ bl 325 V (1939)

**EXTRA POSTTRANSPORT**
_____
Vagn nr
Till _____
Över _____
Från _____
Bruttovikt _____ ton
(Vagnens och lastens vikt)
Tåg nr _____ den _____
Obs.! Upptages av tbfh som **extra** postutrymme.
SJ bl 325 J 2 (1938)

Format: 140×140 mm. Bl 325 L och 325 L 5 äro tryckta med röd färg och 325 J 2 och 325 V med grön färg (bokstäverna »FGFS» på de två förstnämnda dock med svart färg). Av bl 325 J, 325 L, 325 L 5, 325 L 7 och 325 V finnas parellellblanketter med diagonalt påtryck i rött av orden »Växlas försiktigt» och med beteckningen »(V F)» fogad till blankettens nummer [t. ex. 325 J (V F)]. Flertalet blanketter äro även på baksidan försedda med text antingen enligt samma eller annat blankettnummer.

*Se art 23: 1 6, samt 105.*

**BRÄCKLIGT GODS**
**VAGNSLAST** _____
Vagn nr
Befordringsklass: B
Fraktavtalets datum _____
Till _____
Över _____
Från _____
Bruttovikt i ton: (Vagnens och lastens vikt) | Väges i:
Pg nr _____
Losningsplats _____
Båt
Mottagare: _____
SJ bl 325 J 4 (Gbr 49) 25000 4 49 AB
Växlas försiktigt

**KLOR FARLIGT**
**VAGNSLAST** _____
Vagn nr
Befordringsklass: A
Fraktavtalets datum _____
Till _____
Över _____
Från _____
Bruttovikt _____ ton.
(Vagnens och lastens vikt)
Tåg nr _____ från _____
" " _____
" " _____ " _____
" " _____ " _____
Losningsplats _____
Båt
Mottagare: _____
SJ bl 325 L 8 (Gbr 48) 5000 1 49. AB
Växlas försiktigt

**SVAVELDIOXID FARLIGT**
**VAGNSLAST** _____
Vagn nr
Befordringsklass: A
Fraktavtalets datum _____
Till _____
Över _____
Från _____
Bruttovikt _____ ton.
(Vagnens och lastens vikt)
Tåg nr _____ från _____
" " _____
" " _____ " _____
" " _____ " _____
Losningsplats _____
Båt
Mottagare: _____
SJ bl 325 L 9 (Gbr 48) 5000 1 49. AB
Växlas försiktigt

**EXPLOSIV VARA**
**VAGNSLAST** _____
Vagn nr
Befordringsklass: A
Fraktavtalets datum _____
FGFS
Till _____
Över _____
Från _____
Bruttovikt _____ ton.
(Vagnens och lastens vikt)
Tåg nr _____ från _____
" " _____
" " _____ " _____
Pg nr _____
Losningsplats _____
Båt
Mottagare: _____
SJ bl 325 L 6 (Gbr 48) 2000 1 49. AB
Växlas försiktigt

**EXPLOSIV VARA**
_____
Vagn nr
Den _____
**KRUTVAGN**
Till _____
Från _____
Bruttovikt _____ ton.
Pg nr _____
Tåg nr _____ från _____
" _____ " _____
" _____ " _____
" _____ " _____
SJ bl 325 G 3 (Gbr 39)
5000 3 49. AB
Växlas försiktigt

Statens järnvägar. Bl 325 T. (1949)

**Ofördtullat**

Format: 140×140 mm. Bl 325 L 6, L 8 och L 9 äro tryckta med röd färg (bokstäverna »FGFS» på bl 325 L 6 dock med svart färg). Å samtliga bl är texten »Växlas försiktigt» liksom texten »Bräckligt gods» och »Explosiv vara» på bl 325 J 4 resp. 325 G 3 tryckta med röd färg. Bl 325 T samt texten »Klor farligt» och »Svaveldioxid farligt» på bl. 325 L 8 resp. 325 L 9 äro tryckta med grön färg. Flertalet blanketter äro även på baksidan försedda med text antingen enligt samma eller annat blankettnummer.

*Se art 23: 1, 6 och 105.*

Utgivet den 18 mars 1950. Ändringstryck nr 15 (62 blad).

# SMITTRENING!

| Vagn nr | skall för smittrening skyndsamt sändas till |
|---|---|
| | |

*Obs. Vagnen får icke användas i trafik, förrän* **smittrening** *ägt rum.*

Stationens datumstämpel

SJ bl 325 Y 1 (Gbr 49) 2 000 11 49 SJT

---

Statens järnvägar

SJ bl 325 Y
(1942)

**Vagn nr** _____

# Smittrenad

vid _____ station den / 19___

_____
Stationsföreståndare [1])
Veterinär [1])

[1]) Endera överstrykes.

Ungefärligt format: bl 325 Y1 bredd 210 mm, höjd 148 mm; bl 325 Y bredd 165 mm, höjd 90 mm. Bl 325 Y 1 tryckes på gult papper; orden »Smittrening» tryckas med röd färg, övrig text med svart färg. Bl 325 Y tryckes med svart färg på gult papper.

*Se art. 23: 10, 73: 4 d och 6 och 74: 5.*

# *Handlingar till Vagnslastgods, som skall omlastas:*

| i | Vid behov angivas här de tåg, med vilka handlingarna skola befordras. | |
|---|---|---|
| | Tåg | F r å n (sign.) |
| (Omlastningsstationens namn; utskrives fullständigt) | | |
| (Omlastningsstationens namn; utskrives fullständigt) | | |
| (Omlastningsstationens namn; utskrives fullständigt) | | |
| (Omlastningsstationens namn; utskrives fullständigt) | | |
| (Omlasntnigsstationens namn; utskrives fullständigt) | | |
| (Omlastningsstationens namn; utskrives fullständigt) | | |

SJ bl 349 U 2 (Gbr 49)

**Får endast användas för handlingar till vagnslastgods, som skall omlastas.**

**Format: bredd 185 mm, höjd 260 mm. Bl utgöres av röd kuvertpåse med svart tryck.**

*Se art 25: 2.*

Utgivet den 3/7 52 **Ändringstryck nr 1** (31 blad).

# *Handlingar till Vagnslastgods:*

| T i l l | Vid behov angivas här de tåg, med vilka handlingarna skola befordras. | |
|---|---|---|
| | Tåg | F r å n (sign.) |
| (Bestämmelsestationens namn; utskrives fullständigt) | | |
| (Bestämmelsestationens namn; utskrives fullständigt) | | |
| (Bestämmelsestationens namn; utskrives fullständigt) | | |
| (Bestämmelsestationens namn; utskrives fullständigt) | | |
| (Bestämmelsestationens namn; utskrives fullständigt) | | |
| (Bestämmelsestationens namn; utskrives fullständigt) | | |

SJ bl 349 U (Gbr 49)

**Får endast användas för handlingar till vagnslastgods.**

**Format: bredd 185 mm, höjd 260 mm. Bl utgöres av röd kuvertpåse med svart tryck.**

*Se art 25: 2.*

# *Handlingar till Stv Olv*

| T i l l | Handlingarna sändas med | |
|---|---|---|
| | t å g | f r å n (sign.) |
| (Bestämmelsestationens namn; utskrives fullständigt) | (tillhöra vagn nr _____) | |
| (Bestämmelsestationens namn; utskrives fullständigt) | (tillhöra vagn nr _____) | |
| (Bestämmelsestationens namn; utskrives fullständigt) | (tillhöra vagn nr _____) | |
| (Bestämmelsestationens namn; utskrives fullständigt) | (tillhöra vagn nr _____) | |
| (Bestämmelsestationens namn; utskrives fullständigt) | (tillhöra vagn nr _____) | |
| (Bestämmelsestationens namn; utskrives fullständigt) | (tillhöra vagn nr _____) | |

SJ bl 349 T (Gbr 49)
290.000 3 49 JH

**Får endast användas för handlingar till stations- och omlastningsvagnar.**

**Format: bredd 185 mm, höjd 255 mm (bl 349 T). En större blankett (349 T 1) med formatet 220×305 mm finnes. Bl utgöras av röda kuvertpåsar med svart tryck.**

*Se art 44: 6.*

SJ bl 349 S
(Gbr 49)

*Denna bl skall användas 2 gånger. Innan den tages i bruk andra gången, torde dock den förut använda sidan överkorsas*

# HANDLINGAR

tillhörande gods i kursvagn nr Ig _____
Transportnummer

till _____

från _____

**Vagnen och dessa handlingar befordras med**

**tåg nr** _____ **från** _____

" " _____ " _____

" " _____ " _____

" " _____ " _____

" " _____ " _____

**Vagnsnummer** _____

SJ bl 349 R
(Gbr 47)

*Denna bl skall användas 2 gånger. Innan den tages i bruk andra gången, torde dock den förut använda sidan överkorsas*

# HANDLINGAR

tillhörande gods i kursvagn nr {Fg / S / V} _____
Transportnummer

till _____

från _____

**Vagnen och dessa handlingar befordras med**

**tåg nr** _____ **från** _____

" " _____ " _____

" " _____ " _____

" " _____ " _____

" " _____ " _____

**Vagnsnummer** _____

**Format: 230 × 155 mm. Bl 349 S är tryckt med svart färg på ljusrött papper, tvärstrecken i kanterna dock med mörkare röd färg. Bl 349 R är tryckt med svart färg på vitt papper. Bl 349 S finnes även i form av kuvertpåse i storleken 270 × 200 mm. Motsvarande finnes även för bl 349 R; denna kuvertpåse benämnes bl 349 R1 och har formatet 305 × 220 mm.**

*Se art 44: 6.*

# *Handlingar till Vagnslastgods*

## *(Färsk sill och fisk)*

| Handlingarna skola befordras med | |
|---|---|
| tåg | från (sign.) |
| | |
| | |
| | |
| | |

Får endast användas för handlingar till vagnslastsändningar av färsk sill och fisk till utlandet över Trelleborg gränsen.

Bl. 349 U 1 (1937)

*Till Vagnexpeditionen*

*Trelleborgs färjestation*

Statens järnvägar
Bl. 349 V
(1936)

## Fraktsedlar för omexpediering

*Till* _____

_____

Detta kuvert får icke användas för annat än frakthandlingar å gods, som skall omexpedieras.

**Format: Bl 349 U 1 bredd 280 mm, höjd 220 mm; bl 349 V bredd 230 mm, höjd 160 mm. De streck, som inrama texten, äro tryckta i röd färg.**

*Se art 44: 6.*

| Vagn nr | Till station | Från station | Fs (Gl) | | Lastens vikt i kg |
|---|---|---|---|---|---|
| | | | nr | dag | |
| a) | | | | | |
| b) | | | | | |
| c) | | | | | |
| d) | | | | | |

| | | Verklig vikt | Beräknad vikt | Tariff | Fraktsats | Frakt | |
|---|---|---|---|---|---|---|---|
| | | | | | | kronor | öre |
| | a) | | | | | | |
| | b) | | | | | | |
| Bestämmelsestationens datumstämpel | c) | | | | | | |
| Bl. 338 F 1 (1950) | d) | | | | | | |

**TILL TRAFIKANTERNA!**

Se till, att obehöriga icke kunna skaffa sig tillträde till vagn under uppehåll i lastning och lossning. Om Ni icke kan hålla ständig bevakning, lås då vagnen med egna hänglås under uppehållen.

Tänk på, att det kan bli nödvändigt att medtaga vagn i växlingsrörelse, medan den står för lastning eller lossning. Förvissa Eder därför om att godset är förstängt eller så placerat, att det ej kan skadas vid oundvikliga ryckar och stötar under växlingen.

SJ bl 348 N (Gbr 50) 15000 9 50 SJT

Bl. 382 R

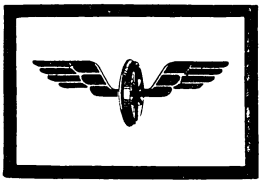

Bl. 382 R 2

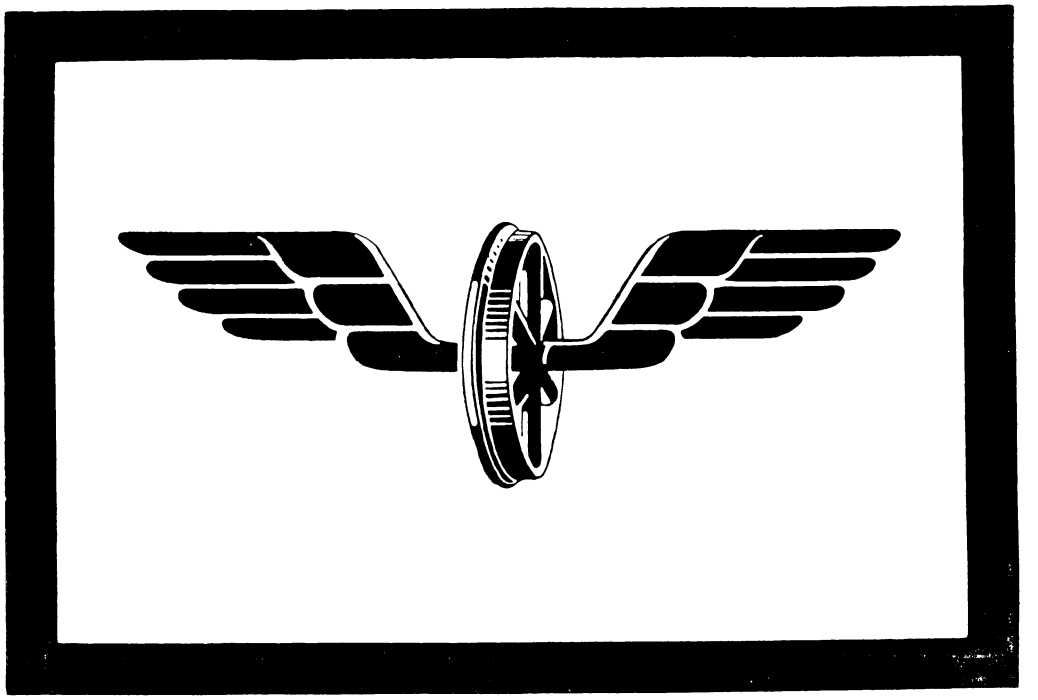

**Format: bl 338 F 1 bredd 140 mm, höjd 90 mm; bl 348 N bredd 105 mm, höjd 74 mm.; bl 382 R bredd 40 mm, höjd 27 mm.; bl 382 R 2 bredd 149 mm, höjd 105 mm; Bl 338 F 1 består av två sammanhängande brevkort, (plats för fraktuppgifter finns dock endast å det ena kortet), Bl 382 R och 382 R 2 äro tryckta med röd färg å vitt papper.**

*Se art. 9: 12, 12: 1, 15: 1, 21: 1, 23: 6, 44: 5, 71: 2.*

Utgivet i mars 1954. **Ändringstryck nr 17** (60 blad).

| Inlämmningsstation | Inlämnat den | kl |
|---|---|---|
| | / | |

# Tjänstetelegram ang transportlägenheter

Tkl _____

Mottaget

| i | kl | av |
|---|---|---|
| | | |
| | | |
| | | |
| | | |
| | | |
| | | |
| | | |
| | | |
| | | |
| | | |
| | | |

Vagn(arna) nr _____

Last _____

Mottagare _____

skall / skola befordras _____ sålunda:

tåg _____ _____ — _____ den _____

» _____ _____ — _____ » _____

» _____ _____ — _____ » _____

» _____ _____ — _____ » _____

» _____ _____ — _____ » _____

» _____ _____ — _____ » _____

SJ bl 310 H (Tbr 53)

**Format: 210 × 148 mm.**

*Se art. 34: 7, 34: 8, Bil K, Tlgb B. 5, anm.*

# Handlingar till EXPLOSIVA VAROR

## av transportklass A, B, C och D

med tåg nr _____ från _____

med tåg nr _____ från _____

med tåg nr _____ från _____

Det åligger tillsyningsmannen så långt så kan ske med hänsyn till övriga arbetsuppgifter,

att hålla uppsikt över de med explosiv vara lastade vagnarna, så att godset icke utsättes för risk för eld eller explosion eller blir åtkomligt för obehöriga,

att förhindra att person, som röker eller använder tändstickor eller eljest handhar bar eld, uppehåller sig vid eller kommer för nära de med explosiv vara lastade vagnarna,

att se till, att de med explosiv vara lastade vagnarna under transporten hållas låsta (vid befordring som styckegods av mindre kvantiteter av transportklass B och D i andra tåg än kruttåg behöver — ifall hinder för lastning eller lossning eljest skulle uppstå — vagnarna icke hållas låsta, om uppsikt över dem ändock kan hållas),

att handha frakthandlingarna till de explosiva varorna,

att på stationer, där tåget gör uppehåll, vaka över de med explosiv vara lastade vagnarna och ansvara för lastning och lossning,

att ej lämna de med explosiv vara lastade vagnarna ur sikte under uppehållet utan att annan person beordrats att under tiden öva tillsyn över dem,

att vid tågets ankomst till lossnings- eller omkopplingsstation genast för tkl eller av denne beordrad tillsyningsman utvisa de vagnar, som äro lastade med explosiv vara, samt att till tkl överlämna vederbörliga frakthandlingar,

att vid transport av explosiv vara av transportklass C medföra, handhava och sköta eldsläckningsapparat (sådan apparat är försedd med metallbricka med hemstationens namn och skall genom stf på tågets utgångsstation överlämnas till tillsyningsmannen; apparaten skall på den sista sträcka, där tåget medför explosiv vara av transportklass C, överlämnas till den sista lossningsstationen, som omedelbart skall återsända den till hemstationen som ilgods),

att på station, där byte av tillsyningsman skall ske, till nästa tillsyningsman överlämna order och andra handlingar, som gälla transporten av de explosiva varorna (om överlämning ej kan ske direkt, får den förmedlas av tkl),

att på frakthandlingarna anteckna om något är att anmärka beträffande de explosiva varorna.

Utgivet i mars 1954.

Ändringstryck nr 17 (60 blad).

SJ bl 349 K (Tbr 53)

Format: 229 × 324 mm. Konvolut på gult papper med svart och röd text.

*Se art. 44: 6.*

Nr på tåg, färja, stgvagn

# Inkommande järnvägsanmälan för tullgods

Mottagen den

ig-nr

Godsslag

☐ resgods ☐ expressgods ☐ paket- o. ilstyckegods ☐ fraktstyckegods ☐ vagnslastgods

Inkommet med på direkt fraktbrev till bantåg från

| Listans nr | Listans datum | Avsändningsstation | Märke och nummer (mottagare) | Antal kolli | Kolli-slag | Godsbeskrivning | Brutto-vikt | Notis nr |
|---|---|---|---|---|---|---|---|---|
| | | | | | | | | |

Får transitförsändas till

Försegl o d

Underskrift

Stationens datumstämpel

Ovan förtecknade kolli / vagn(ar) kvitteras

Ort

Datum

Tulltjänstemans underskrift

SJ bl 633.65 (Tbr 58)

**Format: A 4** och **A 5.** Bl 633.65 (den större) och 633.65.1 (den mindre) finns båda i block om 100 blad. *Se art 94:1, 109, 111 m fl.*

**Ändringstryck nr 18** (38 blad)
December 1958.

## Blad 1:

**U**

**Inkommande varuanmälan**

(Ifylles och underskrives av varuhavaren. Avl. i 4 sammanhängande ex.)

Varuhavare, tel.-nr, referens

anmäler nedanstående gods till[1])

Godset inkommet med

Inköpsland

Ursprungsland

| Kon.nr | Kollis märke och nr | antal o. slag | Handelsbenämning | Kvantitet | Stat. värde |
|---|---|---|---|---|---|
| | | | | | |

Underskrift (firma; namnteckning)

Tullanstalt

Ig-nr etc.

Utg.-punkt för anst.-tid

Varuanm. mott. den

(Kopieras ej)

☐ Tulltaxering önskas med närvaro[2])

Godsets förvaringsplats

SJ bl 633.60 (Tbr 58)

**Utlämningssedel m. m.**

Plats för överlåtelse m. m. (Kopieras ej)

Må utlämnas:

☐ för uppläggn. å tullnederlag ☐ för uppläggn. å transitupplag ☐ för uppläggn. å provianteringsfrilager ☐ utan tull eller a. inf.-avgift

| mot kvitterad räkning å | | mot deposition av | | mot säkerhet för | |
|---|---|---|---|---|---|
| kr | Kvitto föret. sign. | kr | Kvitto föret. sign. | kr | Spärrat sign. |

Förrättningsman (namnteckning) | Exp.nr | Datum /

Godset

☐ utlämnat

☐ upplagt i tullagerlokal

☐ uttaget från tullagerlokal

den / 19___

Tullbevakningstjänsteman

Ovanstående gods kvitteras

den / 19___

1) Behöver angivas endast om annat tullklareringssätt än direkt förtullning avses.

2) Ifylles ej kryssrutan, sker tullklarering utan närvaro.

Tv 400

Blad 2—4:

**Inkommande varuanmälan**
(Ifylles och underskrives av varuhavaren. Avl. i 4 sammanhängande ex.)

Varuhavare, tel.-nr, referens

anmäler nedanstående gods till[1])

Anst.-pgr efter d. den / 19

Redov.-nr

Godset inkommet med

Inköpsland

Ursprungsland

Tullanstalt

| Kon.nr | Kollis märke och nr | antal o. slag | Handelsbenämning | Kvantitet | Stat. värde |
|---|---|---|---|---|---|
| | | | | | |

Ig-nr etc.

Utg.-punkt för anst.-tid

Varuanm. mott. den

Dep. den / 19

Sign.

Dep. kr.

Dep. nr

Tulltax. kontr. i dess ☐ helhet ☐ delar i sign. omedelbart gm jämf. m. faktura etc.

Debiter. kontr.

Tull och a.avgift

Drp

M.hyra

H.avg.

Underskrift (firma; namnteckning)

**Tullsedel**
(Original[1])

| Ink.- o. urspr.-länder | Stat. nr | Tullsats[2]) | Anteckningar: Fakt.-värde | | Brutto | Tara | Kvantitet | | Stat. värde | | |
|---|---|---|---|---|---|---|---|---|---|---|---|
| / | | | | | | | | | | | |
| / | | | | | | | | | | | |
| / | | | | | | | | | | | |
| / | | | | | | | | | | | |
| / | | | | | | | | | | | |
| / | | | | | | | | | | | |

| Kurs | Utfärdad den / 19 | Exp.nr | Förrättningsman (namnteckning) | Biträde (namnteckning) | Tilläggsblad st. |
|---|---|---|---|---|---|
| | | | | | |

[1]) Behöver angivas endast om annat tullklareringssätt än direkt förtullning avses.

[2]) Angives i kronor per enhet (kg, l, st) resp. i procent.

Tv 400

**Format: A 5.** Bl 633.60 består av fyra sammanhängande blad för kopiering. *Se art 97, 111, 119: 1 och 129: 1.*

3—1581 58

**Ändringstryck nr 18** (38 blad)
December 1958.

Framsidan:

Avlämnas i 3 ex.

# Inrikes varuanmälan I
(för utrikes gods)[1]

Förpassningen mott. den / 195

Ig-nr etc. Tullagerjourn.nr (å bestämmelseort)

Tullanstalt (tullavd.)

Plats för överlåtelse m. m. (Kopieras ej)

Ig-nr etc Tullager-journ.nr

Utg.-punkt för anst.-tid

Varuanm. mott. den

| Kollis märke och nr | antal o. slag | Godsets handelsbenämning | kvantitet | Bestämmelseort, mottagare m. m. | Kon.nr etc. Anm. till uppl. den |
|---|---|---|---|---|---|
| | | | | | |

Anmäles till

☐ transitering ☐ förflyttning från transitupplag till transitupplag å annan ort ☐ förflyttning från tullnederlag till tullnederlag å annan ort

..... den / 195

Inkommet med

Att försändas med

Förpassas till

den / 195

Bokföringspgr för varuposter

Redov.nr

Tulltjänsteman (namnteckning)

Varuhavare (firma, namnunderskrift)

Tel.nr

Referens

[1] Vid förflyttning från ett tullnederlag till annat skola även uppgivas godsets inköpsland, ursprungsland och statistiska värde.

Sj bl 633.63 (Tbr 58).

Tv 404

Baksidan:

Anteckningar

| Utt. fr. tullagerlokal d. | Avl. t. befordran d. | Tullförsegling etc. | Plomberingstång nr |
|---|---|---|---|
| / 195 | / 195 | | |

Tulltjänsteman (namnteckning)

Lossat utan anmärkning, attesteras — den / 195

Tulltjänsteman (namnteckning)

Omstående gods mottaget, kvitteras

den ...../..... 195.....

(Befälhavare, förare, järnvägsstation, postanstalt)

**Format: A 5** Bl 633.63. Svart tryck på ljusgult papper. *Se art 110:7.*

**Ändringstryck nr 18** (38 blad)
December 1958.

# Tullgods

SJ bl 633.70 (Tbr 58)

Statens järnvägar SJ bl 633.71 (Gbr 30).

## Omexpedition
## Tullklarering

i _____

**Format:** Bl 633.70: halv A 8; bl 633.71: A 7. *Se: Betr bl 633.70 art 94: 2, 126: 1 a) och 126: 1 b); betr bl 633.71 art 126: 1 c), 126: 2 a) och 129: 4.*

STATENS JÄRNVÄGAR

# Tullgods

SJ bl 635.9 (Tbr 58)

**Vagn nr** _____

**Befordringsklass:**

# Tullklarering

**i** _____

**Över** _____

**Från** _____

**Bruttovikt**_____**ton**

(Vagnens + lastens vikt)

SJ bl 635.16 (325 V) (Gbr 48)

**Format:** Bl 635.9: A 6; bl 635.16: 140×140 mm. Bl 635.16 är tryckt med grön färg. *Se: Betr bl 635.9 art 94:2, 126:1 a) och 126:1 c) och betr bl 635.16 art 126:1 c) och 126:2 b).*

**Ändringstryck nr 18** (38 blad)
December 1958.

*KUNGL. TULLVERKET*

**Utg. VARUANMÄLAN I**
(för tullgods)
Utfärdningsdatum

Ug-nr etc.
Referensnr | Kon.nr (utrikes g.)
Ant. tilläggsblad | Anm. till uppl.

Köpare*
*Skohörnan Oslo Ö*

Varumottagare (om annan än köparen)*
*Sped A/S Oslo Ö*

Försäljningsland
*Norge*
Förbrukningsland
*Norge*

Avsändare
*N N Skofabrik Kumla*

Införsellägenhet (utrikes g.)

Ombud i slutliga utförselorten
Telefon *18 261*
Anmäles till** *Utförsel*

Länderkod för stat. ändamål

Inrikes transportlägenhet *Bantåg*
Avsändningsort *Kumla*

Tullanstalt (tullavd.)

Utförsellägenhet *Bantåg*
Slutlig utförselort *Ed*
Bestämmelseort *Oslo Ö*

| Må utföras | Förpassas till | f. v. b. till | Ig.nr etc., tullagerjournal nr |
|---|---|---|---|
| Avfört på lic. nr Exportförb. | Tullförsegling etc. | | Utgångspunkt för anståndstid |
| Tulltjänstemans underskrift | Datum Tulltjänstemans underskrift | | Varuanmälans mottagningsdatum |

| Märke och nummer | Kollis antal och slag samt godsets handelsbenämning | Stat. nr | Mängd enligt stat. varufört | Stat. värde (fob sv. kr) |
|---|---|---|---|---|
| *adr. som ovan* | *2 kart skinntofflor* | *64.02.110* | *200 par* | *1 600: —* |
| | *1 kart strumpor av ull* | *60.03.410* | *30 kg.* | |
| | | | *12 duss par* | *360: —* |

*Blanketten skall utskrivas i 2 exemplar och avlämnas till avsändningsstationen tillsammans med frakthandlingarna. Varuanmälan kan också sändas i brev med post till den slutliga utförselorten, vilket i så fall skall bekräftas i fraktsedeln.*

Exempel på ifylld blankett

* Ej obligatorisk uppgift. ** I det fall ej reguljär export föreligger, angives vid utförsel även ändamålet därmed (t. ex. efter reparation; för reparation eller bearbetning; såsom varuprov)

| Uttag. fr. tullagerlokal den | Avlämnat t. befordran den | Bokföringspgr för varuposter | Redovisningsnr |
|---|---|---|---|
| Tullförsegling etc. | Plomb.-tång | Ovanstående gods mottaget, kvitteras | Datum |
| Tulltjänstemans underskrift | | | |
| Inlastningsdag | Tullförsegling etc. | Befh., förare, jvg-stat., postanst. | |
| Plomb.-tång | Tulltjm. underskr. | | |

Ort *Kumla* | Datum *13/11 58*
Varuhavare (firma, namnunderskrift)
*N N Skofabrik*
Referens *K.S.* | Tfn *1826*

SJ bl 633.81 (Tbr 58).
Tv 402

**Format A 4:** Bl 633.81. Gult papper. *Se art 106 och 110:2.*

*KUNGL. TULLVERKET*

**Utg. VARUANMÄLAN I**
**(för restitutionsgods)**
Utfärdningsdatum

Tullanstalt, Ug-nr etc.
Referensnr
Mottagningsdat.
Ant. tilläggsblad
Klar.dag f. trp-m.

Köpare*
*Firma S. Svensson Halden*

Varumottagare (om annan än köparen)*

Försäljningsland
*Norge*
Förbrukningsland
*Norge*

Avsändare
*N N Väveri AB Alingsås*

Ombud i slutliga utförselorten
Telefon
*26 00 00*

Anmäles till utförsel under anspråk på**
*Allmän industrirestitution*

Länderkod för stat. ändamål

Godset undersökt
fullständigt
gm stickprov

Uppgifterna ang. varans mängd o. beskaff. attesteras

Inrikes transportlägenhet
*Bantåg*

Avsändningsort
*Alingsås*

Utförsellägenhet
*Bantåg*

Slutlig utförselort
*Ed*

Bestämmelseort
*Halden*

**Må utföras**

Avfört på lic. nr
Exportförb.

**Förpassas till** f. v. b. till

Tullförsegling etc.

Datum

Tulltjänstemans underskrift

Datum Tulltjänstemans underskrift

Tulltjänstemans underskrift

| Märke och nummer | Kollis antal och slag samt godsets handelsbenämning | Stat. nr | Mängd enligt stat. varufört. | Stat. värde (fob sv. kr.) |
|---|---|---|---|---|
| *2479/1* | *1 säck bomullsvävnader* | *55.09.601* | *63 kg*<br>*503 meter* | *1 071:—* |

*Blanketten skall utskrivas i 3 exemplar och avlämnas till avsändningsstationen tillsammans med frakthandlingarna. Varuanmälan kan också sändas i brev med posten till den slutliga utförselorten, vilket i så fall skall bekräftas i fraktsedeln.*

* Ej obligatorisk uppgift. ** Allmän industri-, kvarnindustri-, varvsindustri-, flygindustri- eller handelsrestitution resp. särskild restitution.

Befrielse från avgivande av försäkran medgiven av den

Befrielse från undersökning av godset medgiven av den

Lättnad i tullkontrollen medgiven av den

*Alingsås* den *13/11 1958*

Avl. t. befordr. den Tullförsegling etc.

Plomb.-tång Tulltjm. underskr.

Inlastningsdag Tullförsegling etc.

Plomb.-tång Tulltjm. underskr.

Ovanstående gods mottaget,

kvitteras den __/__ 19__

(Befh. förare, jvg.-stat., postanst.)

*N N Väveri AB*
Varuhavare (firma, namnunderskrift)
*(Namnunderskrift)*

Tfn *26 00 00*
Referens *S.V.*

Exempel på ifylld blankett

SJ bl 633.81.1 (Tbr 58).

Tv 402 R

**Format: A 4.** Bl 633.81.1. Gult papper. Blanketten har text även på baksidan. *Se art 106 och 110:2.*

**Ändringstryck nr 18** (38 blad)
December 1958.

*KUNGL. TULLVERKET*

**Utg. VARUANMÄLAN II**
(för a. gods än tullgods)
Utfärdningsdatum

Tullanstalt, Ug-nr etc.

Referensnr

Mottagningsdat.

Köpare*

Varumottagare (om annan än köparen)*

Försäljningsland

Förbrukningsland

Avsändare

Anmäles till utförsel

Länderkod för stat. ändamål

Utförsellägenhet

Bestämmelseort

Försäkran
**Att den till utförsel anmälda sändningen icke innehåller andra varor än denna varuanmälan upptager, försäkras härmed på tro och heder.**
Datum

(Namnteckning)

Bevittning
**Bestyrkes av undertecknade, som jämväl närvarit vid godsets inpackning.**

(Namnteckning) (Namnteckning)

| Märke och nummer | Kollis antal och slag samt godsets handelsbenämning | Stat. nr | Mängd enligt stat. varufört. | Stat. värde (fob sv. kr) |
|---|---|---|---|---|
| | | | | |

den

Varuhavare (firma, namnunderskrift)

Tfn Referens

SJ bl 633.81.2 (Tbr 58).

Tv 403

* Ej obligatorisk uppgift

**Format: A 4.** Bl 633.81.2. Papper i svagt blå färg. *Se art 106 och 136: 1.*

STATENS JÄRNVÄGAR

# Anhållan att järnvägssändning återlämnas av tullanstalt

Till tullanstalten i

Följande till Eder överlämnade järnvägssändningar begäres åter för (Tillämpligt alt markeras med X)

☐ återutförsel ☐ återutförsel efter anmälan till returförtullning ☐ eftersändning till _____

| Ankomst-dag | Avsändningsstation eller -land | Kolli | | | Mottagare | Tullanstaltens ink redovisn-nr | Anm |
|---|---|---|---|---|---|---|---|
| | | antal | märke och nr | slag | | | |
| | | | | | | | |
| | | | | | | | |
| | | | | | | | |
| | | | | | | | |
| | | | | | | | |

Ovanstående _____ st försändelser

kvitteras

_____

_____

SJ bl 633.67 (Tbr 58)

Format: A 5. *Se art 129:5.*

Ändringstryck nr 18 (38 blad)
December 1958.

# Uppgift å de järnvägar, som befordra gods såsom varmvagnsgods.

Statens och av statens järnvägar trafikerade (å linjerna Eksjö—Österbymo, Mariestad—Moholm och Lärbro—Visby—Burgsvik dock endast styckegods),
Byvalla—Långshyttans (endast styckegods),
Dala—Ockelbo—Norrsundets,
Grängesberg—Oxelösunds,
Göteborg—Särö (endast styckegods),
Krylbo—Norbergs (endast styckegods),
Kumla—Yxhults (endast styckegods),
Nora Bergslags (endast styckegods),
Nordmark—Klarälvens,
Stockholm—Nynäs,
Stockholm—Roslagens,
Stockholm—Saltsjöns (endast styckegods i lokal trafik),

Utgivet den 1 februari 1949. **Ändringstryck nr 14** (19 blad).

## Uppgift å de järnvägar,

### som befordra gods såsom kylvagnsgods, ävensom uppgift å isningsstationer. [1])

Elkylda vagnar få icke utlämnas för transport, som skall gå under kyla på någon sträcka, som icke är utrustad för eldrift.
(De järnvägar, som i tabellen utmärkts med *, tillhandahålla själva kylvagnar.)

| | |
|---|---|
| a. **Kylvagnsstyckegods befordras av följande järnvägar:** | |
| * Statens (endast på särskild order). | |
| b. **Vagnslastsändningar av kylvagnsgods befordras av följande järnvägar:** | **Isning eller omisning kan ske vid följande stationer:** |
| * Statens och av statens järnvägar trafikerade med undantag av linjerna Eksjö—Österbymo, Mariestad—Moholm, Lärbro—Visby—Burgsvik och Slite—Roma—Hablingbo. | Göteborg (samtliga stationer), Hallsberg, Halmstad C, Haparanda, Hälsingborg C/F, Kalmar C, Karlskrona C, Landeryd, Linköping C, Luleå, Långebro, Malmö C, Nässjö, Stockholm N, Trelleborg F, Växjö, Ånge, Ängelholm C, Östersund C. |
| * Grängesberg—Oxelösunds, Stockholm—Nynäs. | Nynäshamn. |

[1]) Skyldigheten för viss station att isa och omisa kylvagnar innebär icke, att stationen är skyldig att hava eget isupplag, utan saken kan även ordnas på det sättet, att avtal träffas med bryggeri, mejeri eller dylikt företag å platsen att tillhandahålla stationen erforderlig is.

# Uppgift å de enskilda järnvägar,

## som tillämpa de med dubbelstreck betecknade delarna av Godstransportföreskrifterna del I.[1])

Askersund—Skyllberg—Lerbäcks,
Byvalla—Långshyttans,
Dala—Ockelbo—Norrsundets,
Grängesberg—Oxelösunds,
Göteborg—Särö,
Hällefors—Fredriksbergs,
Krylbo—Norbergs,
Kumla—Yxhults,
Malmö—Limhamns,
Matfors—Vattjoms,
Nora Bergslags,
Nordmark—Klarälvens,
Näs—Horndals (endast vagnslastsändningar för Horndals bruks räkning),
Spånga—Lövsta,
Stockholm—Nynäs,
Stockholm—Roslagens,
Stockholm—Saltsjöns,
Sundbyberg—Ulvsundasjöns,
Västra Klagstorp—Tygelsjö.

[1]) Bil. E och F innehålla uppgift å de järnvägar, som befordra gods såsom varmvagnsgods eller kylvagnsgods.

Utgivet den 1 februari 1949. **Ändringstryck nr 14** (19 blad).

17—414 57

# Föreskrifter angående föremål, som endast under vissa villkor mottagas till befordring.

(Avskrift av Trafikstadgans bilaga A. Motsvarande föreskrifter för internationell trafik återfinnas i bilaga I till Internationella fördraget.)

*(Se art. 6:10.)*

## A. Dyrbarheter.

*Föremål av guld, silver eller platina, penningar, värdepapper, dokument, ädelstenar, äkta pärlor, konstföremål och andra dyrbarheter* mottagas till befordring på följande villkor:

1. Guld- och silvertackor, platina, penningar och mynt av ädla metaller, värdepapper, dokument, ädelstenar och äkta pärlor mottagas till befordring endast såsom ilgods samt under villkor, att föremålen äro omsorgsfullt inpackade i hållfasta, säkert tillslutna och förseglade fat eller lådor samt att varje kolli har en vikt av minst 25 kilogram.

2. Penningar och mynt av oädla metaller, konstföremål, såsom målningar, statyer, bronser och antikviteter, ävensom pretiosa och andra dyrbarheter, särskilt nya eller begagnade föremål av guld, silver och platina, jämväl om de äro besatta med ädelstenar och äkta pärlor, skola å fraktsedeln uttryckligen angivas såsom sådana.

3. För under avdelning A angivna föremål ansvarar icke järnvägen till högre sammanlagt belopp än 500 kronor för varje sändning, järnvägen obetaget att för visst fall träffa särskild överenskommelse angående sättet och villkoren för befordringen.

## B. Förtätade gaser och flytande luft.

I. *Förtätade gaser* mottagas till befordring under följande villkor:

1. För transport av *komprimerade gaser* (syre, kväve, väte och lysgas) använd behållare skall vara tydligt stämplad (ej målad) med:

a) namn (ej enbart kemisk formel) på den i behållaren befintliga gasen samt tillverkarens namn eller stämpel;

b) uppgift om år, månad och dag, då undersökning av behållarens motstånd mot vätsketryck ägt rum, samt om storleken av detta vätsketryck, ävensom av styrelsen för statens järnvägar godkänt märke, utvisande den person eller anstalt, som verkställt undersökningen;[1])

c) högsta tillåtna fyllningstrycket;

d) vikten av den tomma behållaren utan löstagbara delar (t. ex. ventil och kåpa).

Dylika behållare få icke mottagas till befordring, för så vitt icke undersökning företagits inom de fem sista åren.

Det vid undersökningen använda provningstrycket får ej understiga 190 atmosfärer och skall med minst 50 % överstiga det tillåtna fyllningstrycket.

Försäkran, att icke någon i sändningen ingående cylinder är fylld till högre tryck än $^2/_3$ av provningstrycket, skall av avsändaren tecknas å fraktsedeln.

2. För transport av *gaser i flytande form* (kolsyra, kväveoxidul, ammoniak, klor och svavelsyrlighet) använd behållare skall, med nedan under 3 angivna undantag, vara märkt med:

[1]) De personer och anstalter, vilka äga verkställa denna undersökning, angivas i förteckning å nästa sida.

a) uppgift om vikten å den tomma behållaren — inbegripet utstyrseldelarna (skyddshuv, ventil, propp o. d.);

b) högsta tillåtna vikten av innehållet;

c) år, månad och dag, då undersökning av behållarens motstånd mot vätsketryck ägt rum, ävensom av styrelsen för statens järnvägar godkänt märke, utvisande den person eller anstalt, som verkställt undersökningen.[1])

Dylika behållare få icke mottagas till befordring, för så vitt icke undersökning företagits inom de två sista åren av behållare med klor och svavelsyrlighet samt inom de fem sista åren av behållare med andra gaser.

Det invändiga tryck, som skall användas vid provning av behållare för i detta moment nämnda varuslag, och den vid behållarnas begagnande högsta tillåtna vikten av innehållet skola uppgå till:

*α*) för kolsyra och kväveoxidul: minst 190 atmosfärer och 1 kilogram vätska för varje 1,34 liter av behållarens rymd (en behållare, som rymmer 13,40 liter vatten, får således icke innehålla mer än 10 kilogram förtätad kolsyra);

*β*) för ammoniak: minst 30 atmosfärer och 1 kilogram vätska för varje 1,86 liter av behållarens rymd;

*γ*) för klor: minst 22 atmosfärer och 1 kilogram vätska för varje 0,80 liter av behållarens rymd;

*δ*) för svavelsyrlighet: minst 12 atmosfärer och 1 kilogram vätska för varje 0,80 liter av behållarens rymd;

*ε*) för fosgén: minst 15 atmosfärer och 1 kilogram vätska för varje 0,80 liter av behållarens rymd.

3. *Flytande kolsyra, som förvaras i för sifoner avsedda stålpatroner försedda med ventil, som vid patronernas upphettning tillåter kolsyran strömma ut,* må mottagas till befordring, utan att patronerna äro märkta på sätt här ovan angivits. Å fraktsedeln skall godset angivas såsom »flytande kolsyra i med ventil försedda patroner».

Ovan i mom. 2 föreskriven märkning behöver ej heller anbringas å sådan behållare för flytande kolsyra, som framställts av mjukt stål utan fogar med en rymd av högst 220 kubikcentimeter.

4. a) För transport av i *aceton upplöst acetylen (acetongas, acetylen, dissous* eller *dissousgas)* använda behållare skola vara försedda med av styrelsen för statens järnvägar godkänt märke att undersökning av deras motstånd mot vätsketryck ägt rum och att därvid trycket uppgått till minst 50 atmosfärer.[1])

[1]) Förteckning över av Järnvägsstyrelsen godkända tryckprovningsförrättare, märken som dessa få använda, samt tid, då behörigheten upphört.

| Plats | Namn | Märke | Behörigheten upphörde den |
|---|---|---|---|
| Avesta | B. Eriksgård | B. E. | |
| Borås | H. Ek | H. E. | |
| Domnarvet | H. Rudqvist | H. R. | |
| Eskilstuna | K. Bergman | K. B. | |
| » | H. Egestål | H. El. | |
| Fagersta | M. Ericson | M. E. | |

| Plats | Namn | Märke | Behörigheten upphörde den |
|---|---|---|---|
| Göteborg | Mellersta & Norra Sveriges Ångpanneförening | Å. F. | |
| » | Chalmers provningsanstalt | C. P. el. | |
| » | T. A. Ohlsson | T. A. O. | |
| » | K. Fihn | K. F. | |
| » | N. Hellman | N. H. | |
| » | L. Karlsson | L K | |
| » | S. Kristiansson | S. K. | |
| » | H. Magnusson | H. M. | 30/6 1956 |
| » | R. Hj. Wassberg | R. Hj. W. | |
| » | S. E. Wassberg | S.E.W. | |
| Halmstad | G. Kristiansson | G. K. | |
| » | G. Salwén | G. S. | |
| Hedemora | C. T. Wassberg | C.T.W. | |
| Hälsingborg | R. Thörnqvist | R. Th. | |
| Jönköping | K. Eriksson | K. E | |
| » | J. Lindström | J. Lm | |
| » | I. Nilsson | I. N. | |
| Kalmar | K. G. Byfors | G. B. | |
| » | B. Karlsson | B. K. | |
| » | G. Nordström | G. N. | |
| » | K. G. Ohlsson | K.G.O. | |
| Karlsborg | K. A. Ericsson | K. A. | |
| » | S. O. Caldeborg | S.O. C. | |
| » | C. Nordin | C. N. | |
| Karlshamn | F. Torén | F. T. | |
| Karlskoga | E. Pehrsson | E. P. | |
| Karlskrona | A. Antonsson | A. An. | |
| » | F. Roos | F. R. | |
| » | O. Torsdal | O. Jn. | |
| » | G. S V. Wallfors | G. S. W. | |

| Plats | Namn | Märke | Behörigheten upphörde den |
|---|---|---|---|
| Karlstad | K. G. Dahlrot | K. G. D. | |
| » | E. Nylander | E. N. | |
| » | G. E. L. Petersson | G. P. | |
| Köping | H. Gärd | H. G. | |
| Limhamn | O. E. Green | O. G. | |
| » | A. Pålsson | A. P. | |
| Linköping | S. Johansson | S. Jn. | |
| » | O. von Zweigbergk | O. v. Z. | |
| Ljungaverk | O. Möllerstedt | O. M. | |
| Ludvika | P. Bergman | P. Bn. | |
| Luleå | A. Karlsson | A. K. | |
| » | J. E. Lundgren | E. L. | |
| Malmslätt | A. Andersson | A. A. | |
| Malmö | Södra Sveriges Ångpanneförening | S. S. Å. F. | |
| » | G. Hollstrand | G.H. | |
| » | N. J. Olofsson | N. J. O. | |
| Motala | A. Björklund | A. B. | |
| » | L. A. Henriksson | A. H. | |
| » | W. R. Thost | R. T. | |
| Motala verkstad | B. Flodén | B. F. | |
| » » | J. A. Sparring | J. A. S. | |
| Norrahammar | E. Sjögren | E. S. | |
| Norrköping | G. Bernerling | G. Bg. | |
| » | C. E. Quennerstedt | C. E. Q. | |
| Oskarshamn | G. Löwing | G. L. | |
| » | W. Rosmyr | W. R. | |
| Sandviken | G. Östlund | G. Ö. | |
| Skutskär | L. Barr | L. B. | |
| » | D. Furberg | D. F. | |
| Skövde | B. A. W. Lundin | A. L. | |

| Plats | Namn | Märke | Behörigheten upphörde den |
|---|---|---|---|
| Stockholm | Å. Arhammar | Å. A. | |
| » | G. Dahlström | G. D. | |
| » | A. O. Hamnér | A. O. H. | |
| » | H. E. Hansson | H.E.H. | |
| » | B. R. Larsson | B.R.L. | |
| » | G. B. F. Olsson | G. O. | |
| » | J. T. Ragnhammar | T. R. | |
| » | G. Ross | G. R. | |
| » | Statens provningsanstalt | En krona och därunder bokstäverna S. P. | |
| » | L. R. E. Schütt | L.R.E.S. el. L.R S. | |
| » | Mellersta & Norra Sveriges Ångpanneförening | Å. F. | |
| » | O. Webjörn | O. Wn. | |
| Stockviksverken | A. Strandberg | A. S. | |
| Sundbyberg | H. A. V. Juhlin | V. J-n. | [1] |
| » | J. Nordling | J. N. | |
| » | G. Wennström | G. Wn | |
| Sundsvall | Mellersta & Norra Sveriges Ångpanneförening | Å. F. | |
| » | G. A. Wallner | G. W. | |
| Tierp | P. Almér | P. A. | |
| Trollhättan | K. G. Andersson | K. G. A. | |
| Uppsala | E. Narfström | E. Nm. | |
| » | K. G. S. Sjögren | S. Sn. | |
| Västerås | P. A. Andersson | P.A.A. | |
| » | E. A. Engstrand | E. E. | |
| » | S. U. Eriksson | S. U. E. | |
| » | T. Svensson | T. S. | |
| » | G. Tingqvist | G. T. | |

[1]) Behörigheten innefattar endast transportabla behållare för propan, rymmande högst 5 l.

| Plats | Namn | Märke | Behörigheten upphörde den |
|---|---|---|---|
| Västerås | A. Carlson | A. C. | |
| » | A. G. Wedhammar | A. G. W | |
| » | A. Weström | A. W. | |
| Örebro | G. A. Ek | G. A. E. | |
| » | P. Hällström | P. H. | |
| » | J. L. Looström | J. L. | |
| » | O. M. Rosendahl | O.M.R. | |
| Örnsköldsvik | D. A. Enquist | D. E. | |

I fråga om tuber med kolsyra till brandsläckningsapparaten »Trygg» utgöres märkningen av en krona och bokstäverna »C. V.» S.

Undersökningen må dessutom verkställas

av den tyska ångpanneföreningen (»Dampfkessel-Überwachungs-Verein»); av föreningen undersökt cylinder märkes med en örn (nyare märke);

av Ångpanneföreningen i Prag, beträffande behållare för transport av komprimerade gaser; av föreningen undersökt cylinder märkes med Z & V (S / K);

av Technischer Ueberwachungs-Verein i Tyskland; av denna myndighet undersökt cylinder märkes med TÜ och därunder en siffra, t. ex. TÜ 9;

av den belgiska organisationen »Association des Propriétaires de Récipients à Gaz Comprimés, Liquéfies ou Dissous» (förkortat »Apragaz»); av föreningen undersökta behållare märkas ⌐B⌐.

av Rükstoezicht op het Stoomwesen, Afdeling Drukvaten, Haag (Holland) för gasflaskor för propan och propan-butan i flytande form (gasol); av företaget undersökta gasflaskor märkas »V B Holland».

av Statsprøveanstalten i Köpenhamn; av anstalten undersökta behållare är märkta med en krona och därunder de sammanflätade bokstäverna S och P.

Styrelsen har vidare godkänt för järnvägstransport inom Sverige

1. Amerikanska behållare för freon, märkta »ICC 4 B 300» eller »ICC 4 BA 300»;

2. Tyska behållare för kondenserad ammoniak, undersökta av »vereidigter Sachverständiger für die Abnahme von Stahlflaschen u. Behältern» och märkta med en krona inom ring.

b) Behållarna skola vara fyllda med s. k. agamassa eller annat av styrelsen för statens järnvägar godkänt ämne.[1]) Å fraktsedeln skall finnas angivet det ämne, med vilket behållarna äro fyllda.

5. Med förtätade gaser fyllda behållare få icke kastas eller utsättas för sol- eller ugnsvärme.

II. *Flytande luft* mottages till befordring i med dubbla väggar försedda glasflaskor, vilka förhindra ledning och utstrålning av värme. Glasflaskorna skola vara beklädda med filt samt tillslutna med filtpropp på sådant sätt, att innehållet icke kan flyta ut, men att uppkommande gaser kunna utströmma, utan att i flaskan alstra alltför starkt tryck. Filtproppen skall sitta så fast, att den icke lossnar, om flaskan skulle falla omkull eller vändas upp och ned. Flaskorna skola skyddas för stötar genom att ställas i stadigt stående ståltrådskorgar eller liknande ställningar. Dessa ståltrådskorgar eller ställningar skola ställas i metallådor eller med bleck beklädda trälådor, som äro ovantill öppna eller täckta med endast ett ståltrådsnät eller ett genomborrat lock eller på annat liknande sätt. Lådorna skola vara försedda med påskrift: »Flytande luft». Såsom packningsämne må icke användas sågspån, träull, torv, halm, hö eller annat lättantändligt ämne. Lådorna skola i järnvägsvagnarna ställas på sådant sätt, att de icke kunna falla omkull eller falla ned, och så att flaskorna stå upprätta och icke utsättas för att skadas av annat i samma vagn inlastat gods. Lättantändliga föremål eller flytande ämnen få icke lastas i omedelbar närhet av flytande luft.

I stället för med dubbla väggar försedda och med filt beklädda glasflaskor kunna för transport av flytande luft användas även andra behållare, för så vitt de äro skyddade mot värme, så att de icke överdragas med imma eller rimfrost. Om dylika behållare äro tillräckligt starka och stå tillräckligt stadigt, behöva de icke vara inneslutna i ståltrådskorgar eller dylikt emballage. I övrigt gälla även i detta fall i tillämpliga delar föreskrifterna i föregående stycke.

**Tilläggsbestämmelser:**

1) Cylindrar med syrgas, avsedd för bildframställning e. d., befordras såsom resgods, om cylindrarna uppfylla de i avd. B I: 1 föreskrivna villkoren.

2) För transport å järnväg av klor och svavelsyrlighet (svaveldioxid) gälla därjämte särskilda av järnvägsstyrelsen utfärdade föreskrifter.

3) För transport av dikloridfluormetan (freon) och metylklorid använd behållare skall vara märkt på sätt under mom. 2 här ovan angivits.

Det invändiga tryck, som skall användas vid provning av dylik behållare, och den vid behållarnas begagnande högsta tillåtna vikten av innehållet skola uppgå till:

för dikloridfluormetan (freon): minst 13 atmosfärer och 1 kilogram vätska för varje 0,89 liter av behållarens rymd;

för metylklorid: minst 16 atmosfärer och 1 kilogram vätska för varje 1,25 liter av behållarens rymd.

Transport som resgods av här nämnda gasbehållare får ske under samma villkor.

## C. Eldfarliga och därmed jämförliga ämnen.

I. *Tändstickor* skola vara paketerade och inlagda i lådor av trä, metall eller annat hållbart material, såsom hårdlimmad läderpapp eller kraftpapp.

II. a) *Fosfor, vanlig (gul eller vit)* skall förvaras i med vatten fyllda bleckdosor med tillödda lock. Bleckdosorna skola vara inlagda i tätt slutna, med sågspån fyllda och med starka handtag[2]) försedda trälådor, icke vägande över 100 kilogram och försedda med tydlig påskrift: »Vanlig vit (gul) fosfor».

Sådant gods får icke befordras i samma vagn som lättantändligt gods och får icke förvaras i godsmagasin, utan skall av mottagaren genast avhämtas.

[1]) Järnvägsstyrelsen har såsom fyllnadsmassa även godkänt s. k. kapokmassa (kapokfiber med en porositet av omkring 75 %) samt air liquide-massa (av L'Air Liquide's i Paris tillverkning).

[2]) Enligt Kungl. Styrelsens skrivelse den 8 mars 1927, d. nr Tbr II G 72, möter intet hinder att till befordring mottaga fosfor i lådor, som sakna *fasta* handtag.

b) *Fosfor, amorf (röd)* och *fosforsesquisulfid* skola vara förpackade i bleckdosor med väl tillslutna lock, som genom lämpligt bindemedel (paraffin, smält harts eller dylikt) hermetiskt sammanfästats med dosorna. Bleckdosorna skola vara inlagda i sågspån i med starka handtag försedda trälådor, icke vägande över 150 kilogram och försedda med tydlig påskrift: »Röd fosfor» eller »Fosforsesquisulfid».

c) *Fosforkalcium* skall vara förpackat i bleckdosor med tillödda lock. Bleckdosorna skola vara inlagda i sågspån i med starka handtag försedda trälådor, icke vägande över 90 kilogram och försedda med tydlig påskrift: »Fosforkalcium».

III. *Klorsyrat kali och andra klorsyrade salter* skola vara förvarade i väl tillslutna lådor eller fat av trä, invändigt klädda med papper eller annan tät innerförpackning.

Vid försändning såsom styckegods skola lådor och fat vara försedda med påskrift angående innehållet. Lådorna skola vara försedda med handtag.

Såsom vagnslastgods må klorsyrat kali befordras i dubbla säckar i slutna, plomberade vagnar.

IV. *Kalciumkarbid* skall vara inpackad i starka, luft- och vattentätt tillslutna, av järnplåt eller annan smidig metall, dock icke koppar, tillverkade kärl, vari andra ämnen icke få vara samtidigt inpackade. I myckenhet till och med högst 1 kilogram må kalciumkarbid förpackas även i starka, täta burkar av trä eller papp med tätt slutande lock, som skall vara fästat vid burken medelst påklistrad pappersremsa. Burkarna skola till ett antal av högst 100 stycken vara stadigt förpackade i stark trälåda.

Metallkärlen och lådorna skola vara tydligt märkta med orden: »Kalciumkarbid; farlig vid beröring med vatten». Vid befordring i burkar av trä eller papp får karbiden transporteras endast i slutna järnvägsvagnar.

V. *Natrium* och *kalium* mottagas till befordring antingen i starka bleckkärl med tillödda eller med packning försedda, fastskruvade lock eller ock i väl tillslutna glasflaskor, som skola vara fullständigt torra eller fyllda med petroleum. Glasflaskorna skola vara omsorgsfullt inbäddade i kiselgur eller annan porös jordart samt vara inpackade i starka trälådor.

För transporten skola användas slutna vagnar eller öppna vagnar, som äro fullständigt täckta med presenningar.

VI. 1. *Ull, hår, konstull, bomull, silke, lin, hampa och jute,* i rått tillstånd eller i form av avfall från spinnerier och väverier, såsom lump eller putslappar, samtliga såframt de äro oljade eller fernissade, samt *oljade, fernissade eller tjärade alster av samma ämnen*, t. ex. oljerockar, garner, repslagerivaror, drivremmar av bomull eller hampa, varp-, harnesk- och solvtråd,

mottagas icke till befordring annat än i torrt tillstånd [jämför dock punkt 2 d)] och skola lastas i slutna vagnar eller i öppna vagnar, vilka skola fullständigt täckas med presenningar.

2. I övrigt gälla angående dessa varuslag följande bestämmelser:

a) De behandlas såsom oljade, fernissade eller tjärade, för så vitt icke fraktsedeln uttryckligen angiver motsatsen.

b) Begagnat trassel befordras endast i fasta, väl tillslutna fat, lådor eller andra behållare.

c) Avfall från väverier och spinnerier mottages icke i pressade balar.

d) Oljade eller fernissade putslappar få mottagas till befordring även i vått eller fuktigt tillstånd, för så vitt godset är inpackat på sätt punkt b) stadgar.

VII. *Godsslag, som lätt kunna antändas av gnistor*, såsom hö, halm, vass (med undantag för spanska rör), bark, torv (med undantag för s. k. maskin- eller presstorv), torvströ, torvmull, träull, vegetabiliska spinnämnen och avfall därav, pappersspån, torr trämassa och träspån (med undantag för s. k. ribbtugg), ävensom *varor, framställda genom blandning av petroleumrester, harts och dylikt med luckra, brännbara ämnen*, samt *gips, kalkaska* och *trass*, mottagas i oemballerat tillstånd till befordring såsom vagnslastgods endast i slutna vagnar eller i öppna vagnar, vilka skola fullständigt täckas med presenningar.

## Tilläggsbestämmelse.

Järnvägen äger på avsändarens risk att till befordring mottaga vagnslastsändningar, vilka sakna täckning eller eljest icke uppfylla stadgans bestämmelser om täckning.

Anm 1. Ovan angivna godsslag mottagas tillsvidare i trafik inom Sverige i oemballerat tillstånd till befordring såsom vagnslastgods i öppna vagnar, även då godset är täckt med presenningar endast på sådant sätt, *att presenningarna fullständigt skydda lastens övre yta och gavelytor*, under det att större skydd åt lastens långsidoytor än det, som erhålles av de sålunda använda presenningarna, icke behöver förefinnas. Denna bestämmelse får icke utgöra hinder för att presenningar på avsändares begäran, och då tillgången det medgiver, utlämnas till sådant antal, att godset kan fullständigt täckas.

Anm. 2. Oemballerad torr trämassa i balar må tillsvidare i svensk och svensk-norsk trafik befordras i öppna vagnar utan täckning av presenningar, när avsändaren i fraktsedeln begärt dylikt befordringssätt.

Anm. 3. Om förbud mot sammanlastning av visst gods med lätt antändbart gods, se art 59 a, mom 2, och bil K, tilläggsbestämmelse till § 51.

VIII. *Träkol* och *träkolsstybb* skola vid avlämning till transport på järnväg vara så behandlade, att självantändning icke behöver befaras. Kol av enbart ribbved, flis och hack skola vara utrivna ur mila eller uttagna ur kolugn och lagrade under lufttillträde minst fyra dagar före inlastningen. Kol av annat sågavfall och av kastved samt skogskol skola vara utrivna ur mila eller uttagna ur kolugn och lagrade under lufttillträde minst åtta dagar före inlastningen. Träkol och träkolsstybb mottagas till befordring endast under förutsättning, att avsändaren i fraktsedeln förklarar, att dessa villkor äro uppfyllda.

Förklaringen i fraktsedeln skall ha följande lydelse:

»Icke självantändliga. Att kolen (stybben) lagrats minst $\frac{\text{fyra}}{\text{åtta}}$ dagar under lufttillträde försäkras.» (Namnunderskrift.)

Järnvägsstyrelsen äger dock, efter prövning i varje särskilt fall, för ugnskol medgiva kortare lagringstider ävensom att deklarationen »icke självantändliga» må uteslutas. För milkol må deklarationen »Icke självantändliga» uteslutas, om avsändaren fraktsedeln uttryckligen angiver sändningen som milkol.

## Tilläggsbestämmelser.

Vagnar lastade med *träkol* eller *träkolsstybb* skola i tåg, som drages av elektrolok, framföras så, att mellan dragande lok och träkolslastad vagn finnas minst tre vagnar, som ej äro lastade med träkol, träkolsstybb eller lätt antändbart gods.

Kungl. Maj:t och Kungl. Kommerskollegium ha utfärdat följande föreskrifter om befordring av *film, filmavfall* och *kasserad film*. Föreskrifterna gälla däremot icke för oexponerad film.

1. Film skall under transport vara förpackad i starka, täta lådor eller andra kärl av trä, försedda med täta och väl fästade lock, eller i hållbara kartonger av papp. Filmavfall och kasserad film må kunna förpackas även i starka, täta omslag eller säckar av rålinne, juteväv, papper eller ersättningsväv för jute (pappersgarnsväv).

Film, som förpackats enligt ovanstående, får givetvis mottagas till befordring, även om den föreskrivna förpackningen i sin tur omslutits med t. ex. papper. Biograffilm förpackas ofta på det sättet, att varje filmrulle nedlägges i en pappkartong, varefter flera sådana kartonger ställas på varandra och omslutas med ett papper till ett gemensamt paket. Under förutsättning att innerförpackningen är av föreskriven beskaffenhet, är sålunda intet att erinra mot på detta sätt inlagd film; fraktsedeln skall dock vara försedd med avsändarens försäkran, att filmen är förpackad på sätt i Kungl. Maj:ts förordning den 3 juni 1932 om film, § 24, mom. 1, är stadgat.

2. Vikten av varje kolli må ej överstiga 50 kg, där ej innehållet utgöres av filmavfall eller kasserad film.

3. Varje kolli skall vara försett med uppgift om innehållet, angivet på en färgad etikett eller på annat tydligt sätt med ordet »*Filmavfall*», när innehållet utgör filmavfall eller kasserad film och eljest med ordet »*Film*» med tillägg i båda fallen av ordet »*Eldfarligt*», varjämte avsändarens namn bör angivas å omslaget.

4. Sändning av filmavfall, vilkens fraktbetalda vikt understiger 2.500 kg, må befordras endast såsom fraktgods.

5. I fraktsedel skall godsslaget angivas, då det är fråga om filmavfall eller kasserad film, med ordet »*Filmavfall*» och eljest med ordet »*Film*» med tillägg i båda fallen av ordet »*Eldfarligt*», båda orden med rött eller understrukna med rött.

6. Film må endast befordras i slutna vagnar. Filmavfall och kasserad film må befordras i slutna eller öppna vagnar, vilka skola vara fullständigt täckta med presenningar. Påfyrad eldstad får ej finnas i vagnar, vari filmavfall eller kasserad film befordras.

7. Kolli må under transport ej lastas i omedelbar närhet av värmeanordning och i fråga om vagnar, som användas för resande, ej heller på sådant sätt, att utgången spärras, därest filmen fattar eld.

8. I internationell trafik gälla föreskrifterna i bilaga I till Internationella fördraget.

## D. Frätande ämnen.

I. 1. *Flytande mineralsyror av alla slag* (svavelsyra, oleum, salpetersyra, saltsyra) transporteras, därest icke frakt erlägges såsom för vagnslast, med nedan nämnt undantag endast å de dagar och med de tåg, som angivas genom särskilda anslag.

2. I mom. 1 omförmälda syror skola förvaras i starka, täta och väl tillslutna behållare, som icke kunna angripas av innehållet. Tillslutningsanordningen skall vara så inrättad, att den icke kan skadas vare sig av skakningar eller av innehållet i behållaren.

3. Därest behållarna utgöras av damejeanner, glasflaskor eller lergodskrus, skola dessa vara omsorgsfullt packade med halm, träull eller annat lämpligt packningsmaterial i korgar av trä eller järn eller i baljor eller, beträffande mindre flaskor och krus, i med starka handtag försedda lådor av trä.

Om damejeanner eller i storlek därmed jämförliga flaskor och krus packats i korgar, skola dessa, såvida frakt ej erlägges såsom för vagnslast, vara nedsatta i med starka handtag försedda baljor.

4. I fråga om salpetersyra skall syrans specifika vikt eller gradtal Baumé vid 15° C. finnas angiven i fraktsedeln. Saknas dylik uppgift, anses syran såsom koncenterad.

Då koncentrerad salpetersyra med specifik vikt 1,48 (46,8 Baumé) och däröver, röd, rykande salpetersyra eller rykande svavelsyra (oleum) med 20 % eller mer fri anhydrid transporteras i glas- eller lerkärl, skola dessa i ytterbehållarna vara omgivna och noggrant skyddade av kiselgur eller annan porös jordart till en mot vätskeinnehållet minst svarande mängd.

5. Överstiger försändelsens bruttovikt icke ett kilogram, må densamma försändas även med andra än i punkt 1 omförmälda tåg, under förutsättning att syran förvaras i väl tillslutet kärl, som icke kan angripas av innehållet, och att kärlet omsorgsfullt inpackas med halm, träull eller annat lämpligt material i tätt ytteremballage av papp, trä eller plåt. Packningsmaterialet skall väl utfylla ytteremballaget. Ytteremballaget skall vara tydligt märkt med orden »Frätande syra». Utgöres innehållet av koncentrerad eller röd rykande salpetersyra, rykande svavelsyra (oleum) eller fluorvätesyra gäller dessutom, att varje förvaringskärl får innehålla högst 100 ml syra och att detta skall vara omgivet och noggrant skyddat av kiselgur eller annan porös jordart till en mot vätskeinnehållet minst svarande mängd.

6. Angående transport i cistern- eller krukvagn gäller vad därom finnes eller framdeles kan varda stadgat i särskilda bestämmelser rörande beskaffenheten av rullande materiel å järnväg, som är upplåten för allmän trafik.

II. *Lut av kaustikt alkali* (natronlut, sodalut, kalilut, pottasklut) mottages till befordring under iakttagande av de under I: 2, 3 och 5 givna föreskrifter.

III *Natriumbisulfat* (bisulfat) skall vara inpackat i fat eller andra behållare.

Såsom vagnslastgods må natriumbisulfat befordras utan emballage, därest ägaren av den vagn, vari godset lastas, så medgiver.

Anm. Med hänsyn till den stora risk, som föreligger för personalen vid behandlingen av syradamejeanner, vilkas tillslutning icke hindrar syran att skvalpa ut, skola damejanner, vilkas tillslutning icke är fullt effektiv, tillbakavisas.

## Tilläggsbestämmelser.

1. Svavelsyra, avsedd för cyanrökning, befordras såsom *resgods* under villkor att den myckenhet svavelsyra, som varje resande medför, icke överstiger 15 liter; att förvaringskärlet, som skall vara av starkt glas eller helst lergods eller motsvarande ämne, är väl tillslutet och omsorgsfullt packat med halm, träull eller annat lämpligt packningsmaterial i en väl falsad eller blylödd, med handtag försedd och av kraftig plåt förfärdigad låda, som kan förhindra att innehållet utrinner, därest kärlet springer sönder; samt att lådan är tydligt märkt med orden »frätande syra».

2 Såsom styckegods får mottagas *acculitesyra* (flytande mineralsyra) i damejeanner om högst 25 liters rymd, förpackade med träull i kraftiga vidjekorgar, som äro försedda med handtag och rak botten.

3. Ackumulatorer, innehållande frätande vätska, få försändas även med andra än under D I punkt 1 omförmälda tåg, under förutsättning att de äro så tillslutna, att vätskan icke kan tränga ut i skadlig mängd, att de äro säkrade mot kortslutning, att de äro omsorgsfullt inbäddade i vätskan uppsugande packningsmaterial och nedsatta i med handtag försedd trälåda av nedannämnd konstruktion samt att lådan är tydligt märkt med orden »Frätande vätska». Varje kolli får väga högst 100 kg. Lådorna, i vilka ackumulatorer skola vara förpackade, skola vara utformade antingen på sätt som framgår av bilden här nedan (denna typ rekommenderas) eller också med gavlar och sidor av samma höjd. I båda fallen skola lådorna vara försedda med efter tyngden anpassade handtag Då låda med lika höga gavlar och sidor användes, skola alla ledande förbindningar mellan ackumulatorns celler ovillkorligen vara avlägsnade (kunna vara fastspikade på lådan). Detta förfaringssätt är önskvärt, även när den nedan avbildade lådan användes.

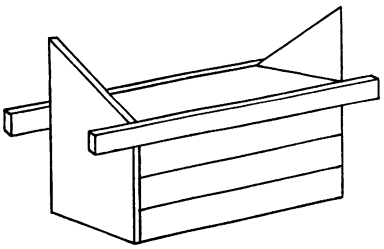

4. Eldsläckningsapparater, som till huvudsaklig del bestå av en plåtcylinder för vatten och en tub, som innehåller, förutom andra ämnen, även svavelsyra till en myckenhet av högst 1 kg, få — oaktat svavelsyran — befordras tillsammans med vanligt gods och behöva således icke lastas i s. k isoleringsvagn. Om godset försändes i *ett* kolli, skall syrabehållaren omgivas av särskild förpackning (t. ex. en trätub) och det hela vara inpackat med halm, träull eller annat lämpligt packningsmaterial i paket eller låda. Försändes godset i två kollin, av vilka det ena innehåller själva sprutan och det andra laddningen, skall det kolli, som innehåller svavelsyran, vara inpackat i låda eller paket på ovan angivna sätt.

## E. Giftiga ämnen.

I giftstadgan (Svensk författningssamling nr 877/1943) är i fråga om utlämnandet av gift till bl. a. den, som åtagit sig transport av varan från leverantören, stadgat följande.

Vid utlämnande av gift av *första klassen* från apoteksinrättning, fabrik eller grosshandel skall iakttagas,

att giftet är på lämpligt sätt inneslutet i starkt och tätt kärl eller omslag eller i stark och tät låda eller påse,

att giftet, om det utgöres av flytande vara, icke får utlämnas i flaska av sådant slag, som vanligen användes till spritdrycker, vin, maltdrycker, mjölk eller läskedrycker, eller i annat kärl (dricksglas, kopp, tillbringare eller dylikt), som på grund av sin sedvanliga användning kan giva anledning till förväxling, samt

att å kärlet, omslaget, lådan eller påsen skall finnas försegling ävensom tydlig, i ögonen fallande och med hänsyn till den avsedda användningen tillräckligt varaktig påskrift, innehållande leverantörens namn, giftets benämning, dagen för utlämnandet samt orden »Gift» och »Påskriften får ej avlägsnas, utplånas eller eljest göras oläslig».

Vad ovan stadgas om försegling och uppgift om leverantörens namn avser icke farmaceutisk specialitet utan gäller därom vad i fråga om sådan specialitet är särskilt föreskrivet. Ej heller har vad ovan stadgas om märkning med ordet «Gift» tillämpning på läkemedel, såvida ej medicinalstyrelsen för särskilt fall annat föreskriver.

Giftstadgan föreskriver vidare,

att vid utlämnande av gift av *andra klassen* från försäljningsställe till förbrukare skall iakttagas,

att giftet är på lämpligt sätt inneslutet i starkt och tätt kärl eller omslag eller i stark och tät låda eller påse,

att giftet, om det utgöres av flytande vara, icke får utlämnas i flaska av sådant slag, som vanligen användes till spritdrycker, vin, maltdrycker, mjölk eller läskedrycker eller i annat kärl (dricksglas, kopp, tillbringare eller dylikt), som på grund av sin sedvanliga användning kan giva anledning till förväxling,

att å kärlet, omslaget, lådan eller påsen skall finnas tydlig, i ögonen fallande och med hänsyn till den avsedda användningen tillräckligt varaktig påskrift, innehållande giftets benämning ävensom, där fråga ej är om gift, hänförligt till grupp I A i bilaga 2 till stadgan, säljarens firma och orden »Påskriften får ej avlägsnas, utplånas eller eljest göras oläslig»,

att påskriften är utförd i enlighet med de signeringsföreskrifter, som under rubriken »Påskrift» i bilaga 2 till stadgan må hava meddelats för giftet, samt

att beträffande giftet skola iakttagas de föreskrifter, som må vara i nyssnämnda bilaga 2 meddelade under rubriken »Specialbestämmelser»

I. 1. *Fasta arsenikhaltiga ämnen*, såsom arseniksyrlighet, gul eller röd arsenik och scherbenkobolt, samt *fasta arsenikhaltiga växtskyddsmedel och impregneringsmedel* mottagas till befordring, förpackade på något av nedan angivna sätt, varvid för samtliga fall gäller, att emballage skall vara så beskaffat, att intet av innehållet kan tränga ut:

a) i järnfat med rullskenor;

b) i cylindriska fat av järnplåt med rullskenor eller av korrugerad plåt eller av annan plåt med invalsade förstärkningsringar. Bruttovikten av fat av dessa slag får icke överstiga 150 kg. Vid försändning i vagnslast få även vanliga järnfat användas;

c) i träkärl, som invändigt äro klädda med tät väv, eller i kärl av plåt eller i kärl av glas, porslin, stengods eller dylikt. Kärl av dessa slag — även träkärl — skola vart och ett för sig eller flera tillsammans stadigt insättas i en yttre packlåda av trä. Kärl av bräckligt gods skola därvid inpackas i lämpligt packningsämne. Kolli, som innehåller kärl av bräckligt gods, får icke väga mer än 75 kg;

d) i säckar av tjärad linneväv eller av kraftigt, vattentätt dubbelt papper med mellanlägg av asfalt. Säckarna skola insättas i träkärl.

2. Fasta arsenikhaltiga växtskyddsmedel må även förpackas

a) i dubbelväggiga fat, invändigt klädda med kraftigt papper;

b) i pappkartonger, vilka skola insättas i packlåda;

c) i dubbla påsar av kraftigt papper, vilka icke få innehålla mer än 12,5 kg och vilka var och en för sig eller flera tillsammans skola insättas i en med kraftigt papper fodrad låda; eller

d) vid försändning som vagnslastgods även i vanliga träbehållare, invändigt klädda med kraftigt papper, eller — för mängder om högst 25 kg per kolli — i dubbla påsar av kraftigt papper, vilka var och en för sig skola inläggas i med crêpe-papper fordrade säckar av jute eller liknande material.

3. Varje kolli, som innehåller i mom. 1 angivna ämnen, skall vara märkt med orden: »Arsenik (gift)».

4. Fasta arsenikhaltiga växtskyddsmedel i färdigberedda blandningar i papperspåsar med högst 5 kg i varje befordras utan särskilda villkor, om påsarna förpackats i pappkartonger, försedda med påskrift »Giftiga växtskyddsmedel».

II. *Flytande arsenikhaltiga ämnen* (arseniksyra) mottagas till befordring i väl tillslutna flaskor, vilka skola vara inbäddade i kiselgur eller annan porös jordart samt nedpackade i trälådor. Varje kolli skall vara märkt med orden: »Arsenik (gift)».

III. *Cyankalium* och *cyannatrium i fast form* skola vara förpackade i järnfat eller i dubbla fat eller lådor av trä. Innerfaten eller innerlådorna skola invändigt vara beklädda med tätt tyg. Såsom inre kärl kunna även användas hoplödda metallkärl eller behållare av glas eller stengods.

Varje kolli skall vara märkt med ordet »Gift» samt vara försett med uppgift om innehållet.

IV. *Andra giftiga metallpreparater* (giftiga metallfärger, metallsalter o. s. v.), vartill företrädesvis räknas kvicksilverpreparater (såsom kalomel, vitt och rött precipitat och cinnober), kopparsalter och kopparfärger (såsom spanskgröna, grönt och blått kopparpigment), blypreparat (såsom blyglete [massikot], mönja, blysocker och andra blysalter), blyvitt och andra blyfärger, zinkstoft, tenn- och antimonaska samt blyaska, blykrats, blyrester och annat blyhaltigt avfall, skola vara inneslutna i täta och starka fat, lådor, säckar eller påsar.

Omslaget skall vara så beskaffat, att ämnena icke damma bort genom fogarna vid under transporten oundvikliga skakningar, stötar eller dylikt.

Kopparvitriol mottages till befordring i starka säckar av sådan täthet, att innehållet icke kan damma bort.

I fråga om transport av kisellegeringar gäller vad därom finnes särskilt stadgat.

Anm. 1. Till försändning förekommer nitrofenyldietyltiofosfat i beredningar, vilka benämnas med olika handelsnamn, såsom bladan, evotox, parathion, tioform eller tiofosfor, och äro avsedda för bekämpande av skadeinsekter vid trädgårdsskötsel, jordbruk eller skogsbruk. Nitrofenyldietyltiofosfat är gift av första klassen och beredningar därav äro gifter av andra klassen enligt giftstadgan. Såväl ämnet självt som beredningar därav äro alltså att hänföra till transportfarliga varor.

I bilaga 2 till giftstadgan föreskrives följande beträffande beredningar av nitrofenyldietyltiofosfat.

*Påskrift:*

1. Fabrikantens (importörens) firma.
2. Orden »*Gift. Får icke användas i boningsrum eller annat slutet rum än växthus. Användes endast till förgörande av för trädgårdsskötseln eller jordbruket skadliga insekter*».
3. Tydlig uppgift om namn och mängd, den senare angiven i viktprocent, på i beredningen ingående gift av första klassen.
4. Uppgift om den dag, efter vilken beredningen icke lämpligen bör användas, därest den lätt undergår sönderdelning eller förändring.

*Specialbestämmelser:*

1. Förpackningen skall vara åtföljd av tydlig på svenska språket avfattad bruksanvisning samt av följande text: »Vid *tillredning* av lösning använd gummihandskar och tätt slutande skyddsglasögon. Vid *besprutning* eller *bepudring* använd dessutom tillförlitligt andningsskydd (till exempel gasmask med kolfilter). Kommer giftet på huden, tvätta genast rikligt med tvål och vatten.

Misstänkes förgiftning, vila i frisk luft. Ökas förgiftningssymptomen, tillkalla läkare och meddela denne, att intramuskulär injektion av atropin möjligen bör givas.

Inför icke utan omsorgsfull rengöring kläder, skor, redskap m. m. som använts vid arbete med giftet, i boningsrum, matkällare, ladugård eller annan lokal, där förgiftningsrisk för människor eller husdjur kan uppkomma. Oskadliggör tomkärl och överbliven lösning samt förvara rester av giftet så, att ingen skada därigenom kan förorsakas.

Tillse att vid besprutning eller bepudring andra människor eller husdjur icke utsättas för giftet.»

2. Beredningarna måste, därest de icke innehålla tillräcklig mängd av någon i och för sig färgad beståndsdel, vara försatta med färgämne eller färgstoff, som meddelar dem tydlig färg, varigenom de skilja sig från varor, som brukas till förtäring av människor eller husdjur.

3. Beredningarna få utlämnas endast i väl sluten original förpackning med obruten försegling.

Anm 2. I fråga om transport av kisellegeringar är stadgat (Svensk författningssamling nr 85/1933) bl. a. följande.

Med kisellegering förstås sådan legering mellan kisel och en eller flera av metallerna järn, mangan, aluminium, kalcium, magnesium och titan, vars kiselhalt ej överstiger 80 procent men uppgår till, i fråga om kiseljärn, minst 30 och, i fråga om annan legering, minst 10 procent.

Upplag av kisellegering må ej anordnas i byggnad, vari bostad finnes inrättad. Lokal, där kisellegering förvaras i upplag, skall vara väl ventilerad.

Kisellegering må forslas till lands med eller utan förpackning

Förpackning må utgöras allenast av sådana behållare eller säckar, som hava för ändamålet erforderlig styrka och äro så beskaffade, att av kisellegeringen utvecklad gas lätt kan avgå. Å varje sådant kolli skola med röd färg vara anbragta orden: »Kisellegering. Försiktighet». I stället för ordet »Kisellegering» må användas varans benämning i handeln, t. ex. »Kiseljärn» eller »Kiselmangan».

Kisellegering skall vid transport åtföljas av fraktsedel med uppgift å legeringens kiselhalt. Å denna handling, som skall vara försedd med en i röd färg gjord påstämpling, innehållande orden »Utvecklar giftiga gaser» eller likartad uppgift, må icke upptagas annat gods.

Å fordon, med vilket kisellegering transporteras, må icke medföras passagerare levande djur eller matvaror.

Uppgår vikten av den för transport avsedda varan till högst 2,500 kilogram, må varan, därest den är försedd med förpackning, forslas i täckt godsvagn. Å vagnens långsidor skola finnas ventilationsöppningar. Äro öppningarna försedda med luckor, skola dessa hållas öppna under transporten, så att luften äger fritt tillträde. Under transporten må ingen uppehålla sig i vagnen.

Försändning eljest av kisellegering med järnväg må allenast ske på öppen godsvagn.

I trafik till och från land, som anslutit sig till internationella fördraget angående godsbefordring å järnväg, gälla de föreskrifter, som finnas meddelade i fördraget.

Utgivet den 20 okt. 1951.

**Ändringstryck nr 16** (51 blad).

18—414 57

## F. Lik- och kadaverdelar m. m.

1. *Likdelar för rättsmedicinsk undersökning* samt *undersökningsprov från människor och djur, som misstänkas vara eller hava varit behäftade med för människor smittosam sjukdom,* mottagas till befordring endast under förutsättning att de äro inpackade enligt gällande föreskrifter. Jämför i Trafikstadgan intagna bihang V.

Anm. *Lik för anatomiskt ändamål (obduktionslik) skall vid befordring å järnväg vara innesluten i en stark och å alla sidor fullständigt tät kista eller låda. Kistans eller lådans botten skall vara täckt med ett tio centimeter högt lager av hyvelspån, torvströ, torvmull eller därmed jämförligt, fuktighet uppsugande ämne — dock icke träkolsstybb.*

*Kista, som ej är hermetiskt tillsluten, skall vara innesluten i en med handtag försedd lår. Å kistan, lådan eller låren skall vara angivet, att den icke får stjälpas, och på båda långsidorna skall medelst direkt påmålning eller genom särskilda anslag eller skyltar ordet »Obduktionslik» vara tydligt anbragt.*

*Å fraktsedeln skall försändelsen angivas som »naturalier (obduktionslik)».*

*Å fraktsedeln skall vidare avsändaren avgiva förklaring, att gällande föreskrifter om likets förpackning iakttagits. Vid fraktsedeln skall fogas ett av legitimerad läkare utfärdat intyg, att transport kan äga rum utan fara för smitta.*

*Försändelsen får vid transport å järnväg befordras som fraktgods, dock ej tillsammans med livsmedel eller annat gods av ömtålig beskaffenhet. Järnvägen är icke skyldig att befordra försändelsen i särskild vagn.* (Tst § 41: tlgb 6.)

Om befordringen av obduktionslik sker i tomvagnsriktningen för slutna vagnar, bör särskild vagn användas för transporten. Av pietetsskäl böra obduktionslik däremot i regel icke lastas i isoleringsvagnar; detta får ske, endast om det gäller en mycket kort transportsträcka och befordringstiden därigenom icke förlänges (kistan eller lådan bör därvid övertäckas med en presenning). Då en för transport av obduktionslik använd kista eller låda återsändes tom, bör den däremot forslas i isoleringsvagn.

2. *Kadaverdelar* samt *mjölk- eller andra vätskeprov från djur, som misstänkas vara eller hava varit behäftade med smittosam sjukdom,* mottagas till befordring endast till veterinärmedicinsk eller annan vetenskaplig anstalt, veterinärmyndighet eller veterinär för undersökning och endast under följande villkor:

a. Kadaverdelar, såsom tarmar, köttstycken eller juver, skola vara inlagda i starka, tätt tillslutna fat, träkärl eller lådor och i dessa på alla sidor omslutna av torvströ eller torvmull i sådan myckenhet, att förekommande fuktighet kan uppsugas.

b. Vätskeprov skola förvaras i väl tillslutna flaskor eller andra kärl av glas eller lergods. Kärlen skola vara nedsatta i starka trälådor och skola i dessa omgivas dels av halm, träull eller annat lämpligt packningsmaterial, dels ock av torvströ eller torvmull i sådan myckenhet att, därest kärlet går sönder, den utrinnande vätskan kan uppsugas.

3. Fraktsedeln skall tydligt angiva försändelsens beskaffenhet.

## G. Illaluktande ämnen m. m.

I. *Djuravfall, som äro lätt utsatta för att skämmas,* såsom osaltade råa hudar, fett, senor, ben, horn och klövar, okalkat färskt limläder ävensom *andra i hög grad illaluktande och vämjeliga föremål* — med undantag av de under III här nedan uppräknade — mottagas till befordring endast under följande villkor:

1. Rengjorda och torkade ben, pressad talg, torra horn utan kvicke, d. v. s. utan hornfortsättningen av pannbenet, samt idisslares och svinkreaturs klövar utan ben och mjuka delar mottagas till befordring såsom styckegods, om de äro inpackade i starka säckar av tätt tyg.

2. Andra än i punkt 1 nämnda, hithörande varuslag mottagas icke till befordring såsom styckegods annat än i starka, väl tillslutna fat, träkärl eller lådor eller i starka säckar av tätt tyg, vilka under den varma årstiden skola vara så indränkta med utspädd karbolsyra eller

annat dylikt ämne, att innehållets lukt icke förnimmes. Fraktsedlarna skola innehålla noggrann uppgift å arten av de i faten, träkärlen, lådorna eller säckarna inpackade varorna. Transporten sker endast i öppna vagnar.

Anm. Sändningar av illaluktande avfallsfisk och fiskavfall få icke mottagas till befordring såsom styckegods annat än i starka fat, träkärl eller lådor, vilka skola vara väl tillslutna, så att lukt icke kan tränga ut.

Endast ifråga om absolut färsk fisk, som *icke* kan tänkas medföra risk för skada på annat i samma vagn inlastat gods, må vanligt fiskemballage (fisklådor) användas, även om fisken är avsedd till djurföda.

3. Hithörande varuslag transporteras såsom vagnslastgods endast i öppna vagnar, täckta med presenningar, som, därest järnvägen så fordrar, skola anskaffas av avsändaren.

Anm. Statens järnvägars presenningar få icke användas för täckning av kreatursben.

4. De säckar och kärl, vari, och de presenningar, under vilka varor av förenämnda slag blivit transporterade, mottagas icke åter till befordring, såvida de icke genom lämplig behandling, t. ex. indränkning med utspädd karbolsyra, befriats från sin skämda lukt.

5. Kostnaden för erforderlig desinfektion skall ersättas av avsändaren eller mottagaren.

II. *Illaluktande vätskor* få icke transporteras i täckta vagnar, för så vitt icke emballaget är starkt och så tätt, att lukt av innehållet icke kan förmärkas.

III. *Kreatursgödsel, andra exkrementer av djur, latrinämnen* samt *sopor* mottagas till befordring endast i vagnslastsändningar och under följande villkor:

1. Lastning och lossning verkställas av avsändaren och mottagaren, vilka äro skyldiga att enligt järnvägsförvaltningens bestämmande för varje gång rengöra den härför använda platsen.

2. Torr kreatursgödsel i opackat (löst) tillstånd transporteras i öppna vagnar, täckta med presenningar, vilka, därest järnvägen så fordrar, skola anskaffas av avsändaren.

3. Övriga exkrementer av djur och latrinämnen transporteras — såframt icke särskilda anordningar äro vidtagna för deras transport — endast i starka, väl tillslutna kärl och i öppna vagnar eller cisternvagnar. I varje fall skola sådana åtgärder vidtagas, att massans eller vätskans utträngande hindras och luktens utbredning så vitt möjligt förebygges. Till denna senare omständighet skall hänsyn tagas jämväl vid bestämmandet av det sätt, varpå lastning och lossning må äga rum.

4. Kostnaden för erforderlig desinfektion skall ersättas av avsändaren eller mottagaren.

Anm. Kreatursgödsel, både stall- och ladugårdsgödsel, får betraktas som *torr* och således i opackat (löst) tillstånd befordras i öppna vagnar, täckta med presenningar, även när den utan att vara torr, är så bemängd med halm eller annat strömämne, att vid dess lastning och lossning grep lämpligen kan användas.

IV. *Kimrök* och andra *pulverartade slag av sot* mottagas till befordring endast i emballage av sådan täthet, att det tryggar varan mot bortdamning.

---

Utgivet den 11 maj 1948. Ändringstryck nr 12 (15 blad).

## Fraktsedelns innehåll.

Om den internationella fraktsedelns innehåll, se Gxf del IV (str 223 d.)].

Om olika fraktsedelsformulär vid olika befordringssätt se art. 3. Om fraktsedlar såsom transporthandlingar se art. 44. Se även Gxf del I (str nr 223 a).

**A.** Avsändaren är skyldig att i fraktsedeln införa följande:

a) Avsändningsstationens namn. (Tst § 59: 1 a).

b) Den järnvägsstation, håll- eller lastplats, till vilken godset skall befordras (bestämmelsestation) (Tst § 59: 1 b).

Anm. 1. Som godsets bestämmelsestation skall således i fraktsedeln den järnvägsanstalt (station, expeditionsställe, håll- och lastplats, hållplats eller lastplats, jfr särtryck 41) angivas, till vilken godset är avsett att transporteras, såvida den är i spårförbindelse med avsändningsstationen, oavsett om mellan dessa båda stationer direkt expedition äger rum eller icke. Finnes icke spårförbindelse mellan avsändningsstationen och bestämmelsestationen, men är samtrafik på grund av särskild överenskommelse anordnad med den transportled, vid vilken bestämmelsestationen är belägen, angives sistnämnda station i fraktsedeln såsom bestämmelsestation, vare sig omexpedition måste äga rum eller icke.

Anm. 2. Platserna vid vissa billinjer samt vissa ångbåtsstationer kunna även angivas som bestämmelsestation i frakthandling. För inhemsk trafik se härom Gxf del II (str nr 223 b).

Anm. 3. Därest flera bangårdar finnas å bestämmelseorten, skall den särskilda bangård eller det särskilda bangårdsområde angivas, dit vagnen skall befordras. Anteckning att vagn skall utföras å hamnspår skall å fraktsedeln göras på så sätt, att förkortningen »Hb» (i förekommande fall åtföljd av siffra eller siffror, som angiver det hamnområde, dit vagnen skall föras) angives omedelbart efter bestämmelsestationens namn.

Anm. 4. Om anteckning i vissa fall av båtens namn å fraktsedeln, se art. 23: 3, anm. Båtens namn införes omedelbart efter mottagarens namn.

c) Mottagarens namn och boningsort, varvid i fråga om större städer gata och husnummer böra om möjligt angivas (Tst § 59: 1 c).

Anm. 1. Såsom mottagare skall en enda person, firma eller juridisk person angivas. Att angiva bestämmelsestationen, stationsföreståndaren eller expedition därstädes såsom mottagare är icke tillåtet, såvida icke sändningen är avsedd för vederbörande stations eget behov eller eljest skall på grund av gällande bestämmelser sändas under sådan adress. Adresser, som icke innehålla mottagarens namn, såsom »till N. N:s order» eller »till innehavaren av fraktsedelsdubbletten», äro icke tillåtna (Tst § 59: tlgb 1).

Anm. 2. Anhållan om vidarebefordring av godset med landsvägsfordon från bestämmelsestationen göres på följande sätt

### Hemforsling.

I fråga om *styckegods* gör avsändaren ingen anteckning om hemforsling (jfr Tst § 75).

Önskar avsändaren, att *vagnslastgods* skall hemforslas genom järnvägens försorg å station, där sådan hemforsling äger rum — avgiften för denna hemforsling skall då erläggas av avsändaren — skall han å fraktsedeln under rubriken »Avsändarens anteckningar» skriva »Hemforslas av järnvägen».

### Vidarebefordring med billinje.

Såsom bestämmelsestation angives alltid den järnvägsstation, håll- eller lastplats, som är slutpunkt för *järnvägstransporten* (jfr dock anm. 2 under A, b här ovan). Bilhållplatsens namn angives såsom *mottagarens adress* jämte övriga adressuppgifter. Under rubriken »Avsändarens anteckningar» skall avsändaren skriva »Med bil till .....».

Uppgift å de stationer, där hemforsling är anordnad (för enbart styckegods eller för såväl stycke- som vagnslastgods) ävensom uppgift över billinjer, som befordra gods i samarbete med järnväg, finnes i Fortaxan (str nr 141 h).

d) Uppgift dels om sändningens innehåll, dels beträffande styckegods om antalet kolli och emballagets art, dels ock beträffande fordon om de lösa, till fordonet hörande föremål, som transporteras därå. (Tst § 59: 1 d).

I de fall, då gods får adresseras med märke i stället för med mottagarens namn och adress, skall fraktsedeln innehålla uppgift om de särskilda kollinas märke och nummer.

Anm. 1. Varuslag, för vilket Gtax godsindelning anger olika vagnslasttariffer allt efter varans beskaffenhet, beredningsgrad eller dylikt, t. ex. sten, lin m. fl., skall vid behov specificeras i fraktsedeln enligt godsindelningen. Sker ej detta, beräknas frakten för sändningen enligt vederbörande för varuslaget i fråga fastställda högsta tariff. (Tst § 59: tlgb 3.)

Anm. 2. Fraktsedlar, som endast innehålla allmänna beteckningar för varuslag, såsom »diverse», »effekter», »köpmansgods», »marknadsgods», »tullgods» o. s. v., mottagas icke. Godsbeskrivningen »droger» eller »kemiska preparat» får dock användas, så framt avsändaren genom anteckning å fraktsedeln förklarar, att sändningen i fråga icke innehåller något varuslag, som är uteslutet från eller endast under vissa villkor mottages till befordring (Tst § 59: tlgb 4).

Beteckningen »specerier» får användas för till taxans position 63 hänförliga varuslag utom kaffe, kaffesurrogat, te, choklad, kakao och kryddor; för nyss nämnda varuslag skall varans namn angivas.

Samlastningsgods, som försändes av speditör (samlastare), får angivas under benämningen »samlastningsgods» och därunder »innehåller ej varuslag, som är uteslutet från eller endast under vissa villkor mottages till befordring»

Anm. 3. Om det i fraktsedeln avsedda utrymmet för godsbeskrivning är otillräckligt, skall denna beskrivning lämnas å särskilda vid fraktsedeln omsorgsfullt fästade och av avsändaren underskrivna papper, vilka skola vara av samma format som fraktsedeln. I fraktsedeln skall införas uppgift om att dylika papper förefinnas. Är sändningens totalvikt angiven, skall denna införas i fraktsedeln. De vidfästade papperen förses med avsändningsstationens datumstämpel (Tst § 59: tlgb 5).

Anm. 4. Då presenningar, vedställ, lösa lämmar, rep eller dylikt, som tillhöra enskild trafikant, av denne användas vid transporter å järnväg, skall anteckning om ifrågavarande lasttillbehör göras å ledig rad under godsbeskrivningen.

Anm. 5. Avsändare äger rätt att utsätta kolliantal å fraktsedel jämväl i fråga om vagnslastsändningar. Angående järnvägens skyldighet att räkna kolliantalet hänvisas till art. 10: 2.

Anm. 6. Trafikant, som inlämnar en sändning explosiv vara till befordring, är skyldig att i fraktsedeln införa uppgift om varans benämning ävensom vilken transportklass godset tillhör.

Anm. 7. Fraktsedel, som avser eldfarlig olja, skall innehålla uppgift om vilken klass eldfarlig olja godset tillhör.

Anm. 8. Fraktsedel, som avser tullgods, skall förses med påteckningen »Tullgods». Är det fråga om vagnslastsändning, vari tullgods och annat gods samlastats, skall antecknas: »Tullgods 00 kolli».

e) För gods, vars lastning åligger avsändaren, vagnens nummer och signatur å den järnväg, som äger vagnen eller presenningarna (Tst § 59: 1 e).

f) För gods, vars lastning åligger avsändaren, sändningens bruttovikt i kilogram eller annan i art. 9 föreskriven motsvarande uppgift (Tst § 59: 1 f), såvida avsändaren icke begär, att godset skall vägas genom järnvägens försorg. Avsändare, som å fraktsedeln icke angivit godsets vikt, anses därigenom ha framställt begäran om vägning (se nedan under B: b)

Anm. För gods, vars vikt jämlikt art. 9: 6—8 skall utrönas med ledning av rymden, skall avsändaren lämna härför erforderliga uppgifter. I fråga om vedsändningar skall beaktas, att vedens längd skall angivas i fraktsedeln, därest den över- eller understiger 100 cm. Om avsändaren icke lämnar nöjaktiga rymduppgifter, skall vägning eller mätning verkställas och vägningsavgift debiteras.

g) Anteckning, huruvida och i vilken omfattning frakten skall erläggas av avsändaren (Tst § 59: 1 g).

Anm. 1. Avsändarens föreskrift om betalningen av frakt och andra kostnader lämnas genom följande anteckningar i fraktsedeln:

Om mottagaren skall betala alla kostnader, strykes ett streck över ordet »Betalningsföreskrift» och raden bredvid detta ord.

I andra fall tillfogas efter ordet »Betalningsföreskrift»:

1. om avsändaren önskar betala hela frakten jämte alla järnvägen tillkommande taxeenliga extra avgifter (utom efterkravsprovision), som kunna erläggas å avsändningsstationen, ordet »fritt»;
2. om avsändaren önskar betala vad i 1. sägs jämte vissa kostnader därutöver, såsom under vägen eller å bestämmelsestationen uppkommande kostnader, hemforslingsavgift eller bilfrakt till mottagarens bostad i de fall hemforsling eller biltransport sker genom järnvägens förmedling, orden: »fritt jämte .....», (noggrann uppgift å de avsedda kostnaderna, exempelvis »fritt jämte hemforsling»);
3. om avsändaren önskar betala vad i 1. sägs utom viss extra avgift, orden: »fritt utom .....»;
4. om avsändaren önskar betala hela frakten, men icke några extra avgifter orden: »frakten fri»;
5. om avsändaren önskar, betala en del av frakten, ordet: »fritt», varefter med bokstäver utskrives det belopp, som avsändaren önskar betala;
6. om avsändaren önskar betala endast viss extra avgift (utom efterkravsprovision) ordet: »fritt» samt benämningen å denna avgift.

Det är tillåtet att angiva flera varandra kompletterande betalningsanvisningar (Tst § 59: tlgb 7).

Om avsändaren önskar betala hemforslingsavgiften resp. bilfrakten för sändning av paketgods eller — såvida hemforsling eller vidarebefordring av expressgods förekommer — av expressgods (frakten för sådant gods måste alltid betalas av avsändaren), skriver han under rubriken »Avsändarens anteckningar»: »fritt hemforsling» resp. »fritt bilfrakt till».

Anm. 2. För expressgods och paketgods behöver avsändaren icke särskilt angiva, att han önskar betala frakten, enär denna alltid måste betalas å avsändningsstationen.

h) Uppgift om efterkrav, som skall utkrävas av mottagaren (Tst § 59: 1 h).

Anm. 1. Efterkravsbelopp skola angivas med bokstäver och siffror enligt anvisningarna i vederbörande fraktsedelsformulär. Därest uppgift om det postgirokonto, till vilket efterkravsbelopp skall överföras, införes å annan plats i fraktsedeln än den därför avsedda, är järnvägen fri från ansvar för beloppets överförande till angivet konto. (Tst § 59: tlgb 8.)

Anm. 2. Avsändare av efterkravsförsändelse, som innehar postgirokonto, skall i därför avsedd ruta utsätta postgirokontots nr. Avsändare, som önskar, att efterkravsbelopp skall tillställas annan person, har att å raden »Gireras» införa denna persons namn.

i) Noggrann förteckning å de handlingar, vilka såsom erforderliga för tull- eller annan administrativ behandling skola åtfölja godset (Tst § 59: 1 i).

j) Avsändarens underskrift och adress (Tst § 59: 1 k).

Anm. 1. Såsom avsändare skall i fraktsedeln angivas en enda person, firma eller juridisk person. (Tst § 59: tlgb 10.)

Anm. 2. Fraktsedeln skall, för så vitt avsändarens namn icke är tryckt, stämplat eller maskinskrivet, alltid underskrivas av avsändaren eller hans ombud.

**B.** Å den plats å inhemsk il- och fraktgodsfraktsedel, som är avsedd för avsändarens anteckningar må avsändaren dessutom införa följande:

a) Uppgifter, vad angår expressgods, om transportväg och tåglägenhet, om avsändaren gör anspråk på att viss sådan väg eller lägenhet skall komma till användning, och, vad angår annan sändning, om önskad transportväg, därest annan väg skall användas än den i gällande vägföreskrifter bestämda (Tst § 59: 2 a).

b) Anhållan, att godset måtte vägas eller räknas å avsändningsstationen (Tst § 59: 2 b). Jfr art. 9: 2 och 10: 2.

c) Föreskrift om åtgärder i enlighet med Trafikstadgans § 78 mom. 1 i händelse av hinder för godsets utlämning (Tst § 59: 2 c).

Anm. Avsändare, som så önskar, må genom att å fraktsedeln anteckna »Får eftersändas» föreskriva, att *styckegodssändning* utan inhämtande av avsändarens förfogande må eftersändas till av mottagaren uppgiven ny adress. Beträffande paketgods skall samma anteckning av avsändaren göras jämväl å adresskortet. Eftersändning får endast äga rum *en* gång.

Avsändare må likaså genom anteckning i fraktsedeln föreskriva, att godssändning, som icke av mottagaren utlösts inom viss tid, skall utan inhämtande av avsändarens förfogande returneras eller utlämnas till viss annan person antingen vid bestämmelsestationen eller å annan ort och att eventuellt å godset vilande efterkrav därvid skall bortfalla. Sådan föreskrift bör hava följande lydelse: »Om godset ej utlösts inom ..... dagar från ankomsten, skall det (returneras) utlämnas till ..... i ..... (utan efterkrav)».

d) Anhållan, att transporten utföres i sluten eller öppen vagn; i senare fallet angives, huruvida presenning önskas (Tst § 59: 2 d).

e) Vissa meddelanden till underrättelse för mottagaren, såsom »från N. N.», »efter order av N. N.», »till disposition av N. N.», »försäkrat hos N. N.», »för vidarebefordring till N. N.», ävensom i sistnämnda fall föreskrift angående sättet för denna vidarebefordring, dock att sådana meddelanden få avse endast sändningen i dess helhet och icke medföra förbindelse eller ansvar för järnvägen (Tst § 59: 2 e). Jfr **A** c. anm. 2.

Anm. Föreskrifter om särskild försiktighet vid lastningen, transporten eller lossningen såsom t. ex. »Tunnorna ställas upprätt», »Aktas för stötar», »Skyddas mot sol» få icke finnas å fraktsedeln, utan skola anbringas å själva godset. Icke heller må avsändaren i fraktsedeln införa medgivande för mottagaren att besiktiga godset före dess utlämnande (Tst § 59: tlgb 12).

f) Å ledig rad under godsbeskrivningen må avsändaren i förekommande fall teckna

1) anvisningen »Ej med snälltåg», därest å ilgodsfraktsedel upptagen sändning av i Gtax såsom »lättfördärvligt» betecknat gods icke önskas befordrat med snälltåg utan endast med person- eller annat tåg;

2) anvisningen »Transport under värme» eller »Transport under kyla» därest avsändaren önskar sådan befordring; anteckningen »Transport under värme» får anbringas å fraktsedeln, endast då godset är avsett att transporteras under värme och sålunda icke då H-vagn önskas blott på grund av det bättre skydd mot kyla, som sådan vagn även utan uppvärmning erbjuder.

Anteckning om transport under värme skall göras i överensstämmelse med vad ovan angivits. Anteckningar sådana som »Ånga påsläppes vid behov», »Uppvärmes, då köldgrader visa sig» o. d. få icke förekomma.

Därest anteckningen »Transport under värme» gjorts å fraktsedeln, men uppvärmning, enligt vad avsändningsstationen har sig bekant, av någon anledning icke alls kan äga rum å vederbörande transportsträcka, skall tillses, att ifrågavarande anteckning strykes av avsändaren. Sålunda gjord strykning skall å fraktsedeln underskrivas av avsändaren eller å hans vägnar av hans bud;

3) medgivande enligt Gtax § 25, mom. b, att godset må befordras, först när transporten kan ske, utan att särskild vagn behöver användas därför;

4) begäran att lik och levande djur, för vilkas transport särskild vagn begärts, skola befordras med person- eller snälltåg. Därest den snabbare transporten önskas utförd endast å viss sträcka, skall denna angivas å fraktsedeln. Om framställningen göres först sedan fraktsedeln avlämnats eller under vägen, skall den undertecknas av avsändaren eller hans ombud.

Då in- eller urlastning av godssändning eller levande djur i vagnslastsändning skall äga rum på mellanstation, skall fraktsedeln, som skall vara ställd till den slutliga bestämmelsestationen, av avsändaren förses med en med rött understruken anteckning om var in- eller urlastning skall äga rum och om vikten på det parti gods eller antalet av de djur, varmed sändningen på vederbörande mellanstationer skall ökas eller minskas. Endast en inlastning eller en urlastning får förekomma under vägen. Två dellossningar få dock förekomma på stationer vid och norr om linjen Sundsvall C—Ånge - Bräcke—Storlien. Jfr Gxf del I (str 223 a), art 559. Särskild fraktsedel skall icke utfärdas för godsparti eller djur, som inlastas eller lossas på mellanstation.

**C.** På fraktsedelns baksida äger avsändaren på för annat ändamål icke upptagen plats dessutom till underrättelse för mottagaren införa specifikation på sändningens innehåll och andra närmare meddelanden om sändningen. Dylika meddelanden medföra icke förbindelse eller ansvar för järnvägen. På nyssberörda plats må avsändaren jämväl anbringa försäkringsmärken (Tst § 59: 3).

**D.** Önskar avsändaren, att mottagaren icke skall underrättas om godsets ankomst till bestämmelsestationen, skall i stället för uppgift om mottagarens boningsort ordet: »Liggegods» införas (Tst § 59: 4).

Anm. Explosiva varor, eldfarliga oljor och de i bil. H uppräknade varuslagen få icke angivas som liggegods.

**E.** Vid försändning av *vagnslastgods i inhemsk trafik* må på en och samma fraktsedel icke flera än fem vagnar upptagas. Undantag må göras för masstransporter i sådana stationsförbindelser, där vagnarna icke beräknas bliva åtskilda under transporten.

Anm. 1. Endast en vagnslast klor, svaveldioxid (svavelsyrlighet) eller fosgen får upptagas på en och samma fraktsedel.

Anm. 2. Vagnslastgods, som skall befordras med för detsamma särskilt upplåtna transportlägenheter eller som på grund av att transporten erbjuder särskilda svårigheter befordras på vissa villkor, får ej uppföras på samma fraktsedel som annat gods.

Vid försändning av *styckegods* kunna föremål av olika slag angivas på samma frakthandling, såvida de utan olägenhet kunna sammanlastas och gällande författningar icke förbjuda deras sammanlastning (Tst § 59: 5).

Anm. Såsom exempel på godsslag, som icke få upptagas på samma fraktsedel för styckegods som annat gods, nämnas

godsslag, som önskas befordrade med för visst slags gods upplåtna särskilda tåglägenheter;

gods, som enligt avsändarens begäran önskas befordrat under värme eller under kyla, där transport enligt dessa befordringssätt är möjlig;

tullgods;

explosiva varor av transportklass A, B, C och D;

gods, som enligt gällande förordningar eller enligt järnvägsförvaltnings föreskrifter icke må befordras tillsammans med vanligt styckegods och därför är att hänföra till s. k. isoleringsgods enl art 28: 3, anm. 1;

gods, som enligt Gtax bestämmelser skall lastas av avsändaren och lossas av mottagaren.

Gods, som enligt Tst § 57, mom. 2, endast under vissa villkor mottages till befordring, skall, om det sammanlastas med annat gods, på den gemensamma fraktsedeln uppföras särskilt för sig och utmärkas genom ordet »villkorligt» (Tst § 59: 5).

**F.** Det är förbjudet att i fraktsedeln införa andra förklaringar eller meddelanden eller att vid fraktsedeln foga andra handlingar än sådana, som äro tillåtna enligt Tst eller Gtax, så ock att i stället för fraktsedel utfärda andra förpassningar (Tst § 59: 7). Fraktsedlar, som innehålla andra anteckningar, än som enligt denna bilaga äro tillåtna, böra tillbakavisas.

**G.** De uppgifter och förklaringar, som skola införas i fraktsedeln av avsändaren, kunna anbringas medelst maskinskrift, stämpling, tryck eller handskrift, dock icke med blyerts. Jämväl avsändarens namn kan anbringas på detta sätt (se Tst § 59: 8).

**H.** Fraktsedlar, som innehålla överklistringar eller raderingar, må icke mottagas. På annat sätt verkställda ändringar av fraktsedelns uppgifter äro tillåtna, men skola underskrivas på fraktsedeln av avsändaren eller på hans vägnar av hans bud. Då ändring avser viktsiffror eller stycketal, skola de nya talen införas med bokstäver i fraktsedeln (Tst § 59: 9).

Anm. Järnvägspersonalen får ändra fraktsedeln allenast i det fall, att vid av järnvägen företagen vägning avsändarens viktuppgift befunnits vara oriktig. Rättelsen skall utföras på så sätt, att den felaktiga siffran överstrykes och den rätta tillskrives ovanför den förra.

# Utdrag

ur

KUNGL. MAJ:TS FÖRORDNING

## om explosiva varor

av den 10 juni 1949 (SFS 341)

Kungl. Maj:t har, efter riksdagens hörande, funnit gott förordna som följer.

## 1 KAP.

### Inledande bestämmelser.

1 §.

Med explosiva varor förstås i denna förordning varor, som bestå av eller innehålla explosiva eller pyrotekniska ämnen.

Till explosiva varor hänföras ej explosiva luft- och gasblandningar, ej heller tändstickor.

Bestämmelserna i denna förordning skola icke gälla beträffande läkemedel och uteslutande för tillverkning därav avsedda varor, som innehålla eller bestå av explosiva ämnen; dock må kommerskollegium i den utsträckning som finnes påkallad föreskriva, att tillverkning annorstädes än å apotek av sådana läkemedel och varor samt transport av sistnämnda varor skola vara underkastade förordningens bestämmelser.

2 §.

Denna förordning skall allenast i den mån Kungl. Maj:t särskilt förordnar därom äga tillämpning på försvarets fabriker, verkstäder, forskningsanstalter och förråd samt kronan tillhöriga explosiva varor, som äro avsedda för försvarets behov. Vad i denna förordning stadgas om transport skall dock utan sådant särskilt förordnande gälla även explosiva varor som nyss nämnts, såvida icke transporten sker under ledning av militärbefäl eller annan av försvarsmyndighet förordnad person.

Beträffande ammunition och tändmedel, som avses i vapenförordningen, samt hagelpatroner och härför avsedda tändhattar skola bestämmelserna i 5 och 7 kapitlen av denna förordning äga tillämpning allenast på tillverkares och handlandes befattning med sådana varor i och för rörelsen.

3 §.

*1 mom.* Explosiva varor indelas i denna förordning i följande huvudslag, nämligen

*sprängämnen*, såsom dynamit, nitrocellulosa, nitroglycerin och trotyl,

*krut*, såsom kanonkrut, gevärskrut och svartkrut,

*ammunition*, såsom hagel- och kulpatroner, patroner för slaktmasker samt laddade patron- och laddningshylsor, granater, bomber och minor,

*tändmedel*, såsom sprängkapslar, tändhattar och stubin, samt

*pyrotekniska varor*, såsom fyrverkeripjäser, icke explosiva brand- och rökbomber samt explosiva leksaker.

Utgivet den 18 mars 1950. Ändringstryck nr 15 (62 blad).

*2 mom.* Med hänsyn till den olika farligheten vid transport hänföras de explosiva varorna till transportklasserna A, B, C, D och E. De olika transportklasserna omfatta följande varuslag, nämligen

*transportklass A* knallkvicksilver, nitroglycerin och andra högkänsliga explosivämnen samt ammunition och tändmedel, som icke kunna anses transportsäkra,

*transportklass B* sprängkraftiga tändmedel i allmänhet, såsom sprängkapslar och detonerande stubin,

*transportklass C* dynamit, svartkrut samt därmed i avseende å transportsäkerhet jämförliga sprängämnen och krut,

*transportklass D* mindre känsliga sprängämnen, röksvagt krut, militär ammunition i allmänhet samt därmed i avseende å transportsäkerhet jämförliga pyrotekniska varor, samt

*transportklass E* annan ammunition än ovan nämnts, icke sprängkraftiga tändmedel i allmänhet, såsom tändhattar och snabbstubin, samt därmed i avseende å transportsäkerhet jämförliga pyrotekniska varor.

*3 mom.* Med militär explosiv vara förstås i denna förordning explosiv vara, som är avsedd uteslutande eller huvudsakligen för militärt ändamål.

4 §.

*1 mom.* Uppstår fråga, huruvida viss vara skall anses som explosiv, tillkommer det kommerskollegium att avgöra frågan.

Allenast sådana explosiva varor, som blivit av kommerskollegium godkända, må tillverkas eller innehavas inom riket eller dit införas. Utan hinder härav må dock varor, som icke godkänts, tillverkas eller införas i ringa myckenhet för anställande av försök enligt vad därom stadgas i 9, 12 och 54 §§.

Explosiv vara, för vilken åtgärder eller anordningar, som angivas i denna förordning eller med stöd därav utfärdade tillämpningsföreskrifter, icke kunna anses utgöra betryggande skydd mot explosion eller vars användning kan befaras medföra särskilda olägenheter ur ordningssynpunkt, må icke godkännas för tillverkning, innehav eller införsel.

*2 mom.* Då skäl äro därtill, äger kommerskollegium medgiva, att bestämmelserna i denna förordning helt eller delvis icke skola vara tillämpliga på viss explosiv vara.

*3 mom.* Med tillämpning av bestämmelserna i denna förordning avgör kommerskollegium till vilket huvudslag och till vilken transportklass explosiv vara är att hänföra samt, efter samråd med krigsmaterielinspektionen inom handelsdepartementet, huruvida explosiv vara skall anses som militär explosiv vara.

*4 mom.* För explosiv varas godkännande eller hänförande till visst slag eller viss transportklass eller för medgivande att bestämmelserna i denna förordning helt eller delvis icke skola äga tillämpning på viss explosiv vara äger kommerskollegium meddela de villkor och föreskrifter, som finnas påkallade.

5 §.

Kommerskollegium skall utgiva en systematisk förteckning över samtliga explosiva varor, som godkänts enligt 4 § 1 mom. Förteckningen skall lämna uppgift om kollegii beslut beträffande olika slag av explosiva varor samt innehålla hänvisningar till de särskilda bestämmelser, som förekomma för vissa varuslag. Har kollegium meddelat föreskrift som i 1 § tredje stycket sägs, skall förteckningen innehålla uppgift jämväl därom.

6 §.

Varje med stöd av denna förordning meddelat tillstånd eller godkännande må av vederbörande myndighet ändras eller återkallas, om gällande bestämmelser icke iakttagas eller förutsättningarna för meddelandet av tillståndet eller godkännandet rubbats eller icke längre äro för handen, eller om det påkallas av hänsyn till allmän ordning eller säkerhet eller andra förhållanden av synnerlig vikt.

Har myndighet ändrat eller återkallat tillstånd, beträffande vilket särskilt tillståndsbevis utfärdats, åligger det efter anmaning tillståndshavaren att till myndigheten ofördröjligen avlämna beviset.

— — — — — — — — — — — — — — — — — — — — — — — — —

## 3 KAP.

### Förpackning och märkning.

19 §.

Explosiv vara skall, då den såsom färdig handelsvara utlämnas från tillverkningsställe eller från handelsrörelse, vara förpackad på ett ändamålsenligt och betryggande sätt.

I samma kärl eller låda må icke packas flera slag av explosiva varor, såvida ej kommerskollegium beträffande ifrågavarande varuslag medgivit sampackning. Utan kollegii medgivande må ej i kärl eller låda, som innehåller explosiv vara, inrymmas annat föremål, som icke erfordras för varans förpackning.

Där ej kommerskollegium medgivit annat, skall ytterförpackning vara märkt så, att varans egenskap av explosiv vara samt transportklass tydligt framgå.

20 §.

Det ankommer på kommerskollegium att utfärda de ytterligare föreskrifter angående förpackning och märkning av explosiva varor, som finnas erforderliga.

— — — — — — — — — — — — — — — — — — — — — — — — —

## 6 KAP.

### Om transport.

47 §.

Med transport av explosiv vara avses varje förflyttning av sådan vara mellan tillverknings-, försäljnings-, förvarings- och förbrukningsställen med undantag av förflyttning inom fabriksområde för tillverkning av sådan vara eller inom gruva, stenbrott eller annat dylikt förbrukningsställe eller mellan förvarings- och förbrukningställen, som äro belägna på samma fastighet eller eljest i anslutning till varandra. Förflyttning på allmän väg räknas dock städse som transport.

48 §.

Explosiv vara skall vid transport vara förpackad och märkt på sätt kommerskollegium föreskrivit. Den skall behandlas med nödig försiktighet.

Icke färdig handelsvara må ej transporteras utan tillstånd av länsstyrelsen i det län, varifrån transporten utgår. Sådant tillstånd skall förbindas med de villkor och föreskrifter, som i varje särskilt fall finnas påkallade.

Järnvägsstyrelsens anm. Kommerskollegium har medgivit, att vid transport av militär ammunition benämningen på den explosiva varan må utelämnas och i stället

den försända ammunitionen betecknas med »Explosiv vara» jämte den transportklass ammunitionen tillhör, såsom t. ex. »Explosiv vara av transportklass C»

49 §.

Till transportklass A hänförlig vara må icke transporteras utanför ställe, där varan tillverkats, eller utanför förbrukningsställe, där varan färdigställts för användning, såvida icke länsstyrelsen i det län, varifrån transporten utgår, lämnat tillstånd därtill. Sådant tillstånd skall förbindas med de villkor och föreskrifter, som i varje särskilt fall finnas erforderliga.

Explosiv vara tillhörande transportklass B, C eller D må transporteras endast under iakttagande av de särskilda föreskrifter, som finnas meddelade för transport av vara av ifrågavarande transportklass.

Explosiv vara, som upptagits i transportklass E, må transporteras utan iakttagande av andra föreskrifter än som i 48 § angivas.

50 §.

*1 mom.* Explosiv vara, som tillhör transportklass B, C eller D, skall transporteras under tillsyn av behörig person, som har att svara för att gällande transportbestämmelser iakttagas och att varan å bestämmelseorten eller å etappställe överlämnas till adressaten eller annan behörig mottagare. Varan skall åtföljas av följesedel, till vilken formulär fastställes av kommerskollegium.

Järnvägsstyrelsens anm. Fraktsedel för järnvägstransport är att anse som följesedel. Ang. tillsyningsman, se järnvägsstyrelsens anm. under mom. 3 i 6 kap. till § 50 (Kommerskollegii tilläggsbestämmelser till explosivförordningen).

*2 mom.* Behöriga att för transport mottaga vara som i 1 mom. sägs och att öva tillsyn över transport av sådan vara äro

a) den som erhållit särskilt tillstånd därtill,

b) den som är behörig att innehava varan samt godkänd föreståndare och godkänd vikarie för honom,

c) vid järnvägstransport stationsföreståndare, tågklarerare och tågbefälhavare samt av dem beordrad järnvägspersonal,

d) vid transport med motorfordon i linjetrafik för godsbefordran föraren, samt

e) vid transport med fartyg redare, befälhavare och av dem beordrad befälspersonal samt av hamnmyndighet förordnad person.

Tillstånd som under a) sägs må meddelas den, som kan antagas äga nödig insikt i fråga om explosiva varors handhavande och som i övrigt prövas lämplig. Bolag eller förening må beviljas dylikt tillstånd, under förutsättning att person, som fyller nyss angivna villkor, samtidigt godkännes såsom föreståndare för verksamheten. Tillstånd och godkännande som nu sagts meddelas av länsstyrelsen. Är fråga om enstaka transport, må tillstånd för enskild person beviljas jämväl av polismyndigheten i orten.

*3 mom.* Möter vid transport av explosiv vara, som i denna paragraf avses, hinder för att varan överlämnas till adressat eller annan som är behörig mottaga densamma och kan varan icke återställas till avsändaren eller för varuägarens räkning inläggas i förvaringsrum, som i 5 kapitlet sägs, eller ställas under betryggande bevakning, skall anmälan göras till polismyndigheten i orten, som förordnar hur med varan skall förfaras.

51 §.

Det ankommer på kommerskollegium att utfärda föreskrifter om de myckenheter explosiva varor av transportklasserna B, C och D, som må försändas med olika slag av transportmedel. Kollegium har därjämte att föreskriva vad som skall iakttagas vid och i anslutning till transport av nyssnämnda varor. Innan föreskrifter utfärdas rörande transport till

lands, skall kollegium samråda med järnvägsstyrelsen och, i ärenden som beröra den yrkesmässiga automobiltrafiken för godsbefordran, jämväl statens biltrafiknämnd. Kan i någon fråga enighet icke uppnås, skall frågan hänskjutas till Kungl. Maj:ts avgörande.

52 §.

Då synnerliga skäl äro därtill, äger länsstyrelsen i det län, varifrån transport utgår, att för särskilt fall medgiva undantag från bestämmelserna i 48 § första stycket första punkten och 50 § 1 mom. samt från de transportföreskrifter, som meddelats av kommerskollegium. Sådant medgivande må förbindas med de villkor och föreskrifter, som finnas erforderliga.

Bestämmelserna ovan i detta kapitel och med stöd därav meddelade föreskrifter äga icke tillämpning, då behörig innehavare av handvapenammunition själv medför högst 50 kilogram dylik vara.

53 §.

Utöver bestämmelserna i denna förordning och med stöd därav meddelade föreskrifter skall beträffande järnvägstransport av explosiva varor gälla vad därom stadgas i gällande järnvägstrafikstadga och vederbörande taxa.

I trafik till och från länder, som äro anslutna till internationella fördraget om godsbefordring å järnväg, skola fördragets föreskrifter lända till efterrättelse.

I fråga om befordran av explosiva varor med allmänna posten och med luftfartyg skall gälla vad därom är särskilt stadgat.

## 7 KAP.

### Om import.

54 §.

*1 mom.* Explosiv vara, som icke godkänts av kommerskollegium enligt 4 § 1 mom., må införas till riket allenast efter särskilt tillstånd av kollegium. Sådant tillstånd, som jämväl medför rätt att innehava varan, må icke beviljas för annat ändamål än anställande av försök och må blott avse ringa myckenhet. Då tillstånd lämnas, skall kollegium meddela de säkerhetsföreskrifter, som i varje särskilt fall finnas erforderliga.

*2 mom.* Tillverkare och handlande äro oförhindrade enligt denna förordning att till riket införa sådana explosiva varor, som de erhållit tillstånd att tillverka eller med vilka de äga rätt att idka handel. I övrigt må godkänd explosiv vara icke införas utan särskilt tillstånd av länsstyrelsen i det län, där varan skall förvaras. Sådant tillstånd, som jämväl medför rätt att innehava varan, må icke meddelas annan än den, som uppfyller de i 27 § föreskrivna villkoren. Införseltillstånd skall förbindas med de villkor och föreskrifter, som i varje särskilt fall finnas erforderliga.

## 8 KAP.

### Vissa särskilda bestämmelser.

55 §.

Den allmänna tillsynen över efterlevnaden av gällande bestämmelser om explosiva varor utövas av länsstyrelserna med biträde av underlydande polismyndigheter.

Sprängämnesinspektionen skall lämna dessa myndigheter erforderligt tekniskt biträde vid tillämpningen av bestämmelserna. Därjämte åligger det inspektionen att medverka i tillsynen över bestämmelsernas efterlevnad, särskilt i vad avser tillverkning av explosiva varor, samt att öva kontroll över tillverkningen av dels flyttbara förvaringspersedlar för sprängämnen, krut och sprängkraftiga tändmedel och dels dörrar till magasin och liknande förvaringsrum för sådana varor.

När helst det av tillsynsmyndighet som avses i första eller andra stycket påfordras äger myndigheten vinna tillträde till lokal, där explosiv vara tillverkas, förvaras eller hålles till salu, samt till ställe, där sådan vara förbrukas. Tillsynsmyndighet är vidare berättigad att erhålla de upplysningar och de prov å varor och materialier, vilka myndigheten anser sig behöva för sin tillsyn, samt att taga del av böcker och anteckningar, som föras på grund av föreskrift i denna förordning.

Sprängämnesinspektionen äger ock när helst inspektionen det påfordrar vinna tillträde till lokal, där i andra stycket nämnda förvaringspersedlar och dörrar tillverkas.

56 §.

Inträffar explosion i tillverknings- eller förvaringsrum eller vid transport av explosiv vara eller förorsakas genom explosion i samband med användning av explosiv vara mera betydande person- eller egendomsskada, skall anmälan därom ofördröjligen göras till polismyndigheten i orten. Intill dess polis kommit tillstädes, skall såvitt möjligt allt lämnas orubbat på explosionsplatsen.

Polismyndigheten skall verkställa den utredning och vidtaga de åtgärder, som betingas av omständigheterna. Om det icke finnes uppenbart betydelselöst att så sker, skall polismyndigheten vidarebefordra anmälan till sprängämnesinspektionen. I samband därmed skall upplysning lämnas om vidtagna åtgärder och i förekommande fall protokoll över verkställd utredning översändas.

Har explosiv vara, som kan vålla skada om den kommer i barns eller annan obehörigs hand, stulits eller har sådan vara på annat sätt förkommit utan att kunna återfinnas vid omedelbart verkställda efterforskningar, skall ock anmälan ofördröjligen göras till polismyndigheten i orten.

57 §.

Hos länsstyrelse skall i lämplig form föras register över samtliga av länsstyrelsen enligt denna förordning meddelade tillstånd och godkännanden.

Hos polismyndighet skall på samma sätt föras register över *dels* i första stycket avsedda, av länsstyrelsen meddelade beslut, som angå polismyndighetens förvaltningsområde, *och dels* av polismyndigheten enligt denna förordning meddelade tillstånd och godkännanden.

I register skall anteckning göras om sådana förhållanden som äro av betydelse för tillsynen över efterlevnaden av bestämmelserna om explosiva varor.

— — — — — — — — — — — — — — — — — — — — — — — — — —

59 §.

Utöver vad förut sagts skall kommerskollegium meddela de föreskrifter och anvisningar beträffande tillämpningen av denna förordning, som finnas påkallade.

Det åligger vidare kollegium att i erforderlig utsträckning fastställa formulär till ansökningsblanketter, tillståndsbevis m. m.

— — — — — — — — — — — — — — — — — — — — — — — — — —

## 9 KAP.

### Ansvarsbestämmelser m. m.

### 61 §.

*1 mom.* — — — — — — — — — — — — — — — — — — — — —

Vara, som obehörigen tillverkats, innehaves eller förvärvats, skall förklaras förverkad till kronan. Har förseelsen skett av förbiseende eller äro eljest särskilda skäl därtill, äger rätten pröva, huruvida varan skall vara förverkad. Finnes varan ej i behåll, må i stället värdet förklaras förverkat.

*2 mom.* Inför någon till riket explosiv vara, där enligt 54 § tillstånd härtill erfordras, utan att hava erhållit sådant tillstånd, straffes med dagsböter eller fängelse, och skall den olovligen införda varan förklaras förverkad till kronan. Finnes varan ej i behåll, må i stället värdet förklaras förverkat.

Lika med olovlig införsel anses försök därtill.

*3 mom.* — — — — — — — — — — — — — — — — — — — — —

transporterar någon explosiv vara, hänförlig till transportklass A, utanför tillverknings- eller förbrukningsställe utan vederbörligt tillstånd eller utan att iakttaga de för transporten meddelade villkoren eller föreskrifterna,

straffes med dagsböter.

Beträffande varor, som obehörigen tillverkats eller transporterats, skall vad i 1 mom. sista stycket sägs äga motsvarande tillämpning.

*4 mom.* — — — — — — — — — — — — — — — — — — — — —

uraktlåter tillverkare, handlande, föreståndare för tillverkning eller handelsrörelse eller vikarie för handlande eller föreståndare att iakttaga i 3 kap. eller med stöd därav meddelad föreskrift angående explosiv varas förpackning eller märkning, eller

— — — — — — — — — — — — — — — — — — — — — — — — —

förvarar någon å förvaringsställe större myckenhet explosiv vara än vad i varje särskilt fall är medgivet, eller förvarar någon explosiv vara å förvaringsställe, som icke är medgivet, eller

— — — — — — — — — — — — — — — — — — — — — — — — —

bryter någon mot bestämmelse i 50 § 1 eller 3 mom. eller mot vad i 48 § eller med stöd därav eller av 51 § eller 52 § första stycket föreskrivits eller mot föreskrift, som avses i 53 § andra stycket, eller

söker någon genom oriktig uppgift om varans beskaffenhet eller i annat avseende eller genom att underlåta anmälan om varans beskaffenhet att få explosiv vara transporterad i strid mot bestämmelserna i 6 kap. eller föreskrift, som meddelats med stöd därav, eller

åsidosätter någon föreskrift, som med stöd av 54 § meddelats i samband med beviljande av införseltillstånd, eller

underlåter någon att göra anmälan som i 56 § sägs,

straffes med dagsböter.

*5 mom.* Beträdes någon i annat fall än ovan i denna paragraf sägs med vårdslöshet vid handhavande av explosiv vara,

straffes med dagsböter.

*6 mom.* Yppar någon, som har eller haft att utöva tillsyn eller kontroll jämlikt 55 §, obehörigen affärs- eller driftförhållande, varom han under tillsynsverksamheten erhållit kännedom, eller begagnar han sig obehörigen av sådan kännedom,

straffes med dagsböter eller fängelse.

Utgivet den 18 mars 1950.
19—414 57

**Ändringstryck nr 15** (62 blad).

Förseelse som nu sagts må av allmän åklagare åtalas allenast efter angivelse av målsäganden.

7 *mom.* Är explosiv vara förverkad, vare ock emballage eller kärl, vari den förvaras, förverkat till kronan.

62 §.

Böter tillfalla kronan.

63 §.

Explosiv vara, som tagits i beslag, skall sättas under försegling av den, som verkställt beslaget, samt förvaras på sätt i 31 § föreskrives till dess genom lagakraftvunnen dom avgjorts, om varan skall anses förverkad. Om beslaget och de för varans förvaring vidtagna åtgärderna skall den, som verkställt beslaget, ofördröjligen göra anmälan till sprängämnesinspektionen eller polismyndigheten, som har att meddela erforderliga närmare föreskrifter om varans förvaring.

— — — — — — — — — — — — — — — — — — — — — — — — —

Denna förordning träder i kraft den 1 januari 1950.

Genom denna förordning upphävas förordningen den 18 maj 1928 (nr 139) angående explosiva varor samt de särskilda stadganden, som innefatta ändring i eller tillägg till sistnämnda förordning.

Där i lag eller författning förekommer hänvisning till stadgande, som ersatts genom bestämmelse i nya förordningen, skall den bestämmelsen i stället tillämpas.

— — — — — — — — — — — — — — — — — — — — — — — — —

Explosiv vara, som före denna förordnings ikraftträdande blivit förpackad och märkt enligt då gällande föreskrifter, må innehavas, försäljas och transporteras jämväl efter förordningens ikraftträdande utan hinder av att förpackningen eller märkningen icke överensstämmer med de nya bestämmelserna. Sådan vara må dock icke försändas utan att transportklass finnes angiven å ytterförpackningen.

— — — — — — — — — — — — — — — — — — — — — — — — —

# Utdrag

ur

*Kungl. Maj:ts och Rikets Kommerskollegii kungörelse av den 17 november 1949*

**med tilläggsbestämmelser till förordningen den 10 juni 1949 (nr 341) om explosiva varor.**

Med stöd av i ovannämnda förordning givna bemyndiganden har Kungl. Kommerskollegium funnit gott att till förordningen lämna följande kompletterande föreskrifter (tillämpningskungörelsen, Tk).

## 1 KAP.

till 4—5 §§.

1. Av den på grund av bestämmelserna i 4 och 5 §§ upprättade systematiska förteckningen framgår till vilket huvudslag och vilken transportklass den explosiva varan är att hänföra, varjämte vid varje vara genom hänvisning till särskilda föreskrifter angivas för varan gällande särskilda bestämmelser angående sammansättning, förpackning, innehav utan tillstånd m. m. Förteckningen återfinnes i bil. 1 och föreskrifterna i bil. 2.

2. Vill någon erhålla tillstånd att för försäljning eller egen förbrukning tillverka eller importera explosiv vara, som icke finnes upptagen i förteckningen, har han att hos Kommerskollegium göra framställning om varans godkännande för tillverkning eller import. Vid framställningen skall fogas uppgift om varans sammansättning ävensom för undersökning av varans egenskaper erforderlig myckenhet av varan. Vid försändning av dylika varuprov skola iakttagas de villkor i fråga om myckenhet, förpackning, transportklass och dylikt, som av sprängämnesinspektionen föreskrivas.

— — — — — — — — — — — — — — — — — — — — — — — — — — —

4. Sådana tändmedel för och tillbehör till ammunition som tändskruvar, riv- och slagtändare, tändrör och dylikt må transporteras endast därest de äro av Kommerskollegium godkända såsom transportsäkra. Vad nu sagts skall gälla jämväl ammunition, försedd med sådana tändmedel och tillbehör.

— — — — — — — — — — — — — — — — — — — — — — — — — — —

## 3 KAP.

till 19 och 20 §§.

A. Allmänna förpacknings- och märkningsbestämmelser.

Beträffande förpackning och märkning skall, därest ej Kommerskollegium för visst fall medgiver undantag, följande gälla:

1. Fabriks- och grossistförpackning.

a) Förpackning skall vara så tät och så tillsluten, att intet av innehållet kan komma ut Materialet i förpackningen och tillslutningsanordningen får ej vara av sådan beskaffenhet, att det angripes av innehållet

eller ingår farliga föreningar därmed. Förpackningen och tillslutningsanordningen skola till alla delar vara så starka, att de kunna uthärda normala påfrestningar under transport.

Kärl eller låda, som innehåller explosiv vara, skall, då vikten överstiger 35 kilogram, förses med stark och lätt åtkomlig anordning för bärning. Vad nu sagts gäller ej kärl, som kan rullas.

b) Fasta ämnen skola på tillförlitligt sätt så packas i inner- och ytterförpackningar, att de ligga stadigt under transport och ej förskjuta sig.

Fyllnadsmaterial skall vara anpassat efter innehållets beskaffenhet. Om innehållet kan avgiva vätska, skall fyllnadsmaterialet hava erforderlig absorptionsförmåga.

c) Å varje innerförpackning för explosiva varor (omhölje till sprängämnespatron, paket, ask eller liknande) skola av tillverkaren angivas den explosiva varans handelsnamn samt tillverkarens firma eller varumärke.

Dessutom skall beträffande sprängämne angivas det årtal, då varan är tillverkad, samt å paket, ask och dylikt dels i de fall, där så angives i bil. 2, transportklass och dels den viktsmängd explosiv vara förpackningen innehåller. Beträffande övriga explosiva varor angives endast viktsmängden eller antalet.

d) Å ytterförpackning (låda, kärl eller annat emballage) skola angivas samma uppgifter, som enligt punkt c) härovan skola angivas å innerförpackning. På locket och två motsatta sidor skola därjämte med röda bokstäver angivas dels orden »Explosiv vara», dels ordet »Transportklass», eventuellt förkortat »Tpkl», jämte den bokstav, som betecknar transportklassen. Då explosiv vara må transporteras utan emballage, skall märkning anbringas direkt på varan.

Får vara, som tillhör viss strängare transportklass, i sändningar understigande viss viktsmängd transporteras såsom vara tillhörande lindrigare transportklass, skall detta angivas t. ex. »Transportklass C. I sändningar om högst 300 kilogram transportklass D.»

Vid internationell transport gälla särskilda bestämmelser.

e) Där ur säkerhetssynpunkt befunnits erforderligt att särskilda föreskrifter rörande varas handhavande och förvaring (bruksanvisning) medfölja viss vara, hava bestämmelser därom intagits i bil. 2.

2. Minuthandelsförpackning.

Beträffande i minut försålda varor, som av säljaren överlämnas direkt till köparen eller hans ombud, må i fråga om förpackning och märkning följande lindrigare föreskrifter tillämpas.

a) Varor, som tillhöra samma huvudslag, må förpackas i gemensam ytterförpackning, om sammanlagda myckenheten uppgår till högst 25 kilogram.

b) Såsom ytterförpackning må, därest för visst fall ej lufttät eller för vätska ogenomtränglig förpackning av Kommerskollegium föreskrivits, användas stark kartong, om sammanlagda myckenheten uppgår till högst 15 kilogram eller i fråga om patroner till eldvapen 30 kilogram, samt omslag av wellpapp eller starkt papper, om sammanlagda myckenheten uppgår tilll högst 5 kilogram.

c) Ytterförpackning må märkas allenast med påklistrade eller på annat sätt fastsatta lappar, varå med röda bokstäver angivas dels orden »Explosiv vara» och dels ordet »Transportklass», eventuellt förkortat »Tpkl», samt den bokstav, som anger transportklassen. Innehåller förpackningen varor, som tillhöra olika transportklasser, skall endast den transportklass angivas, för vilken de strängaste föreskrifterna gälla. Märkningen skall

vara väl synlig. Låda eller kartong, som innehåller mera än 5 kilogram explovisa varor, skall märkas på lock och två motsatta sidor.

B. Detaljföreskrifter för förpackning av olika slag av explosiva varor återfinnas i bil. 2.

— — — — — — — — — — — — — — — — — — — — — — — —

## 6 KAP.

### till 50 §.

1. Där länsstyrelsen meddelat fysisk eller juridisk person tillstånd att å viss ort yrkesmässigt tillhandagå allmänheten vid transport av explosiva varor skall tillståndshavaren föra dagbok, i vilken för varje uppdrag skall antecknas uppdragsgivaren, från vem explosiv vara mottagits och till vem den överlämnats, dag då varan mottagits och överlämnats, mottagna och överlämnade slag och myckenheter ävensom hur varan förvarats under den tid den innehafts av tillståndshavaren.

2. Frakthandlingar (följe- eller fraktsedel eller konossement) skola följa varan allt från avsändaren till den slutliga mottagaren. Erinringar vid varans överlämnande från ansvarig tillsyningsman till annan skola av den sistnämnde tecknas å frakthandlingen, vid äventyr att varan eljest anses vara mottagen utan erinran.

3. Följesedel erfordras icke vid transport av explosiva varor å järnväg som inskrivet resgods.

Järnvägsstyrelsens anm. På tåg, som medför explosiv vara av transportklass B C eller D, skall någon av den medföljande personalen särskilt vara beordrad att såsom tillsyningsman ha uppsikt över de med explosiv vara lastade vagnarna. Tillsyningsmannen, som i förekommande fall kan vara tågbefälhavaren eller lokbiträdet, skall, så långt kan ske med hänsyn till övriga arbetsuppgifter, hålla uppsikt över att den explosiva varan icke utsättas för risk för eld eller explosion eller blir för obehöriga åtkomlig ävensom ha hand om frakthandlingarna för de explosiva varorna. På stationer, där tåget gör uppehåll, skall tillsyningsmannen vaka över och ha ansvar för därvid företagen lossning och lastning. Vid tågets ankomst till lossningsstation skall tillsyningsmannen genast för tågklareraren utvisa de med explosiv vara lastade vagnarna. Tillsyningsmannen må under uppehållet icke lämna vagnarna ur sikte, utan att annan person enligt förordningens § 50 beordrats att under tiden utöva tillsyn över vagnarna.

Beordring av tillsyningsman kan ske muntligen eller skriftligen. Vid transport av explosiva varor av transportklass C (såväl vagnslaster som styckegods) och vagnslaster av explosiva varor av transportklass B och D skall skriftlig order alltid lämnas på bl 381 V (S 11), avd. »Annat besked». Vid transport av styckegodssändningar av explosiva varor av transportklass B och D anses beordringen ha skett genom att transporthandlingarna till de explosiva varorna överlämnas till den tjänsteman, som skall handha dem under transporten. Om transporthandlingarna av någon anledning saknas, skall dock även i detta fall ordergivning ske på bl 381 V.

### till 51 §.

#### A. Allmänna transportföreskrifter.

All explosiv vara, som avlämnas till transport med allmänna transportmedel annorledes än som inskrivet resgods eller som enligt C 2. nedan medföres med motorfordon i linjetrafik, skall vara förpackad enligt bestämmelserna om fabriks- och grossistförpackning.

Lådor, kärl eller andra förpackningar, som innehålla explosiva varor av transportklass B, C eller D, skola å fordon eller annat transportmedel stuvas och vid behov fastgöras så väl, att de ej kunna under transporten förskjutas, vältas omkull, falla eller utsättas för stötar eller annan

åverkan. Användes ej täckt fordon eller äro vid fartygstransport varorna stuvade på däck, skola de övertäckas med presenning eller dylikt.

Explosiv vara av transportklass B må med under B punkt 4 nedan angivet undantag transporteras tillsammans med explosiva varor av klass C eller D. Dock skola förpackningar med explosiv vara av klass B, såvitt ske kan, stuvas för sig skilda från övriga explosiva varor på sådant sätt, att de vid explosionsfara på grund av eldsvåda eller eljest snabbt kunna bortföras.

Med fordon, varmed forslas explosiv vara av transportklass B, C eller D, må icke samtidigt forslas lätt antändbart gods. Vad nu sagts gäller dock ej för fordonets framdrivande erforderlig, i dess fasta behållare förvarad eldfarlig olja eller nödigt foder åt fordonets dragare. Å fartyg må icke i samma rum som den explosiva varan eller eljest i farlig närhet stuvas lätt antändbart gods. Å tågfärja anses sluten godsvagn utgöra särskilt rum.

Därest explosiv vara lastas genom avsändarens försorg, vilar ansvaret för riktig tillämpning av lastningsföreskrifterna i första hand å avsändaren. Denne är skyldig att på anmodan avgiva skriftlig försäkran, att nämnda föreskrifter blivit iakttagna.

## B. Om järnvägstransport.

1. Explosiv vara av transportklass C må, med det undantag som föranledes av stadgandet i punkt 2 härnedan, forslas endast med tåg, som icke medför till resande upplåten vagn och med vilket icke forslas eldfarlig olja eller annat lätt antändbart gods, (kruttåg). I sådant tåg skola vagnar, som innehålla explosiv vara av transportklass C, placeras så, att mellan dem och lokomotivet liksom mellan dem och vagn med påfyrad eldstad finnas minst tre andra vagnar. Efter vagn eller vagnar med explosiv vara skola i tåget följa minst två andra vagnar.

På sträckor, där befordring med lokomotivtåg skulle kräva särskilt omfattande anordningar och å vilka sträckor trafiken huvudsakligen besörjes med motorvagns-, rälsbuss- eller lokomotortåg, må explosiv vara av transportklass C befordras även med sådant fordon, under villkor, att resande icke medföljer och att den explosiva varan placeras i sluten släpvagn med låsta dörrar i ett lager på golvet, varvid skola vidtagas åtgärder för att förhindra, att kollina förskjuta sig vid igångsättning, bromsning, krängning eller annan dylik påfrestning. Skola sprängkapslar medföras, böra de lämpligen placeras i motorvagnen och ej i släpvagnen.

2. På sådana järnvägslinjer, där enligt järnvägsstyrelsens eller vederbörande enskilda järnvägsförvaltnings bedömande detta lämpligen kan ske, må explosiv vara av transportklass C forslas även med annat tåg än kruttåg, dock icke med snälltåg, under villkor att högst 200 kilogram av nämnda vara forslas i en och samma vagn samt att sådan vagn ställes efter personvagnssättet och med minst tre vagnar skiljas från vagn, som är upplåten till resande eller innehåller eldfarlig olja eller annat lätt antändbart gods eller påfyrad eldstad. Efter vagn eller vagnar med explosiv vara skola i sådant tåg följa minst två vagnar som antingen äro tomma eller lastade med gods, som icke är lätt antändbart.

Järnvägsstyrelsens anm. till mom. 1 och 2. Anm. 1. Angående förbud mot sammanlastning av klor m. m. med explosiv vara av transportklass C och mot lastning av sådan vara i skyddsvagnar till klorvagn, se art. 59 a.

Anm. 2. Eldsläckningsapparater skola medföras i tåg, med vilka befordras explosiva varor av transportklass C. Ifrågavarande apparater, som äro försedda med metallbrickor märkta med hemstationens namn, skola genom stationsföreståndaren på tågets utgångsstation överlämnas till tillsyningsmannen.

Tillsyningsmannen på den sista sträcka, där tåget medför explosiva varor, överlämnar eldsläckningsapparaten till den sista lossningsplatsen, vilken skall omedelbart återsända den till hemstationen som ilgods.

Tillsyningsmannen skall instrueras i apparaternas handhavande och skötsel genom trafiksektionsföreståndarens försorg.

3. Explosiv vara av transportklass B och D må, under iakttagande av föreskrifterna i punkt 4 härnedan, forslas även med andra tåg än som i punkterna 1 och 2 härovan avses.

Järnvägsstyrelsens anm. För explosiva varor av transportklass B och D gälla endast de föreskrifter i punkt 4, som *icke* i texten uttryckligen anknytas till viss transportklass.

Med tåg (även motorvagns-, rälsbuss- eller lokomotortåg), som resande själv medföljer, må han som resgods medföra högst 5 kilogram explosiv vara av transportklass D jämte högst 100 stycken sprängkapslar eller högst 1 kilogram krut på villkor,

att varorna äro förpackade såsom i tillämpningsföreskrifterna till 19 och 20 §§ sägs samt

att godset i god tid före tågets avgång inlämnas som inskrivet resgods, varvid skall angivas varans handelsnamn, vikt och transportklass.

4. Vid transport med tåg av explosiva varor av transportklass C skall iakttagas följande.

De explosiva varorna skola, därest icke Kommerskollegium medgiver undantag för särskilda slag av varor, lastas i slutna vagnar, som under transporten hållas låsta. Lådor eller kärl må i vagnarna icke staplas till större höjd än 1,6 meter och skola vila på den sida, som är avsedd som botten, varför lådor icke få ställas på högkant. Vid transport av icke röksvagt krut (svartkrut och liknande) skall som underlag utbredas en matta, presenning eller annat mjukt tätt material samt mellan de olika varven kärl eller lådor i stapeln likaledes anbringas mellanlägg av mjukt tätt material.

Järnvägsstyrelsens anm. För lastning av explosiv vara av transportklass A och C samt för vagnslastgods av transportklass B, D och E skall på normalspåriga linjer utlämnas vagnar med rullager; detta gäller ej i direkt trafik med utlandet.

Vid befordring som styckegods av mindre kvantiteter explosiv vara av transportklass B och D i andra tåg än kruttåg behöva — om hinder för lossning och lastning i annat fall skulle uppstå — de vagnar, vari den explosiva varan transporteras, icke hållas låsta, därest tillsyningsmannen kan hålla uppsikt över vagnarna under transporten.

I vagn, som innehåller större myckenhet explosiv vara av transportklass C än 200 kilogram, får icke medföras annat gods än explosiva varor.

I vagn, som innehåller högst 200 kilogram explosiv vara av transportklass C, må forslas även annat gods än explosiva varor, under förutsättning att de explosiva varorna kunna stuvas skilda från övriga varor i särskild del av vagnen samt att sistnämnda varor bekvämt kunna inlastas och lossas utan att de explosiva lådorna därvid behöva rubbas.

I vagnar, som enligt bestämmelserna i punkt 1 och 2 ovan medföra andra explosiva varor av transportklass C än svartkrut, må icke samtidigt forslas explosiva varor av transportklass B.

Det är förbjudet att röka eller använda tändstickor eller eld i vagn, som innehåller explosiva varor.

Då kruttåg gör uppehåll må icke någon som röker eller eljest handhar bar eld tillåtas komma nära de med explosiva varor lastade vagnarna.

På båda sidor av vagn, lastad med explosiv vara av transportklass C, skola orden »Explosiv vara» vara anbragta med stora tydliga bokstäver.

Järnvägsstyrelsens anm. Överst på vagnskorten (bl 325 L, för explosiv vara av transportklass E även 325 J) till vagnslast med explosiv vara av transportklasserna B, D och E skall med röd skrift angivas »Expl. vara, tp-kl B» resp. »Expl. vara, tp-kl D» eller »Expl. vara, tp-kl E».

Det bör observeras, att bl 325 G 3 och 325 L 6 *icke* skola användas för vagnar lastade med explosiv vara av transportklasserna B, D och E. Dessa vagnskort skola användas endast för vagnar, som äro lastade med explosiv vara av transportklass C samt av transportklass A, då sådan transport särskilt medgivits enligt bestämmelserna i Kungl. Maj:ts förordning om explosiva varor, § 49.

Som förtydligande nämnes, att av i mom. 4 intagna föreskrifter gäller för transport av explosiv vara av transportklasserna B och D *endast*

att de explosiva varorna, därest icke Kommerskollegium medgiver undantag för särskilda slag av varor, skola lastas i slutna vagnar, som under transporten hållas låsta,

att lådor eller kärl må i vagnarna icke staplas till större höjd än 1.6 m, och att de skola vila på den sida, som är avsedd som botten, varför lådor icke få ställas på högkant, samt

att det är förbjudet att röka eller använda tändstickor eller eld i vagn, som innehåller explosiva varor.

5. Den, som önskar sända explosiv vara av transportklass C med tåg, som i punkterna 1 och 2 härovan avses, skall därom göra skriftlig anmälan vid den järnvägsstation, varifrån varan skall försändas, senast sex dagar före den dag, då tåget avgår. Sådan anmälan skall innehålla uppgift om godsets vikt och antalet kolli, mottagningsstation och namnet på mottagaren.

Det åligger stationsbefälet på avsändningsstationen att i god tid lämna avsändaren uppgift om när godset senast skall vara avlämnat vid stationen för att kunna forslas med det ifrågavarande tåget samt om tid då godset kan väntas framkomma till mottagningsstationen. Om sistnämnda förhållande skall avsändaren underrätta mottagaren av godset.

Innan den explosiva varan må avlämnas till forsling skall avsändaren tillställa stationsbefälet skriftlig förbindelse av mottagaren att på mottagningsstationen avhämta varan inom två timmar efter ankomsten vid äventyr som i fjärde stycket av punkt 6 härnedan sägs.

Järnvägsstyrelsens anm. Station, vid vilken beställts vagn för lastning av explosiv vara av transportklass B och D, skall anmäla transporten till vederbörande trafikinspektör (trafikföreståndare) och samtidigt begära transportplan för sändningen. Uppgjord transportplan skall av trafikinspektören (trafikföreståndaren) delges (bl 310 H kan lämpligen användas) dels avsändningsstationen, som skall anteckna tågnummer på fraktsedeln och vagnskorten, dels av transporten berörda omkopplingsstationer, bestämmelsestationen samt ordergivningsstationer på egen sektion. Om transporten berör annan sektion (järnväg), skall vederbörande trafikinspektör (trafikföreståndare) underrättas i och för delgivning till berörda ordergivningsstationer.

6. Till transport med järnväg mottagen explosiv vara av transportklass B, C eller D skall på stationen, intill dess godset inlastats, förvaras på avskild plats, där olycka genom eld eller explosion icke kan befaras, under sådan tillsyn att godset icke kan av obehöriga åtkommas. Tillsynen skall ombesörjas av stationsbefälet.

Enahanda försiktighetsmått skola, då godset anlänt till mottagningsstationen, iakttagas intill dess godset avhämtats därifrån.

Järnvägsstyrelsens anm. I fråga om tillsyn av explosiva varor, som under natt eller uppehåll mellan transportlägenheter stå över på någon station, är det tillfyllest, att den vagn eller lokal, i vilken den explosiva varan förvaras, hålles låst och att låsningen kontrolleras i den utsträckning, förhållandena medgiva.

I förordningen om explosiva varor och i dessa tilläggsbestämmelser påbjuden tillsyn är avsedd att utövas av därtill beordrad stations- eller tågpersonal jämsides med deras övriga arbetsuppgifter.

Stationsbefälet skall utan dröjsmål underätta mottagaren om att transport med explosiv vara anlänt. De explosiva varorna skola av mottagaren avhämtas, så snart ske kan.

Har mottagare av explosiv vara av transportklass C icke inom två timmar efter ankomsten av det tåg, med vilket varan befordrats, avhämtat densamma, skall stationsbefälet anmäla förhållandet för polismyndigheten i orten, som förordnar hur med varan skall förfaras.

Beträffande explosiv vara av transportklass B eller D, som icke avhämtats inom den i gällande järnvägstrafikstadga för gods i allmänhet medgivna avhämtnings- eller lossningsfristen, skall enahanda anmälan göras.

### C. Om transport landvägen annorledes än med järnväg.

1. Vid transport av explosiva varor av transportklasserna B, C och D skall följande iakttagas. (Beträffande transportklass E se Kf § 49.)

a) Obehöriga personer må icke medfölja fordon, varå enligt vad nedan föreskrives skall föras varningstecken.

b) De som medfölja transport eller deltaga i lastning eller lossning av fordon må icke därvid röka tobak eller handskas med bar eld.

c) Motorfordon må icke framföras med större hastighet än 25 kilometer i timmen inom stads, köpings eller annat samhälles tätbebyggda område och 50 kilometer i timmen annorstädes.

d) Då flera fordon användas för transporten, skola motorfordon framföras på ett avstånd av minst 100 meter från varandra och andra fordon på ett avstånd av minst 25 meter från varandra.

e) Varje med dragare förspänt fordon i en transportfora skall hava sin forman.

f) Transporten skall ej onödigtvis framföras genom stad, köping eller annat tätbebyggt samhälle.

g) Varningstecken skola föras på varje fordon, varmed transporteras mera än 50 kilogram sprängämne.

Varningstecken utgöras under dagen av en röd flagga, minst 30 centimeter i fyrkant, och vid mörker dessutom av en lykta, som visar rött sken runt om. Varningstecken skola vara väl synliga ovan biltak och last. Lastbil skall därjämte framtill och baktill hava en skylt med tydlig text »Explosiv vara».

2. Vid transport samtidigt av sprängämnen och sprängkapslar med fordon skall iakttagas, att sprängkapslarna skola förvaras avskilda och på stort avstånd från sprängämnena.

Där i bil icke finnes särskilt för sprängkapslar avsett utrymme, skola de medföras i en med dubbla väggar och fyllning av icke brännbart material försedd, plåtklädd låda, placerad på minst 1 meters avstånd från sprängämne, därest ej annan placering särskilt medgivits. Intill 1 000 stycken sprängkapslar må dock, väl emballerade, medföras i förarutrymmet å personbil eller lastbil på minst 1 meters avstånd från sprängämnet. Då släpvagn användes, bör sprängämnet placeras i denna och sprängkapslarna i bilen.

3. Med omnibus i yrkesmässig trafik må, med förarens medgivande och på plats som han anvisar, medföras högst 5 kilogram explosiv vara av transportklass D samt högst 100 stycken sprängkapslar, så förpackade som i tillämpningsföreskrifterna till 19 och 20 §§ sägs. I släpvagn till sådan omnibus må medföras handvapenammunition till en myckenhet av högst 150 kg.

4. Med andra fordon må transporteras explosiva varor av transportklasserna B, C och D till högst de myckenheter som angivas i efterföljande tabell.

5. För transport av explosiva varor särskilt godkända motorfordon, släpvagnar eller påhängsvagnar skola uppfylla följande fordringar:

*Trehjuligt motorfordon för godsbefordran.*

a) Lastflaket skall vara försett med sidor eller grindar, som förhindra, att någon del av lasten faller ned. För sprängkapslar skall finnas dubbelväggigt skåp eller låda, utförd och placerad så, att explosion av sprängkapslarna beräknas icke medföra explosion av medförda sprängämnen.

b) Belysningen skall vara elektrisk.

c) Hjulen skola vara försedda med luftringar.

*Personbil.*

Vid sidan av förarens plats skall finnas särskilt utrymme för låda med sprängkapslar. Lådan skall vara så anbragt, att den icke förskjuter sig under körningen. Bilen skall vara så stor, att avståndet mellan sprängämne och sprängkapslar uppgår till minst 1 meter.

*Lastbil med minst fyra hjul.*

a) Lastflak skall vara försett med sidor eller grindar, som med säkerhet förhindra, att någon del av lasten faller ned från detsamma. Dessa må göras löstagbara eller fällbara för att underlätta på- och avlastning

b) Belysningen skall vara elektrisk.

| Fordon | Explosiv vara av transportklass | | | | | |
|---|---|---|---|---|---|---|
| | enbart B eller enbart D | enbart C eller C och D | D + B | | C + B eller C och D + B | |
| | kg | kg | kg | st [1] | kg | st [1] |
| *Särskilt godkända motorfordon.* | | | | | | |
| Trehjuligt fordon för godsbefordran | 100 | 50 | 50 | 1 000 | 25 | 1 000 |
| Personbil | [2] 50 | 50 | 50 | 1 000 | 25 | 1 000 |
| Personbil med släpvagn | 400 | 200 | 400 | 5 000 | 200 | 5 000 |
| Lastbil med minst fyra hjul, med eller utan släpvagn eller påhängsvagn, | | | | | | |
| bensindriven | 4 000 | 2 000 | 2 000 | 5 000 | 1 000 | 5 000 |
| oljedriven eller elektriskt driven | 6 000 | 4 000 | 3 000 | 5 000 | 1 500 | 5 000 |
| *Icke godkända motorfordon.* | | | | | | |
| Motorcykel, med eller utan bivagn | 10 | 10 | 10 | 100 | 10 | 100 |
| Personbil | [2] 50 | 10 | 50 | 1 000 | 10 | 100 |
| Lastbil, | | | | | | |
| bensindriven | 2 000 | 50 | 50 | 1 000 | 50 | 1 000 |
| oljedriven eller elektriskt driven | 3 000 | 100 | 50 | 1 000 | 50 | 1 000 |
| *Andra fordon än motorfordon.* | | | | | | |
| Tvåhjulig cykel | 10 | 10 | 10 | 100 | 10 | 100 |
| Trehjulig paketcykel, dragkärra med betryggande anordning mot tippning | 50 | 50 | 25 | 200 | 10 | 100 |
| Fordon, förspänt med dragare | 1 000 | 1 000 | 500 | 5 000 | 500 | 5 000 |

[1] Enhet: sprängkapslar. 100 stycken sprängkapslar må utbytas mot 20 meter detonerande stubin.

[2] Vid transport av enbart ammunition tillhörande transportklass D må kvantiteten uppgå till 150 kilogram.

c) Hjulen skola vara försedda med luftringar.

d) Två handsprutor av godkänd typ för släckning av brinnade olja skola medföras lätt åtkomliga på bilen.

Framdrives bilen med drivmedel, som har en flampunkt understigande + 40° C (bensin, motyl, bentyl och dylikt), skall ytterligare iakttagas följande:

e) Bilens bränsletank skall vara tillverkad av minst 1 millimeter tjock järnplåt eller motsvarande. Den skall placeras så, att den är väl skyddad för åverkan även vid kollision eller dikeskörning, t. ex. bakom förarhytten på endera sidan av chassiet, men väl indragen innanför fram- och bakskärmarnas ytterkanter.

f) Kolsyresprinkler skall vara anordnad intill motorns förgasare.

g) Därest förarhytten är utförd av brännbart material skall en skyddsskärm av järnplåt av minst 1 millimeters tjocklek eller av aluminium av minst 1½ millimeters tjocklek vara anbringad bakom förarsitsen samt neddragen till bilens underrede.

h) Fönstret i förarhyttens bakvägg skall vara försett med skyddslucka av plåt, som i händelse av eldfara kan stängas.

i) Lastflaket skall å undersidan vara beklätt med minst ½ millimeter tjock galvaniserad järnplåt.

Anm. Utgör den mängd sprängämne eller sprängkraftiga tändmedel, som får transporteras med bilen, högst 200 kilogram, behöva punkterna f), h) och i) icke iakttagas, varjämte endast en handspruta enligt punkt d) behöver medföras.

*Släpvagn och påhängsvagn.*

Dessa skola vara försedda med säker kopplingsanordning. Hjulen skola hava en diameter av minst 380 millimeter (15 tum). I övrigt gäller vad i föregående mom. under a)—c) och i) sagts. Släpvagn för mer än 400 kilogram sprängämne skall hava minst 2 axlar.

Huruvida fordon kan särskilt godkännas för transport av explosiva varor avgöres av länsstyrelsen efter avsyning, som företages av besiktningsman för motorfordon, brandchef eller sprängämnesinspektionen.

## D. Om transport sjöledes.

### 1. Allmänna bestämmelser.

Kan explosiv vara av transportklass B, C eller D, som skall transporteras med fartyget, icke omedelbart efter framforslingen till fartyget inlastas i detsamma, skall varan i avbidan på inlastning förvaras å avskild plats, där olycka genom eld eller explosion icke kan befaras, under sådan tillsyn, att varan icke kan åtkommas av obehöriga.

Enahanda försiktighetsmått skola, då explosiv vara lossats från fartyg, iakttagas intill dess godset avhämtats av behörig mottagare.

Ombord å fartyget skall den explosiva varan förvaras å sådan lämplig plats, att särskild fara för explosion till följd av elds spridning eller av upphettning icke föreligger.

Därest för fartygets framförande begagnas bogserbåt skall, om denna är förtöjd vid fartygets sida, den explosiva varan på ett betryggande sätt vara övertäckt eller helt stuvad under däck.

I övrigt skola lända till efterrättelse de anvisningar Kommerskollegium meddelar rörande transport till sjöss av farligt gods.

### 2. Om transport med passagerarfartyg.

Med fartyg, som medför flera än 12 passagerare, må med befälhavarens medgivande medföras högst följande myckenheter explosiva varor av transportklasserna B, C och D:

| | | | |
|---|---|---|---|
| 25 | kilogram | sprängämnen av transportklass | C |
| 500 | » | » » » | D |
| 25 | » | krut » » | C |
| 100 | » | » » » | D |
| 4 000 | » | handvapenammunition av transportklass | D |
| 1 500 | » | annan ammunition av » | D |
| 75 | » | sprängkraftiga tändmedel enligt punkterna 1 och 2[1] av transportklass | B |
| 500 | » | sprängkraftiga tändmedel enligt punkterna 3 och 4[1] av transportklass | B |
| 200 | » | pyrotekniska varor av transportklass | D |

[1] Se under rubrik Tändmedel i förteckningen bil. 1.

Vid fart till främmande världsdel må dock, om fartyget har flera än 50 passagerare ombord, sprängämnen av transportklass C icke medföras till större myckenhet än 10 kilogram.

Passagerare må icke utan fartygsbefälhavarens medgivande medföra explosiv vara av transportklasserna B, C och D ombord.

### 3. Om transport med annat fartyg än passagerarfartyg.

Vid transport med annat fartyg än i punkt 2 ovan sägs av explosiva varor i större myckenheter än där angives, skola utöver de allmänna bestämmelserna i punkt 1 följande föreskrifter lända till efterrättelse.

a) Fartyg, varå inlastas eller som är lastat med explosiv vara, skall i hamn och skärgård samt på insjö, flod och kanal under dager å förligaste masten föra en röd flagga minst 60 centimeter lång och 30 centimeter bred. Saknar fartyget mast, skall flaggan på lämpligt sätt uppsättas på sådan höjd, att den är synlig över fartygets överbyggnad.

Vid fartygets utsegling från eller insegling i hamn ävensom då fartyget föres genom kanal eller över redd må ej göras uppehåll, såvida ej hamn- eller kanalmyndigheten eller polismyndigheten på platsen efter samråd med brandchefen sådant medgiver. I sådant fall skall plats för fartygets förläggande av myndigheten anvisas.

På vederbörande myndighets bestämmande ankommer huruvida, sedan fartyget inkommit i hamn, den explosiva varan må med hänsyn till myckenheten och sättet för förvaringen kvarbliva ombord eller föras i land till förvaringsställe, som erbjuder största möjliga säkerhet.

Under lastning eller lossning, ävensom då fartyget eljest ligger förtöjt eller till ankars, må ej utan medgivande av hamn- eller polismyndighet begagnas annan öppen eld än som erfordras för matlagning, uppvärmning, eldning under fartygets ångpannor eller startning av motor, ej heller annan belysning än elektrisk.

Medan fartyget ligger i hamn eller på redd eller är under insegling eller utsegling må tobaksrökning ske endast med befälhavarens medgivande i salonger, hytter, mässar eller för tobaksrökning avsedda utrymmen under däck.

b) I stad eller köping eller å lastageplats, varest explosiv vara skall inlastas i fartyg, åligger det avsändaren eller dennes ställföreträdare att, innan varan nedföres till hamnen, hos hamnmyndigheten på platsen eller hos polismyndigheten skriftligen uppgiva myckenheten explosiv vara och antalet lådor eller kärl, som skola inlastas, samt namnet på fartyget och dess befälhavare.

Lastning må ej äga rum förrän hamnmyndigheten på platsen eller polismyndigheten därtill lämnat medgivande och anvisat plats för fartyget.

I övrigt skola iakttagas de försiktighetsmått, som i gällande hamnordning eller eljest blivit föreskrivna

Vid stad, köping eller lastageplats må ej fartyget lossa förrän uppgift om myckenheten och beskaffenheten av den inlastade explosiva varan avlämnats till hamn- eller polismyndigheten och tillåtelse erhållits samt tilläggs- eller lossningsplats anvisats. Under avvaktan på myndighetens anvisning å sådan plats skall fartyget såvitt ske kan förläggas avsides från allmän farled samt på lämpligt avstånd från annat fartyg och från boningshus.

Lossningen skall taga sin början så fort ske kan efter fartygets ankomst till den anvisade tilläggs- eller lossningsplatsen såvida ej anstånd

därmed av hamn- eller polismyndigheten lämnats samt utan uppehåll fortsättas och fullbordas.

I övrigt skall vid fartygets utsegling från, insegling till eller fart genom stad, köping eller lastageplats samt under det fartyget ligger förtöjt eller till ankars i hamn därstädes, ävensom i fråga om lastning och lossning av godset i sådan hamn eller godsets förande i båt eller pråm inom hamnen lända till efterrättelse, vad därom i gällande hamnordning må vara stadgat eller av hamn- eller polismyndigheten i varje särskilt fall bestämmes.

c) I annan till allmänt bruk upplåten hamn än som under b) ovan avses iakttages, att lastning eller lossning icke må verkställas förrän anmälan härom skett hos där anställd tulltjänsteman eller om sådan tjänsteman icke finnes, hos polismyndigheten. De särskilda föreskrifter, som därvid för lastningens eller lossningens verkställande och förvaring av den explosiva varan må kunna meddelas, skola åtlydas.

Innan lossning sker i hamn, som ej är upplåten till allmänt bruk, skall medgivande av hamnens ägare inhämtas.

— — — — — — — — — — — — — — — — — — — — —

*Bilaga 1*
till Kommerskollegii författningssamling Ser. A, nr 8/1949.

# FÖRTECKNING

som med stöd av Kungl. förordningen den 10 juni 1949 om explosiva varor (Kf) upprättats av Kungl. Kommerskollegium

**över explosiva varor som av kollegium godkänts (grupperna I—V) eller förklarats i vissa hänseenden icke skola vara underkastade förordningens bestämmelser (grupp VI).**

De explosiva varorna skola uppfylla Kommerskollegii särskilda föreskrifter rörande egenskaper och renhet.

| Varans benämning (kemisk beteckning eller handelsnamn) samt, beträffande specialtillverkning, tillverkare eller importör | Mil | Transportklass | Av Kommerskollegium utfärdade föreskrifter ang. sammansättning, förpackning, innehav utan tillstånd m. m. Se bil 2. Randsiffra |
|---|---|---|---|
| 1 | 2 | 3 | 4 |
| **I. Sprängämnen.** | | | |
| **A. Enhetliga sprängämnen och blandningssprängämnen.** | | | |
| Acetylenkoppar | | | |
| Ammonkarbonit. Nitroglycerin AB, Gyttorp | | D | **101** |
| Benzoylperoxid, fuktad med minst 10 % vatten eller med alkohol enligt sprängämnesinspektionens bestämmelser | | E | **106** b) och c) |
| Bergkrut, se under Krut II B. | | | |
| Blyazid | | A | **118** |
| Blypikrat | | A | |
| Blytrinitroresorcinat, »tricinat» | | A | |
| Bomullskrut, se nitrocellulosa. | | | |
| Bonyl. AB Bofors Nobelkrut, Bofors | mil | D | **102** |
| Borenit. Nitroglycerin AB, Gyttorp | | D | **101** |
| Carlsonit. Nitroglycerin AB, Gyttorp, och AB Expressdynamit, Grängesberg | | D | **101** |
| Diazodinitrofenol | | A | |
| Dinitrodiglykol | | A | |
| Dinitroglykol | | A | |
| Dinitromonoklorhydrin | | C | **103** |

Beteckningen mil vid visst slag av explosiv vara innebär att densamma skall anses vara sådan militär explosiv vara, som jämlikt 29 § Kf i regel icke må innehavas av annan än kronan.

Beträffande med mil* betecknade varor, jämför vapenförordningen (SFS 340/1949).

Beteckningen (D) innebär att varan på vissa villkor må transporteras enligt för transportklass D gällande föreskrifter. Se därom under randsiffran.

Beteckningarna Bx och Dx innebära att därmed betecknade varor må transporteras enligt för transportklass B resp. D gällande bestämmelser endast i den mån tändrören eller tändmedlen blivit godkända som transportsäkra.

Utgivet den 18 mars 1950. **Ändringstryck nr 15** (62 blad).

| 1 | 2 | 3 | 4 |
|---|---|---|---|
| Dynamiter: | | | |
| Dynal. AB Expressdynamit, Grängesberg .... | | C | 101 |
| Expressdynamit. AB Expressdynamit, Grängesberg ..... | | C | 101 |
| Extradynamit. Nitroglycerin AB, Gyttorp .... | | C | 101 |
| Gelignit. AB Bofors Nobelkrut, Bofors ..... | | C | 101 |
| Gummidynamit »gelatindynamit», »spränggelatin». AB Bofors Nobelkrut, Bofors, AB Expressdynamit, Grängesberg, Nitroglycerin AB, Gyttorp ..... | | C | 101 |
| Nobeldynamit. AB Bofors Nobelkrut, Bofors .. | | C | 101 |
| El poderoso. AB Bofors Nobelkrut ..... | | D | 101 |
| Expressdynamit, se under dynamiter. | | | |
| Expressit. AB Expressdynamit, Grängesberg .... | | D | 101 |
| Extradynamit, se under dynamiter. | | | |
| Gelatindynamit, se under dynamiter. | | | |
| Gelignit, se under dynamiter. | | | |
| Gummidynamit, se under dynamiter. | | | |
| Hexanitrodifenylamin, »hexyl» ..... | mil | D | 102 |
| Hexogen, se trimetylentrinitramin. | | | |
| Hexotol ..... | mil | D | 102 |
| Hexyl, se hexanitrodifenylamin. | | | |
| Knallguld ..... | | A | |
| Knallkvicksilver ..... | | A | 118 |
| Knallsilver ..... | | A | 118 |
| Kollodiumbomull, se nitrocellulosa. | | | |
| Nitrocellulosa, begreppsförklaringar ..... | | | 105 |
| Bomullskrut | | | |
| torrt ..... | | A | |
| fuktat ..... | | E | 106 |
| Kollodiumbomull | | | |
| torr ..... | | A | |
| fuktad ..... | | E | 107 |
| Nitrerat garn ..... | | E | 108 |
| Nitrerad väv | | | |
| torr ..... | | A | |
| fuktad ..... | | E | 109 |
| Nitrodiglykol, se dinitrodiglykol. | | | |
| Nitroglycerin ..... | | A | |
| d:o i alkohollösning, se avd. VI | | | |
| Nitroglycerinkrutmassa. AB Bofors Nobelkrut, Bofors ..... | mil | D | 110 |
| Nitroglykol, se dinitroglykol. | | | |
| Nitrolit. Nitroglycerin AB, Gyttorp ..... | | D | 101 |
| Nobelit. AB Bofors Nobelkrut, Bofors ..... | | D | 101 |
| Novit. AB Bofors Nobelkrut, Bofors ..... | mil | D | 102 |
| Onit, se trimetylentrinitramin. | | | |
| Pentaerytrittetranitrat, »pentyl» | | | |
| torrt ..... | mil | A | |
| fuktat eller flegmatiserat ..... | mil | C (D) | 111 |
| Pentyl, se pentaeryttetranitrat. | | | |
| Pikrinsyra ..... | mil | D | 112 |
| Sprängdeg ..... | mil | D | 101 |
| Spränggelatin, se under dynamiter. | | | |
| Territ. Nitroglycerin AB, Gyttorp ..... | | D | 101 |
| Tetranitrometylanilin, »tetryl». | | | |
| torrt ..... | mil | C (D) | 113 |
| fuktat ..... | mil | D | 113 |
| Tetrazen ..... | | A | |
| Tetryl, se tetranitrometylanilin. | | | |
| Tricin, se trinitroresorcin. | | | |
| Tricinat, se blytrinitroresorcinat. | | | |

| 1 | 2 | 3 | 4 |
|---|---|---|---|
| Trimetylentrinitramin, »hexogen», »onit» | | | |
| torrt | mil | A | |
| fuktat eller flegmatiserat | mil | C (D) | **114** |
| Trinitroresorcin (tricin) | | C (D) | **115** |
| Trinitrotoluol, fast, »trotyl» | mil | D | **102** |
| d:o flytande, »triolja» | | D | **116** |
| Triolja, se trinitrotoluol | | | |
| Trotan, Kungl. Krigsmaterielverket | mil | D | **102** |
| Trotyl, se trinitrotoluol. | | | |
| **B. Presskroppar av sprängämne.** | | | |
| Se under III Ammunition F 5 och 6. | | | |
| **C. Kombinerade specialladdningar av två eller flera sprängämnen** (s. k. »slagladdningar»). | | | |
| Dynamitladdning med primer av flegmatiserad pentyl, eller av tetryl eller trotyl | | C | **117** |
| Gummidynamitladdning med primer av flegmatiserad pentyl, eller av tetryl eller trotyl | | C | **117** |
| Nitrolitladdning med primer av flegmatiserad pentyl, eller av tetryl eller trotyl | | D | **117** |
| Territladdning med primer av flegmatiserad pentyl, eller av tetryl, eller trotyl | | D | **117** |
| **II. Krut.** | | | |
| **A. Röksvagt krut.** | | | |
| 1. *Nitrocellulosakrut (»nc-krut»)* | | | |
| a) *Genomgelatinerat, icke poröst, icke stoftformigt.* | | D | **201** |
| Kanonkrut I | mil | | |
| Kanonkrut III—X | mil | | |
| Gevärskrut I—III | mil | | |
| Pistolkrut I | mil | | |
| Kulspruteexerciskrut I | mil | | |
| Andra icke porösa, icke stoftformiga, militära och jaktkruttyper med beteckning nc åtföljd av ett tal i arabiska siffror | | | |
| b) *Genomgelatinerat, poröst (»saltkrut»)* | | C (D) | **202** |
| Gevärsexerciskrut II | mil | | |
| Pistolkrut II | mil | | |
| Andra porösa jaktkruttyper med beteckningen nc åtföljd av ett tal i arabiska siffror. | | | |
| c) *Ogelatinerat eller ytgelatinerat* | | C | **203** |
| Gevärsexerciskrut I (»blåkrut») | mil | | |
| Kanonexerciskrut I | mil | | |
| Kanonexerciskrut II | mil | | |
| 2. *Nitroglycerinkrut och nitrodiglykolkrut.* | | | |
| *Genomgelatinerat, icke poröst, icke stoftformigt* | | D | **201** |
| Kanonkrut II | mil | | |
| Andra kruttyper med beteckningen NK åtföljd av ett tal i arabiska siffror. | | | |
| Blåkrut, se under A 1 c). | | | |
| Saltkrut, se under A 1 b). | | | |
| **B. Icke röksvagt krut (svartkrut).** | | C (D) | **204** |
| Bergkrut | | | |
| Brunkrut | | | |
| Jaktkrut | | | |
| Raketkrut | | | |
| Stubinkrut | | | |
| Styckekrut och annat svartkrut för militärt bruk | | | |

Utgivet den 18 mars 1950.
20—414 57

| 1 | 2 | 3 | 4 |
|---|---|---|---|
| **III. Ammunition.** | | | |
| A. Tillbehör till skjutvapen, skjutapparater o. dyl. | | | |
| 1. *Patroner* | | | |
| a) *Hagelpatroner* | | E | 301 |
| b) *Kulpatroner för jakt- och sportgevär, ävensom för pistoler och revolvrar, som icke äro avsedda för militärt ändamål.* Hit räknas även patroner för remingtongevär m/67—89 | | E | 301 |
| c) *Kulpatroner för militära handvapen och kulsprutor av högst 11 mm kaliber, ävensom för pistoler och revolvrar avsedda för militärt ändamål* | mil* | D | 301 |
| d) *Patroner för militära eldvapen av grövre kaliber än 11 mm.* | | | |
| + med projektiler, laddade med sprängämne: spräng-, min-, halvpansar- och spårljusspränggranater, alla slag, med eller utan tändrör | mil | Dx | 302 |
| ++ med projektiler, laddade med svartkrut: övningsgranater och granatkartescher med eller utan tändrör | mil | Dx | 302 |
| +++ med projektiler, laddade med pyrotekniskt ämne: lysgranater och spårljusgranater med eller utan tändrör | mil | Dx | 302 |
| ++++ med oladdade projektiler: pansarprojektiler | mil | D | 302 |
| e) *Drivpatroner för granatkastare* | mil | E | 303 |
| f) *Lys-, signal-, eldmarkerings- och mätlyspatroner* | mil* | E | 303 |
| g) *Patroner för civila salutkanoner*[1] *och startpistoler* (s. k. »ollonskott») | | E | 304 |
| h) *Patroner för slaktmasker o. dyl.* | | E | 304 |
| i) *Startpatroner för förbränningsmotorer o. likn.* | | E | 304 |
| 2. *Projektiler* | | | |
| a) *Med laddning av sprängämne:* granater, alla slag, med eller utan tändrör | mil | Dx | 302 |
| b) *med laddning av svartkrut:* övningsgranater och granatkartescher med eller utan tändrör | mil | Dx | 302 |
| c) *med laddning av pyrotekniskt ämne:* lysgranater och spårljusgranater med eller utan tändrör | mil | Dx | 302 |
| d) *raket- och impulsprojektiler.* Se under D nedan. | | | |
| 3. *Patron- och laddningshylsor.* | | | |
| a) *Hylsor för hagelpatroner*, med tändhattar | | E | 301 |
| b) *Hylsor för kulpatroner till under 1 b) avsedda vapen*, med tändhattar | | E | 301 |
| c) *Hylsor för kulpatroner till under 1 c) avsedda vapen*, med tändhattar | mil | D | 301 |
| d) *Patron- och laddningshylsor till under 1 d) avsedda vapen*, med tändmedel och/eller laddning | mil | Dx | 302 |

[1] Beträffande patroner för militära salutkanoner se A 3 d).

| 1 | 2 | 3 | 4 |
|---|---|---|---|
| 4. *Kardusladdningar och liknande.* | | | |
| a) *laddningar av röksvagt krut i tygpåse e. d.* med eller utan anfyrning av svartkrut.. | mil | D | 302 |
| b) *laddningar av svartkrut i tygpåse e. d.* .... | mil | C (D) | 302 |
| c) *laddningar i koger* ..... | mil | D | 302 |
| **B. Bombammunition.** | | | |
| 1. *Flygbomber.* | | | |
| a) Flygbomber laddade med sprängämne | | | |
| *Sprötbomber* med eller utan tändmedel .... | mil | Dx | 302 |
| *Andra flygbomber än sprötbomber, laddade med sprängämne* | | | |
| med tändrör ..... | mil | A | |
| utan tändrör ..... | mil | D | 302 |
| b) *Flygbomber, laddade med svartkrut,* med eller utan rökladdning | | | |
| med tändrör ..... | mil | A | |
| utan tändrör ..... | mil | D | 302 |
| c) *Brandbomber* (termit- eller elektronbomber) | | | |
| med tändrör ..... | mil | A | |
| utan tändrör ..... | mil | E | 302 |
| 2. *Sjunkbomber.* | | | |
| med tändmedel ..... | mil | A | |
| utan tändmedel ..... | mil | D | 305 |
| **C. Torpedammunition.** | | | |
| 1. *Stridskoner till torpeder.* | | | |
| med stridsspetsar ..... | mil | A | |
| utan stridsspetsar ..... | mil | D | 305 |
| 2. *Stridsspetsar till torpeder.* | | | |
| med tändmedel ..... | mil | A | |
| utan tändmedel ..... | mil | D | 306 |
| **D. Raket- och impulsammunition.** | | | |
| 1. *Raketprojektiler* med eller utan tändmedel .. | mil | Dx | |
| 2. *Pansarskott* utan tändmedel ..... | mil | D | |
| **E. Handgranater, minor och standardladdningar av sprängämnen m. m.** (Angående s. k. kombinerade laddningar för civilt sprängningsarbete, se under I Sprängämnen c). | | | |
| 1. *Handgranater* ..... | mil | | |
| med tändmedel ..... | | A | |
| utan tändmedel ..... | | D | 302 |
| 2. *Landminor.* | | | |
| a) *Stridsvagnsminor* ..... | mil | | |
| med tändmedel eller tändrör ..... | | A | |
| utan tändmedel eller tändrör ..... | | D | 302 |
| b) *Truppminor* ..... | mil | | |
| med tändmedel ..... | | A | |
| utan tändmedel ..... | | D | 302 |
| c) *Flygfältsminor* ..... | mil | | |
| med tändmedel ..... | | A | |
| utan tändmedel ..... | | D | 307 |
| 3. *Sjöminor* ..... | mil | | |
| med tändkolvar ..... | | A | |
| utan tändkolvar ..... | | D | 305 |

| 1 | 2 | 3 | 4 |
|---|---|---|---|
| 4. *Standardladdningar.* | | | |
| med tändmedel | | A | |
| utan tändmedel | | D | 302 |
| bomullskrutstavar | mil | | |
| burkladdningar | | | |
| paketladdningar | | | |
| rörladdningar | mil | | |
| trotylstavar | mil | | |
| **F. Diverse tillbehör till ammunition.** | | | |
| 1. *Sprängladdningar* till projektiler, bomber, handgranater m. m. | mil | D | 308 |
| 2. *Tändrör till projektiler, bomber m. m.*, alla slag, med eller utan med röret sammanbyggd detonator | mil | Dx | 309 |
| 3. *Detonatorer, ej sammanbyggda med tändrör* .. | mil | | |
| med eller utan tändmedel | | Dx | 309 |
| 4. *Tändkolvar till torpeder och sjöminor* | mil | | |
| med tändmedel | | A | |
| utan tändmedel | | D | 308 |
| 5. *Presskroppar av sprängämne, som är känsligare än tetryl*, t. ex. oflegmatiserad pentyl | | D | 310 |
| 6. *Presskroppar av tetryl eller av sprängämne, som är mindre känsligt än tetryl* | | D | 311 |
| **IV. Tändmedel.** | | | |
| **A. Sprängkraftiga tändmedel.** | | | |
| 1. *Sprängkapslar, alla slag:* | | B | 401 |
| a) sprängkapslar, oapterade | | | |
| b) sprängkapslar, apterade med stubin | | | |
| c) sprängkapslar, apterade med eltändare utan fördröjning (elsprängkapslar) | | | |
| med stubinfördröjning (eltidsprängkapslar) med inbyggd fördröjning (elintervallsprängkapslar) | | | |
| 2. *Sammansatta tändmedel med sprängkapsel:* | | | |
| Rivtändare | mil | Bx | 402 |
| Tändrör till projektiler, bomber m. m., se ovan under Ammunition F 2. | | | |
| Stöttändare för undervattensminor | mil | B | 410 |
| 3. *Sammansatta tändmedel utan sprängkapsel:* | | | |
| Tändpatroner | mil | B | 408 |
| Tändskruvar | mil | B | 412 |
| Övningssprängkapslar för handgranater, landminor o. dyl. | mil | B | 408 |
| 4. *Detonerande stubin:* | | | |
| Pentylstubin — kärna av pentyl, hölje av textil och konstmassa (»plast») | | D | 403 |
| Rörstubin — kärna av tetryl, trotyl eller liknande sprängämne, hölje av metall | | B | 404 |
| **B. Icke sprängkraftiga tändmedel.** | | | |
| 1. *Tändhattar, alla slag:* | | | |
| Sticktändhattar (tändhattar för tändrör) | mil | E | 405 |
| Slagtändhattar | mil* | E | 406 |
| Knastertändhattar | mil | E | 407 |
| 2. *Övriga tändmedel utan sprängkapsel:* | | | |
| Bränntändare | mil | E | 408 |
| Eltändare utan krutladdning se avd. VI. | | | |

| 1 | 2 | 3 | 4 |
|---|---|---|---|
| Eltändare med krutladdning, med eller utan fördröjning — »el-krut-tidtändare», »el-krut-tändare» | | E | **409** |
| Fyrrör | mil | E | **408** |
| Slagtändare | mil | E | **410** |
| Snabbstubin (snabb krutstubin) | mil | E | **411** |
| **V. Pyrotekniska varor.** | | | |
| Allmänna inskränkningar i tillverkningsrätten, som föreskrivits med stöd av 4 § 4 mom. Kf | | | **501** |
| 1. *Egentliga fyrverkeripjäser* med laddning överstigande 30 g pr pjäs | | D | **502** |
| Bomber | | | |
| Eldbägare | | | |
| Brännare eller kombinationer därav (solar, vattenfall o. dyl.) | | | |
| Raketer | | | |
| 2. *Knallpjäser:* | | | |
| Knallskott med laddning av svartkrut | | D | **503** |
| Knallskott med annan laddning än svartkrut | | D | **503** |
| Knallsignaler (knalldosor) för järnvägsbruk | | D | **504** |
| 3. *Pjäser och satser för bengalisk belysning och liknande:* | | | |
| Fallskärmsljus | mil | D | **505** |
| Landningsljus | mil | D | **505** |
| Bengaliska facklor (blänkfyrar) | | D | **506** |
| Bengaliska eldar med vikt överstigande 100 g | | D | **506** |
| Bengaliska satser | | D | **507** |
| Blixtljuspulver, annat än under avd. VI | | D | **508** |
| Spårljussats | mil | C (D) | **204** |
| 4. *Explosiva leksaker och därmed jämförliga pyrotekniska varor:* | | | |
| Bengaliska eldar med satsvikt av högst 100 g pr st (jfr 3) | | E | **509** |
| Brännare, solar o. raketer; Gräshoppor (grodor); Guld- och silverregn; Handkometer; Svärmare — med laddning av högst 30 g/pjäs | | E | **509** |
| Knallkorkar, med högst 60 g sats pr 1 000 st | | E | **509** |
| Knallskivor, med högst 45 g sats pr 1 000 st | | E | **509** |
| 5. *Pjäser och satser för rökalstring.* | | | |
| Rökfacklor, signalrökfacklor, rökkuber m. m. | mil | D | **510** |
| Rökbojar | mil | D | **510** |
| Övriga röksatser | | D | **511** |
| **VI. Varor, vilka äga explosiva eller närbesläktade egenskaper men å vilka såsom färdig handelsvara förordningen om explosiva varor icke skall äga tillämpning. Tillverkning och import skola dock vara underkastade förordningens bestämmelser.** | | | |
| *Bengaliska tändstickor.* | | | |
| *Eltändare* utan krut och sprängkapsel, med eller utan stubin. | | | |
| *Bruksfärdiga fotoblixtar*, märke: Kulblixt; Reflexblixt; Artoblixt; Sigmablixt — Hammargren & Co, Anneberg | | | **601** |

| 1 | 2 | 3 | 4 |
|---|---|---|---|
| *Hårronduleringskompresser*, av sprängämnesinspektionen godkända fabrikat. | | | |
| *Julgransbloss.* | | | |
| *Knallpulver* och *knallband* med högst 7,5 g sats pr 1 000 »pulver» ..... | | | 602 |
| *Konfettibomber*, bordsfyrverkeri och liknande med drivsats av högst 1 g torr kollodiumbomull pr st. | | | |
| *Läkemedelsberedningar innehållande explosivämnen* [1] | | | 603 |
| *Smällkarameller.* | | | |
| *Stubintändare* | | | |
| Falubloss, hylständare, nåltändare ..... | | | 604 |
| *Svartkrutstubin*, normalbrinnande. Nora Tändrörsfabrik. | | | |
| *Termitsatser.* | | | |
| *Tändpapper för förbränningsmotorer* ..... | | | 605 |

[1] Import ävensom tillverkning å apotek är icke underkastad förordningens bestämmelser.

*Bilaga 2*
till Kommerskollegii författningssamling Ser. A, nr 8/1949.

# FÖRESKRIFTER

som med stöd av Kungl. förordningen den 10 juni 1949 om explosiva varor (Kf) meddelats av Kungl. Kommerskollegium

**angående sammansättning, förpackning, innehav utan särskilt tillstånd m. m. av explosiva varor.**

## I. Sprängämnen.

*Anm.* Jämlikt 4—5 §§ Kommerskollegii tillämpningskungörelse skall i fråga om sammansatta sprängämnen uppgift om varans sammansättning förvaras hos sprängämnesinspektionen.

**Borenit, carlsonit, dynamit (expressdynamit, extradynamit, gelignit, gummidynamit, nobeldynamit), el poderoso, expressit, nitrolit, nobelit, sprängdeg, territ.** **101**

*Förpackning:*

a) Sprängämnet uppdelas i patroner som inneslutas i fukttätt papper eller kartong. Patronerna inneslutas i paket av tjockt papper eller i kartong. Varje paket må innehålla högst 2,5 kg. Sprängämnesinspektionen äger medgiva annan betryggande förpackning.

b) Varje patron och varje paket skall märkas med sprängämnets handelsnamn, fabrikantfirma eller varumärke, samt det årtal, då varan tillverkats.

Å varje paket skall dessutom dels angivas transportklass samt den viktsmängd sprängämne, som paketet innehåller, dels anbringas följande påskrift:

»*Obs.* Kungl. Arbetarskyddsstyrelsens anvisningar angående sprängningsarbete skola iakttagas.»

Samma påskrift skall anbringas på varje paket, som utlämnas i minuthandeln förpackat i enlighet med föreskrifterna i 19—20 §§ tillämpningskungörelsen.

Sprängämneshandlare bör på begäran tillhandahålla arbetarskyddsstyrelsens anvisningar angående skydd mot yrkesfara vid sprängningsarbete.

c) Paketen skola packas i låda av trä. Lådan skall invändigt beklädas med tjär- eller asfaltpapper eller annat vattentätt ämne.

*Max.vikt för varje kolli:* 65 kg.

**Bonit, bonyl, hexanitrodifenylamin, hexotol, novit, trinitrotoluol, trotan** **102**

*Förpackning:* Påse av tätt, starkt tyg eller papper, vari må packas högst 100 kg i låda eller kagge av trä.

*Max.vikt för varje kolli:* 120 kg.

**103 Dinitromonoklorhydrin.**

Teknisk vara får innehålla högst 5 % nitroglycerin.

*Förpackning:* Vätsketätt tillslutna metallkärl, som få fyllas till högst 9/10 av sin rymd. Varje kärl packas i ett ytterkärl av trä på så sätt, att mellan inner- och ytterkärl uppkommer ett mellanrum av minst 10 cm, som utfylles med mjukt packmaterial.

*Max.vikt för varje kolli:* 75 kg.

**105 Nitrocellulosa.**

*Begreppsförklaringar:* Med nitrocellulosa förstås nitrerad cellulosa i allmänhet utan avseende vid kvävehalten.

Nitrocellulosa förekommer i handeln med olika varubeteckningar, för vilka nedanstående definitioner skola gälla.

Bomullskrut = nitrocellulosa med kvävehalt överstigande 12,6 %.
Kollodiumbomull = nitrocellulosa med högst 12,6 % kvävehalt.
Nitrerat garn (»tändgarn») = nitrocellulosagarn utan avseende vid kvävehalten.
Nitrerad väv = nitrocellulosaväv utan avseende vid kvävehalten.

**106 Bomullskrut.**

Färdig handelsvara skall, om den är opressad, innehålla minst 25 % vatten eller alkohol eller om den är pressad minst 15 % vatten eller minst 12 % paraffin.

*Förpackning:*

a) Lådor eller fat av trä. Lådor och fat skola invändigt hava vattentät beklädnad av lämpligt slag. Under locket täckes varan med asfalt- eller paraffinpapper. Mellan locket och lådan anbringas tätning av gummisnöre e. d.
b) Vätske- och lufttäta[1] kärl av järnplåt, invändigt galvaniserade, förtenta, förblyade eller ytbehandlade på annat av Kommerskollegium godkänt sätt.
c) Vätske- och lufttäta[1] burkar av bleck-, zink- eller aluminiumplåt, som packas i trälådor.
Vara, som är fuktad med brännbart fuktningsmedel skall förpackas enligt b) eller c).

*Max.vikt för varje kolli:* 120 kg eller, om kollit kan rullas, 300 kg.

**107 Kollodiumbomull.**

Färdig handelsvara skall innehålla minst 25 % vatten eller alkohol (etyl-, propyl-, butyl-, amylalkohol) eller lika delar alkohol och kamfer eller annat fuktningsmedel, som Kommerskollegium godkänner.

*Förvärv och innehav:* Utan tillstånd må innehavas högst 5 kg kollodiumbomull såsom färdig handelsvara på villkor, att den förvaras under lås i lufttät förpackning.

*Förpackning:* På något av de under randsiffra 106 angivna förpackningssätten med iakttagande av att vara, som är fuktad med brännbart fuktningsmedel skall förpackas enligt 106 b) eller c).

---

[1] Med lufttät förpackning menas en sådan tät förpackning, som vid måttligt övertryck icke tillåter ångformigt innehåll att avvika, men vars tillslutningsanordning ger vika för ett övertryck, som äventyrar kärlets hållfasthet.

*Max.vikt för varje kolli:* 120 kg eller om kollit kan rullas 300 kg.

*Anm.* Fuktad kollodiumbomull, som är förpackad enligt någon av föreskrifterna b) eller c) under randsiffra 106 må vid export behandlas som icke explosiv vara och behöver därvid icke märkas enligt föreskrifterna i kap. 3.

**Nitrerat garn (s. k. tändgarn).** 108

*Förvärv och innehav:* Utan särskilt tillstånd må innehavas högst 50 m nitrerat garn under villkor att garnet förvaras i låst skåp, låda eller annan dylik förvaringspersedel.

*Förpackning:* Längder om högst 50 m nystas på pappremsor e. d.; varje nystan inlindas i papper. Högst 10 inlindade nystan packas till paket, som packas i askar av trä eller papp. Dessa askar packas till större eller mindre antal i ytterlådor av trä.

*Max.innehåll för varje kolli:* 6 000 m garn.

**Nitrerad väv.** 109

*Förvärv och innehav:* Utan särskilt tillstånd må innehavas högst 8 $m^2$ nitrerad väv under villkor att väven förvaras i låst skåp, låda eller annan dylik förvaringspersedel.

*Förpackning:* Trälådor, vattentätt fodrade med zink- eller galvaniserad plåt. Väven skall innehålla minst 25 % vatten.

Kolli innehållande på ovan angivet sätt förpackad och fuktad vara må, därest myckenheten uppgår till högst 8 $m^2$, under transport behandlas som icke explosiv vara och behöver därvid icke märkas enligt kap. 3.

*Max.vikt för varje kolli:* 100 kg eller, om kollit kan rullas, 300 kg.

**Nitroglycerinkrutmassa.** 110

Nitroglycerinkrutmassa skall såsom färdig handelsvara innehålla minst 25 % vatten och får innehålla högst 50 % nitroglycerin, beräknat på massan som vattenfri

*Förpackning:* Se randsiffra 106 a.

*Max.vikt för varje kolli:* 85 kg.

**Pentaerytrittetranitrat »Pentyl».** 111

a) innehållande minst 25 % vatten.

*Förpackning:* Tygpåsar, vari packas högst 10 kg vara, beräknad som vattenfri. Varje påse packas i en ask av vattentät papp eller en burk av aluminium- eller bleckplåt med tättslutande lock. Högst fyra askar eller burkar packas i en trälåda, invändigt klädd med wellpapp. Metallburkar skola hindras att beröra varandra eller lådans väggar genom mellanlägg av wellpapp. Lådans lock skall fästas med skruvar.

*Max.vikt för varje kolli:* 75 kg.

*Anm.* Sändningar om sammanlagt högst 300 kg torrvikt med en kollivikt av högst 35 kg, må transporteras enligt för transportklass D gällande föreskrifter.

b) flegmatiserat med minst 8 % paraffin eller montanvax eller annat av Kommerskollegium godkänt flegmatiseringsmedel.

*Förpackning:* Täta påsar av tyg eller kraftigt papper, vari må packas högst 50 kg. Påsarna packas i täta lådor eller kaggar av trä. Lock på låda skall fästas med skruvar. Lock på kaggar må fästas medelst

ett band av trä, lagt ovanpå locket och fäst medelst spikar, slagna genom bandet och kaggens vägg inifrån och utåt.

*Max.vikt för varje kolli:* 75 kg.

*Anm.* Sändningar om högst 300 kg flegmatiserad pentyl må transporteras enligt för transportklass D gällande föreskrifter.

**112** Pikrinsyra.

*Förpackning:* Påse av tätt, starkt tyg eller papper, vari må packas högst 100 kg i låda eller kagge av trä. I packmaterial får bly eller blyhaltiga ämnen (blandningar eller föreningar) icke användas. Varje kolli skall märkas »Pikrinsyra» med röd skrift.

*Max.vikt för varje kolli:* 120 kg.

**113** Tetranitrometylanilin »Tetryl».

a) torrt.

*Förpackning:* Påse av tätt, starkt tyg eller papper, vari må packas högst 50 kg i låda eller kagge av trä.

*Max.vikt för varje kolli:* 65 kg.

*Anm.* Partier av torr tetryl om sammanlagt högst 300 kg med en kollivikt av högst 40 kg och med innehåll i varje kolli av högst 25 kg må vid transport behandlas enligt för transportklass D gällande föreskrifter.

b) innehållande minst 20 % vatten.

*Förpackning:* Lådor eller fat av trä. Lådor och fat skola invändigt hava vattentät beklädnad av lämpligt slag. Under locket täckes varan med asfalt- eller paraffinpapper. Mellan locket och lådan (fatet) anbringas en tätning av gummisnöre e. d.

*Max.vikt för varje kolli:* 85 kg.

**114** Trimetylentrinitramin »Hexogen».

a) finkristalliniskt, innehållande minst 15 % vatten.

*Förpackning:* Tygpåsar, innehållande högst 10 kg vara, beräknad som vattenfri. Varje påse packas i ask av vattentät papp eller burk av aluminium- eller bleckplåt med tättslutande lock. Högst fyra askar eller burkar packas i trälåda invändigt klädd med wellpapp. Metallburkar skiljas från varandra genom mellanvägg av wellpapp. Lådans lock fästes med skruvar.

*Max.vikt för varje kolli:* 75 kg.

*Anm.* Sändningar om sammanlagt högst 300 kg hexogen beräknad som vattenfri med en kollivikt av högst 40 kg, må transporteras enligt för transportklass D gällande föreskrifter.

b) flegmatiserat, se randsiffra 111 b)

**115** Trinitroresorcin »Tricin».

*Förpackning:* Påse av tätt, starkt tyg eller papper, vari må packas högst 30 kg, i låda eller kagge av trä. I packmaterial få bly eller blyhaltiga ämnen (blandningar eller föreningar) icke användas.

*Max.vikt för varje kolli:* 50 kg.

*Anm.* Partier av torr tricin om sammanlagt högst 300 kg må vid transport behandlas enligt för transportklass D gällande föreskrifter.

**Trinitrotoluol, flytande, »Triolja».** **116**

*Förpackning:* Järnfat, som skola vara tätt tillslutna men som för att lämna nödig eftergift för utvidgning vid uppvärmning må fyllas endast till 9/10.

*Max.vikt för varje kolli:* 500 kg.

**Kombinerade specialladdningar av två eller flera sprängämnen.** **117**

*Förpackning:* Laddningarna inslås på lämpligt sätt i fukttätt papper eller kartong.

Varje laddning må väga högst 2,5 kg.

Omslaget till varje laddning skall märkas med varans handelsnamn, fabrikantfirma eller varumärke, det årtal, då varan tillverkats, varans transportklass samt den viktsmängd sprängämne, som paketet innehåller.

Ang. påskrift på här avsedda laddningar gäller vad som stadgas under randsiffra 101.

Paketen skola packas i lådor av trä, så att de ligga stadigt och ej löpa fara att söndras.

*Max.vikt för varje kolli:* 70 kg.

**Blyazid, knallkvicksilver, knallsilver.** **118**

Här avsedda varor som icke omedelbart skola förarbetas till tändmedel eller pyrotekniska varor (8 § tillämpningskungörelsen) skola i avbidan härå förvaras fuktade med vatten eller sprit i kärl eller påse av gummi eller vattentätt tyg, som i sin ordning skall nedsänkas i med vatten eller sprit fyllt tätt ytterkärl av kraftig konstruktion.

Innerkärlet eller påsen må ej innehålla mera än 2 kg, och ytterkärlet ej mera än 20 kg av det explosiva ämnet.

## II. Krut.

**Nitrocellulosakrut, nitroglycerinkrut och nitrodiglykolkrut, genomgelatinerat, icke poröst och icke stoftformigt.** **201**

*Förpackning:*

a) Påsar av tätt tyg, täta kartonger, burkar av metall eller förtent, galvaniserad eller på sätt som Kommerskollegium godkänt, ytbehandlad järnplåt, vilka packas i trälådor. Om krutet är stav-, rör-, band-, skiv- eller trådformat må det utan packning i påsar eller burkar packas direkt i trälådor, som invändigt beklätts med asfalterat eller paraffinerat papper.

b) Vattentäta kärl av invändigt galvaniserad, förtent, förblyad eller på annat sätt, som Kommerskollegium godkänt, ytbehandlad järnplåt, eller träkärl invändigt försedda med tätt foder av zinkplåt eller galvaniserad eller förtent järnplåt.

Spikar, skruvar eller andra fästanordningar av järn såsom band o. d. på lådorna skola vara galvaniserade eller förtenta.

*Max.vikt för varje kolli:* 120 kg.

**Nitrocellulosakrut, genomgelatinerat, poröst (s. k. saltkrut).** **202**

*Förpackning:* Vattentäta kärl av järnplåt, invändigt galvaniserade, förtenta, förblyade eller ytbehandlade på annat av Kommerskollegium godkänt sätt eller träkärl, invändigt försedda med tätt foder av zinkplåt eller galvaniserad eller förtent plåt.

*Max.vikt för varje kolli:* 100 kg.

*Anm.* Här avsedda krutslag må vid transport behandlas enligt för transportklass D gällande föreskrifter under villkor, att de äro förpackade på någotdera av nedanstående sätt:

a) i burkar av papp, metall eller förtent, galvaniserad eller på annat sätt, som Kommerskollegium godkänt, ytbehandlad plåt, vari må packas högst 1 kg. Burkarna inlindas i papper, och packas en eller flera tillsammans i lådor av trä.

b) i säckar, som packas i träkärl med zinkfoder eller i kärl av zinkplåt. Kärl av zinkplåt beklädas invändigt vid manteln med papp och vid botten samt vid locket med trä- eller pappskivor.

*Max.innehåll i varje kolli:*
vid packning a) 25 kg,
vid packning b) 30 kg.

*Max.vikt för varje kolli: 75 kg.*

**203 Nitrocellulosakrut, ogelatinerat eller endast ytgelatinerat.**

*Förpackning:* Vattentäta kärl av järnplåt, invändigt galvaniserade, förtenta, förblyade eller ytbehandlade på annat av Kommerskollegium godkänt sätt, eller träkärl, invändigt försedda med tätt foder av zink-, galvaniserad eller förtent plåt.

*Max.vikt för varje kolli:* 100 kg.

**204 Icke röksvagt krut (svartkrut), pyrotekniska satser utom bengaliska satser, spårljussatser.**

*Förpackning:*

a) i låda av trä.

Varan packas i påsar av tätt tyg eller starkt papper, i täta kartonger eller i burkar av papp, metall eller förtent, galvaniserad eller på annat sätt, som Kommerskollegium godkänt, ytbehandlad järnplåt. Varje dylik delförpackning må innehålla högst 2,5 kg krut.

Lock på låda skall fästas med skruvar.

*Max-vikt för varje kolli:* 70 kg.

b) i vattentäta fat av invändigt galvaniserad, förtent, förblyad eller på annat sätt, som Kommerskollegium godkänt, ytbehandlad järnplåt.

Krutet inneslutes i påse av tätt tyg eller starkt papper, som tätt tillslutes. Kärlet skall tillslutas med tätt lock.

*Max.vikt för varje kolli:* 70 kg.

*Anm.* Sändningar om sammanlagt 5 kg må vid transport behandlas enligt för transportklass D gällande grunder på villkor, att de äro packade enligt a) ovan i burkar av metall- eller järnplåt, vilkas lock fästes med isolerband e. d., att varje delförpackning innehåller högst 1 kg, samt att burkarna var för sig insvepas i wellpapp e. d. och packas i en trälåda på så sätt att burkarna icke kunna beröra varandra.

Å varje delförpackning enligt a) ovan skall angivas varans handelsnamn, fabrikantfirma eller varumärke, transportklass och den viktsmängd krut förpackningen innehåller, samt å förpackning innehållande bergkrut anbringas följande påskrift:

»*Obs.* Kungl. Arbetarskyddsstyrelsens anvisningar angående sprängningsarbete skola iakttagas.»

Samma påskrift skall anbringas på varje paket, som utlämnas i minuthandeln förpackat i enlighet med föreskrifterna i 19—20 §§ Tk.

Sprängämneshandlare bör på begäran tillhandahålla Kungl. Arbetarskyddsstyrelsens anvisningar angående skydd mot yrkesfara vid sprängningsarbete.

## III. Ammunition.

**Hagelpatroner för jaktvapen, kulpatroner för jakt- och sporthandvapen samt militära eldhandvapen av högst 11 mm kaliber ävensom patronhylsor därtill med isatta tändhattar.** **301**

*Förvärv och innehav:* Enligt 2 § 2 stycket Kf reglerar förordningen endast tillverkares och handlandes förvärv och innehav, medan annans förvärv och innehav av hagelpatroner och tändhattar för sådana i princip är fritt. Enskilds förvärv och innehav av övrig här avsedd ammunition regleras i vapenförordningen.

*Förpackning:* Askar eller karduser av plåt, trä, papp, starkt papper eller dylikt, vilka packas i lådor av trä. I stället för låda av trä må som ytteremballage användas starka pappkartonger.

*Max.vikt* för varje kolli packat i trälåda 100 kg, packat i pappkartong 30 kg.

**Patroner, projektiler, patron- och laddningshylsor för militära eldvapen av grövre kaliber än 11 mm. Krutladdningar i tygpåsar e. d. eller i koger, flygbomber, handgranater, landminor, standardladdningar.** **302**

*Förpackning:* Trälådor med lock, som fästas med skruvar. Annan tillslutningsanordning må föreskrivas av militär förvaltningsmyndighet efter sprängämnesinspektionens hörande. Större projektiler och flygbomber må transporteras och förvaras utan särskild förpackning.

Sändningar om högst 50 kg svartkrutladdningar i tygpåsar må behandlas enligt för transportklass D gällande föreskrifter under villkor, att laddningarna inläggas i tätt slutande burkar av aluminium-, zink- eller bleckplåt. I varje burk må nedläggas laddningar motsvarande högst 5 kg svartkrut. Burkarna inlindas i wellpapp och packas stadigt i lådor av trä, vilkas lock fästes med skruvar.

**Drivpatroner för granatkastare, lys-, signal-, eldmarkerings- och mätlyspatroner.** **303**

*Förvärv och innehav:* Utan hinder av bestämmelserna i 29 § äger lufttrafikföretag mot skriftlig rekvisition förvärva och innehava varor, som äro erforderliga för luftfartygs utrustande med signalammunition.

*Förpackning och max.vikt:* se randsiffra 301.

**Patroner för civila salutkanoner och startpistoler, patroner för slaktmasker, startpatroner för förbränningsmotorer och liknande.** **304**

*Förvärv och innehav:* Ifrågavarande ammunition må utan särskilt tillstånd förvärvas av person som fyllt 18 år.

*Förpackning:* se randsiffra 301.

I detaljhandeln utlämnat, enligt 19—20 §§ Tk förpackat paket skall märkas:

»*Obs.* Patroner för salutkanoner, startpistoler, slaktmasker och förbränningsmotorer få endast användas i därför avsedda vapen eller skjutapparater (motorer). Tillse noga att de ej råka i händerna på barn.»

**Sjunkbomber, stridskoner till torpeder, sjöminor.** **305**

*Förpackning:* Här avsedd ammunition må förvaras och transporteras utan särskild förpackning.

306 Stridsspetsar till torpeder.

*Förpackning:* Specialförpackning, som föreskrives av militär förvaltningsmyndighet efter sprängämnesinspektionens hörande.

307 Flygfältsminor.

*Förpackning:* Flygfältsminor utgöras av burkladdningar innehållande sprängämne och förpackade i trälådor. Någon förpackning härutöver erfordras icke.

*Max.vikt för varje kolli:* 65 kg.

308 Sprängladdningar till projektiler, bomber, handgranater m. m. Tändkolvar för sjöminor och torpeder.

*Förpackning:* Lådor, av trä, vari innehållet packas med mjukt packmaterial, så att det ligger fullkomligt stadigt och ej löper fara att krossas.

309 Tändrör för projektiler, bomber m. m. Detonatorer.

*Förpackning:* Trälådor, vari rören (detonatorerna) packas så att de under transporten icke kunna beröra varandra.

*Max.vikt för varje kolli:* 100 kg.

310 Presskroppar.

a) *av sprängämne som är känsligare än tetryl, t. ex. oflegmatiserad pentyl.*

*Förpackning:* Pappaskar rymmande högst 3 kg presskroppar i varje, vari kropparna förpackas så att de icke kunna beröra vare sig varandra eller askens väggar. Högst tre askar packas i en trälåda på så sätt att mellan askarna och lådans väggar lämnas ett mellanrum om 3 cm, som fylles med elastiskt packmaterial.

*Max-vikt för varje kolli:* 15 kg.

311 b) *av tetryl eller annat sprängämne av lägre känslighet än tetryl, t. ex. flegmatiserad pentyl.*

*Förpackning:* Trälådor vari presskropparna packas så, att varje varv presskroppar är skilt från närliggande varv och från lådans väggar med wellpapp eller annat packmaterial av motsvarande elasticitet. Presskropparna i samma varv skiljas från varandra medelst papprem sor eller på likvärdigt sätt. Lådan fylles med elastiskt packmaterial så att innehållet ligger stadigt. Presskroppar av pikrinsyra skola förses med vattentätt hölje t. ex. paraffinerat papper.

*Max.vikt för varje kolli:* 60 kg.

## IV. Tändmedel.

401 Sprängkapslar.

a) oapterade.

*Förpackning:* Innerförpackning askar (burkar) av bleckplåt eller vattentät papp, rymmande högst 100 st. Innerförpackningens lock fästes med en klisterremsa e. d. Kapslarna och mellanrummen mellan dessa inbördes samt mellan kapslarna och innerförpackningens sidor skall så fullständigt som möjligt fyllas med fint sågspån eller liknande

material. Innerförpackningar av plåt beklädas invändigt med papper och mellan dessas botten och lock samt kapslarnas ändar läggas skivor av flanell eller liknande elastiskt material på så sätt, att kapseländarna vila mot sagda material.

Askarna packas i paket om högst 10 askar i varje.

Paketen packas stadigt i låda av minst 18 mm tjockt trä och omgives på alla sidor mot lådväggarna av lämpligt mjukt packmaterial till en tjocklek av 3 cm.

Innehålla paket, som skola försändas i ett kolli, sammanlagt 10 000 sprängkapslar eller däröver skola paketen packas i en tillsluten låda av trä eller bleckplåt, i senare fallet med tillött lock. Denna låda skall i sin ordning insättas i en ytterlåda av trä på så sätt, att ett avstånd av minst 3 cm uppkommer mellan ytter- och innerlåda. Lådorna fixeras i sagda inbördes läge medelst ett lätt ramverk av träribbor e. d. Mellanrummet må även utfyllas med lämpligt elastiskt fyllnadsmaterial såsom kutter- eller sågspån, träull e. d.

Låda, som innehåller mera än 5 000 st, skall förses med handtag.

Varje i minuthandeln utlämnat sprängkapselpaket skall förses med påskrift:

»*Obs.* Iakttag att sprängkapslar icke förvaras i förvaringspersedel för mindre förbrukningsförråd. I handförråd på arbetsplats må sprängkapslar förvaras på villkor, att i förvaringspersedeln finnes särskilt sprängkapselfack, vari sprängkapslarna förvaras i en ask, så anordnad att sprängkapslarna äro väl skyddade. Sprängkapseltång skall förvaras i särskild hållare i förvaringspersedeln.»

*Max.vikt för varje kolli:* 75 kg.

*Anm.* Mindre antal sprängkapslar än 100 st skola vid försäljning utlämnas förpackade i ask, dosa eller annan dylik förpackning på så sätt att sprängkapslarna alltid bibehålla sitt inbördes läge.

b) *apterade med stubin och*

c) *apterade med el-tändare med eller utan fördröjning.*

*Förpackning:* Innerförpackning starka pappersomslag eller kartonger med högst 100 st i varje innerförpackning. Ytterförpackning trälåda, vars lock fästes med skruvar. Låda, innehållande mera än 3 000 st skall förses med handtag.

*Max.vikt för varje kolli:* 50 kg.

**Rivtändare.** **402**

*Förpackning:* Låda av trä, vari tändarna packas stadigt på så sätt att de ej beröra varandra eller lådans väggar.

*Max.vikt för varje kolli:* 50 kg.

**Pentylstubin.** **403**

*Förpackning:* Längder om högst 250 m lindas på rullar av trä eller papp. Rullarna packas i trälådor på så sätt att stubinen ej kan beröra varken på annan rulle lindad stubin eller lådans väggar.

*Max.innehåll i varje låda:* 1 000 m.

**Rörstubin.** **404**

*Förpackning:* Lådor eller kaggar av trä.
*Max.vikt för varje kolli:* 120 kg.

**405** **Sticktändhattar** (tändhattar för tändrör).

*Förpackning:* Pappaskar vari högst 150 tändhattar inläggas i ett lager. I botten på asken och ovanpå tändhattarna lägges en flanellskiva e. d. Askarnas lock fästes med klisterremsor eller fastbindas med snöre. Högst 100 askar packas i låda av trä. Mellan varje varv askar lägges en pappskiva.

*Max.vikt för varje kolli:* 50 kg.

**406** **Slagtändhattar** (tändhattar för patroner m. m.).

*Förpackning:* Askar av bleckplåt, papp eller trä. I varje ask må packas högst 1 000 st tändhattar med obetäckt tändsats eller högst 5 000 st tändhattar med betäckt tändsats. Askarna packas stadigt i trälåda.

*Max.vikt för varje kolli:* 50 kg.

**407** **Knastertändhattar** (tändhattar för satskanalrör).

Askar av bleckplåt, papp eller trä. I varje ask må packas högst 10 000 st tändhattar. Askarna packas stadigt i låda av trä.

*Max.vikt för varje kolli:* 50 kg.

**408** **Bränntändare, fyrrör, tändpatroner, övningssprängkapslar för handgranater och landminor m. m.**

*Förpackning:* Askar av papp, trä eller bleckplåt, vari packas högst 50 st. Askarna packas i låda av trä.

*Max.vikt för varje kolli:* 50 kg.

**409** **Eltändare med krutladdning** (el-krut-tändare, el-krut-tidtändare).

*Förvärv och innehav:* Utan särskilt tillstånd må person, som fyllt 18 år förvärva och innehava högst 1 000 st här avsedda tändare.

*Förpackning:* Härför gäller i tillämpliga delar vad som stadgas under randsiffra 401 c).

*Max.vikt för varje kolli:* 50 kg.

**410** **Slagtändare. Stöttändare för undervattensminor.**

*Förpackning:* Låda av trä vari tändarna packas stadigt så att de ej beröra varandra eller lådans väggar.

*Max.vikt för varje kolli:* 50 kg.

**411** **Snabbstubin (snabb krutstubin).**

*Förpackning:* Stubinen rullas till ringar, vilka inslås i starkt papper. Paketen packas i låda av trä.

*Max.vikt för varje kolli:* 50 kg.

**412** **Tändskruvar.**

*Förpackning:* Askar av papp, trä eller bleckplåt. I varje ask placeras högst 50 tändskruvar på så sätt att de icke kunna beröra varandra.

Askarna packas stadigt i låda av trä.

*Max.vikt för varje kolli:* 50 kg.

## V. Pyrotekniska varor.

**Allmänna inskränkningar i tillverkningsrätten, som föreskrivits med stöd av 4 och 8 §§ Kf.** **501**

Explosiva pyrotekniska blandningar, som innehålla klorat eller perklorat, blandningar innehållande gul fosfor, kalciumfosfid samt röksatser innehållande klorat jämte salmiak må tillverkas endast därest sammansättning och tillverkningsförfarande blivit godkända av sprängämnesinspektionen.

**Egentliga fyrverkeripjäser** **502**

*Inskränkningar i tillverkningsrätten enligt 4 § 4 mom. Kf.* Hithörande varor må tillverkas med en laddning av högst 10 kg pyrotekniska ämnen och högst 2 kg svartkrut.

*Förvärv och innehav:*

a) Till egentliga fyrverkeripjäser hörande varor må med nedan under b) angivet undantag utan särskilt tillstånd förvärvas och innehavas av person, som fyllt 18 år, till en myckenhet på en gång av högst 25 kg.

b) Bomber och eldbägare, som innehålla mer än 500 g sats, ävensom bomber, som innehålla enbart knallsats (s. k. flygande kanonskott) må förvärvas och innehavas endast av den, som erhållit tillstånd av polismyndigheten i den ort där varan skall användas. Tillstånd må icke avse större myckenhet än 100 kg. För varans behöriga handhavande skall svara av polismyndigheten godkänd person, som äger nödig erfarenhet rörande användningen.

Vad ovan sagts gäller icke beträffande fyrverkeri, som efter beställning utföres av behörig tillverkare eller dennes fackutbildade personal eller ombud.

Det åligger polismyndigheten att i samband med tillståndet meddela erforderliga föreskrifter för varornas förvaring.

c) Utan hinder av vad under b) sägs äga redare och fartygsbefälhavare mot skriftlig rekvisition förvärva och innehava sådana där avsedda varor, som äro erforderliga för fartygs utrustning med skeppssignaler.

*Innerförpackning:* Därest pjäsernas antändningsställe icke är försett med skyddshylsa, skola pjäserna var för sig insvepas i papper. Drivladdning i bomber, som väga mer än 5 kg, skall skyddas genom en papphylsa över bombens undre del.

*Ytterförpackning:* Täta, starka trälådor. Varje låda får innehålla högst 50 kg explosiv vara.

I minuthandeln utlämnad förpackning skall förses med påskrift: »Explosiv vara, transportklass D.

Fyrverkeripjäser skola *förvaras* under lås i fuktfri lokal. Fuktskadade pjäser kunna ge upphov till olyckshändelse.

Tillse att *raketer* sitta väl fast vid käpparna.

Tillse vid *avbränning* av raketer att käppen löper lätt i märlorna. Rikta raketer, romerska ljus o. d. åt sådant håll, att nedfallande käppar eller event. felfunktionerande pjäser ej kunna vålla skada.

Uppmontera *solar* så att de lätt löpa runt.

*Bomber* nedgrävas i marken varvid tillses att de komma att stå på fast underlag och så att de äro riktade från publiken.»

*Max.vikt för varje kolli:* 300 kg.

Utgivet den 18 mars 1950. **Ändringstryck nr 15** (62 blad).
21—414 57

503 **Knallskott.**

*Inskränkning i tillverkningsrätten enligt 4 § 4 mom. Kf.* Knallskott må icke innehålla mer än 75 g svartkrut eller 50 g annan sats än svartkrut.

*Förvärv och innehav:*

a) Myndigheter tillhörande försvarsväsendet, polisen och civilförsvaret må utan särskilt tillstånd mot skriftlig rekvisition förvärva och innehava för övningsändamål erforderliga knallskott.

b) Redare och fartygsbefälhavare äga utan särskilt tillstånd mot skriftlig rekvisition förvärva och innehava knallskott, som äro erforderliga för fartygs utrustning med skeppssignaler.

c) Person, som fyllt 18 år, må utan särskilt tillstånd förvärva och innehava knallskott, som ingå i samtidigt förvärvat av tillverkare eller försäljare sammanställt fyrverkeri under förutsättning att ledningen i varje knallskott uppgår till högst 10 g svartkrut eller 5 g annan sats än svartkrut, samt att knallskottens värde uppgår till högst 1/10 av fyrverkeriets.

d) Vill någon eljest förvärva knallskott, sökes tillstånd hos polismyndigheten i den ort, där varan skall användas. Tillstånd avseende knallskott med laddning av svartkrut, som innehåller mer än 10 g eller knallskott med annan sats än svartkrut, som innehåller mer än 5 g må icke meddelas för annat ändamål än för anordnande av fyrverkeri för vilket ansvarar av polismyndigheten godkänd person, som äger nödig erfarenhet rörande användningen och må icke gälla större myckenhet än 10 kg.

Vad ovan sagts gäller icke beträffande fyrverkeri, som efter beställning utföres av behörig tillverkare eller dennes fackutbildade personal eller ombud.

Det åligger polismyndigheten att i samband med tillstånd meddela erforderliga föreskrifter för varornas förvaring.

*Innerförpackning:* Knallpjäser, vilkas antändningsställen ej äro försedda med skyddshylsa eller annat betryggande skydd skola förpackas i pappaskar eller insvepas i starkt papper.

*Ytterförpackning:* Låda enligt randsiffra 502.

*Max.vikt för varje kolli:* 50 kg.

I minuthandeln utlämnad förpackning skall förses med påskrift:

»Explosiv vara, transportklass D.

Knallskott skola *förvaras* under lås i fuktfri lokal. Fuktskadade knallskott kunna ge upphov till olyckshändelse.

Knallskott hava kraftig sprängverkan, iakttag därför vid användning största försiktighet.

Knallskott av vad slag och storlek det vara må får aldrig hållas i handen vid antändningen.

Placera knallskott före påtändningen på hårt underlag eller upphäng det i därför avsedd ögla på en spik, gren e. d. Avlägsna Eder efter påtändningen så snabbt som möjligt minst 10 m från skottet.»

504 **Knallsignaler (knalldosor).**

*Förvärv och innehav:* Knallsignaler må förvärvas och innehavas endast av järnvägsförvaltning.

*Förpackning:* Täta, starka trälådor. Knallsignaler skola vara så förpackade, att de varken kunna beröra varandra eller lådan. Lådans lock skall fästas med skruvar.

*Max.vikt för varje kolli:* 50 kg.

**Fallskärmsljus, Landningsljus.** 505

*Förpackning:* Fastställes av militär förvaltningsmyndighet efter sprängämnesinspektionens hörande.

**Bengaliska facklor, bengaliska eldar.** 506

*Förvärv och innehav:* Hithörande varor må utan särskilt tillstånd förvärvas av person, som fyllt 18 år och innehavas till en myckenhet av på en gång högst 5 kg. Denna myckenhetsbegräsning gäller dock ej för redare och fartygsbefälhavare vid förvärv av varor, som äro erforderliga för fartygs utrustning med skeppssignaler.

*Innerförpackning:* Pappaskar eller starkt omslagspapper. Större pjäser behöva ingen innerförpackning, därest antändningsstället är skyddat av en skyddshylsa.

*Ytterförpackning:* Låda enligt randsiffra 502.

*Max.vikt för varje kolli:* 50 kg.

I minuthandeln utlämnad förpackning skall förses med påskrift:
»Explosiv vara, farligt, transportklass D.
Varan skall *förvaras* under lås i fuktfri lokal.
Iakttag vid *användning* försiktighet så att ej underlaget antändes. Där brandfara föreligger (skogsmark o. d.) böra bengaliska satser och eldar placeras på en plåt e. d.»

**Bengaliska satser.** 507

*Förvärv och innehav:* Hithörande varor må utan tillstånd förvärvas och innehavas av person, som fyllt 18 år, till en största myckenhet av 1 kg.

*Förpackning:* Burkar av papp, plåt eller glas, som packas stadigt i låda av trä.

I minuthandeln utlämnad förpackning skall förses med påskrift:
»Explosiv vara, farligt, transportklass D.
Varan skall *förvaras* under lås i fuktfri lokal.
Iakttag vid *användning* försiktighet så att ej underlaget antändes. På brännbart underlag (skogsmark o. d.) böra bengaliska satser och eldar placeras på en plåt e. d.»

**Blixtljuspulver,** annat än under randsiffra 601 upptaget. 508

*Inskränkning i tillverkningsrätten enligt 4 § 4 mom. Kf.* Satsen får icke innehålla klorat eller perklorat.

*Förvärv och innehav:* Hithörande varor må utan särskilt tillstånd förvärvas av person, som fyllt 18 år, och innehavas till en myckenhet av högst 1 kg.

*Innerförpackning:* Burkar av papp, plåt eller glas rymmande högst 100 g.

*Ytterförpackning:* Låda enligt randsiffra 502.

*Max.vikt för varje kolli:* 50 kg.

I minuthandeln utlämnad förpackning skall förses med påskrift:
»Explosiv vara, farligt, transportklass D.
Blixtljuspulver skall *förvaras* under lås i torr lokal.
Vid *användning* bör pulvret placeras på icke brännbart underlag. Större mängd än 10 g bör ej antändas på en gång, emedan därvid risk för explosion föreligger.»

**Explosiva leksaker.** 509

*Förvärv och innehav:* Hithörande varor må utan särskilt tillstånd förvärvas av person, som fyllt 18 år, och innehavas till en myckenhet av på en gång högst 1 kg.

*Innerförpackning:*

a) Brännare, solar, raketer, bengaliska eldar, gräshoppor (grodor), silverregn, svärmare, handkometer. Pappaskar eller starkt papper.
b) Knallkorkar och andra varor med sats av röd fosfor och kaliumklorat. Pappaskar. I varje ask packas högst 50 st, som fastklistras i botten av asken eller fasthålles på likvärdigt sätt.
c) Knallskivor. Pappaskar. I varje ask packas högst 5 st. Högst 200 askar packas i en samlingsask.

*Ytterförpackning:*

a) och c) låda enligt randsiffra 502.
b) Högst 10 askar packas i paket. Högst 20 paket packas i en låda på så sätt att paketen åt alla sidor mot lådan omgivas av mjukt packmaterial. Lådvirkets tjocklek skall vara minst 18 mm och lådans lock skall fästas med skruvar.

*Max.vikt för varje kolli:* 50 kg.

**510 Rökfacklor, signalrökfacklor, rökbomber, rökbojar.**

*Förpackning:* Bestämmes av militär myndighet efter sprängämnesinspektionens hörande.

**511 Övriga röksatser.**

*Förvärv och innehav:* Hithörande varor må till en myckenhet av högst 25 kg utan särskilt tillstånd förvärvas av person som fyllt 18 år.

*Innerförpackning:* Fukttäta burkar av papp eller plåt.

*Ytterförpackning:* Låda enligt randsiffra 502.

*Max.vikt för varje kolli:* 50 kg.

## VI. Varor å vilka såsom färdig handelsvara förordningen icke äger tillämpning.

**601 Bruksfärdiga fotoblixtar,** märke: Kulblixt, Reflexblixt, Artoblixt, Sigmablixt. Tillverkare: Hammargren & Co, Anneberg.

Satsen må ej innehålla klorat eller perklorat. Satsmängden för varje blixt må ej överstiga 5 g.
Satsen skall vara inlagd i skål av plåt, papp eller likn. och täckt med papper.
Skålarna förpackas i pappaskar om högst 12 st i varje. Askarna förpackas i trälådor.

*Max.vikt för varje kolli:* 50 kg.

**602 Knallpulver och knallband.**

*Förpackning:* Pappaskar med högst 100 »pulver» à 5 mg eller högst 50 »pulver» à 7,5 mg.
Högst 12 askar packas till en rulle och högst 12 rullar packas till ett paket. Paketen packas i låda av trä.

**603 Läkemedelsberedningar, innehållande explosivämnen.**

Med stöd av 1 § 3 stycket Kf föreskrives, att vid transport av nitroglycerinstamlösning följande skall iakttagas.

1. Nitroglycerinstamlösning må innehålla högst 10 viktsprocent nitroglycerin.

2. Nitroglycerinstamlösning skall vid transport vara förpackad på något av nedanstående sätt.

a) I glaskärl, rymmande högst 250 g. Kärlen skola vara väl tillslutna med proppar av mjukt gummi, som överbindas på betryggande sätt, samt förpackas i en tät ytterlåda, innehållande kiselgur eller likvärdigt icke brännbart absorptionsmaterial, som kan uppsuga hela lösningsmängden. Högst 40 flaskor må packas i en och samma ytterlåda på villkor, att lådan indelas i fack, i vilka flaskorna var för sig nedsättas i absorptionsmedlet.

b) I transportkärl rymmande högst 20 liter. Kärlet skall vara utfört av rostfritt stål eller aluminium och vara försett med bekväma, fasta handtag samt tillslutas med en propp av mjukt gummi, som överbindes på betryggande sätt. Annan likvärdig tillslutningsanordning må användas efter godkännande av Kommerskollegium.
Under transport skola transportkärlen vara förpackade i en tät låda, som fylles med kiselgur eller likvärdigt icke brännbart absorberande material.
Lådan skall på en sida vara märkt:
»Aktas för stötar!» »Får ej stjälpas!»
samt på locket: »Denna sida upp!»
Lådan skall vara försedd med bekväma handtag, då kollits bruttovikt överstiger 10 kg.
Vid transport på järnväg bör varan ej lastas i vagn innehållande eldfarlig olja, lättantändligt gods eller påfyrad eldstad.
Vid biltransport bör varan ej samlastas med eldfarlig olja eller lättantändligt gods.
Tömning av kärlet bör ej ske genom dekantering (hällning) utan härför bör användas tryckhävert (sifonanordning) e. d. Sughävert bör undvikas, enär en sådan anordning kan självrinna om kranen eller slangklämmaren är otät.
När kärlet är tomt skall detsamma genast sköljas väl med sprit.

**Stubintändare.** **604**

a) Falubloss,
b) Hylständare (tändsats på ett plåt-, papp- eller pappersrör avsett att trädas på stubinen),
c) Nåltändare (tändsats på en nål avsedd att stickas in i stubinen).

*Förpackning:* Askar av papp eller bleckplåt med högst 100 st i varje. Högst 40 askar packas i trälåda.

**Tändpapper för förbränningsmotorer.** **605**

Filtrer- eller läskpappersrullar e. d., indränkta med kaliumnitrat och efter torkning överdragna med fosforseskvisulfid.

*Förpackning:* Varje tändpappersrulle inlindas i stanniol. 200 st rullar packas i askar av bleck eller papper, vilkas lock fästas med klisterremsor e. d. Askarna packas i täta, starka trälådor, rymmande högst 50 askar.

# Utdrag

ur

KUNGL. MAJ:TS FÖRORDNING

## angående eldfarliga oljor

av den 7 oktober 1921.

(Motsvarande föreskrifter i internationell trafik återfinnas i Bilaga I till Internationella fördraget [särtryck nr 110 a].)

*(Se art. 6:9.)*

## 1 KAP.

### Om förordningens tillämplighetsområde m. m.

1 §.

1. Till eldfarliga oljor hänföras i denna förordning:

a) flytande kolväten (råpetroleum och destillationsprodukter därav samt genom destillation av stenkol, brunkol, skiffer, torv, ved, harts med flera ämnen beredda råoljor och renade oljor), vilka vid provning i Abel-Penskys apparat för undersökning av eldfarliga oljor avgiva antändbar ånga vid + 40° å Celsii termometer eller därunder; Klass-indelning.

b) annan renad petroleum, än under a) inbegripen, av sådant slag, som företrädesvis användes för belysningsändamål;

c) lösningar av harts, kautschuk, guttaperka, tvål med flera ämnen, så framt lösningarna innehålla flytande kolväten och vid provning i Abel-Penskys apparat vid + 21° å Celsii termometer eller därunder avgiva antändbar ånga, såsom vissa slag av fernissor, lacker, skocement; samt

d) brännbara oljor, ej nämnda här ovan, vilka vid provning i Abel-Penskys apparat avgiva antändbar ånga vid + 21° å Celsii termometer eller därunder.

2. Eldfarliga oljor indelas i två klasser.

Till eldfarliga oljor av *första klass* hänföras:

flytande kolväten, vilka vid provning i Abel-Penskys apparat avgiva antändbar ånga vid + 21° å Celsii termometer eller därunder, såsom vissa slag av råpetroleum, petroleumeter, gasolja, bensin, ligroin, bensol, toluol, rå skifferolja, rå träolja; samt

oljor, som avses under 1 mom. c) och d) här ovan.[1]

Till eldfarliga oljor av *andra klass* hänföras övriga oljor, varå denna förordning äger tillämpning, såsom vissa slag av råpetroleum eller renad petroleum, xylol, cumol, solventnafta, vissa slag av renad skifferolja eller renad träolja, terpentinolja.

3. Ingår eldfarlig olja, varom ovan förmäles, i blandning, exempelvis motorsprit, tillämpas förordningens bestämmelser å blandningen i dess helhet, dock att vid beräknande av den myckenhet, som i varje särskilt fall högst må innehavas eller transporteras, hänsyn skall tagas allenast till den eldfarliga olja, som ingår i blandningen.

4. I fråga om vanlig sprit, sprithaltiga drycker, träsprit, aceton, spritfernissor och andra sådana eldfarliga vätskor, vilka — i motsats till ovan angivna oljor — äro till alla delar blandbara med vatten, äger förordningen, oavsett vid vilken temperatur vätskorna avgiva antändbar ånga, icke tillämpning.

[1] Ang. butan, propan och övriga kondenserade petroleumgaser, se kungörelse på sid. 212 b.

Utgivet i mars 1954. Ändringstryck nr 17 (60 blad).

2 §.

1. Å renad petroleum, hänförlig till eldfarlig olja av andra klass och av sådant slag, som företrädesvis användes för belysningsändamål, äga — så framt oljan uppgår till en myckenhet av högst 10,000 kilogram eller, där oljan förvaras å kärl av järn eller annan metall, högst 20,000 kilogram och ej innehaves inom stad, köping eller municipalsamhälle, där den för städerna gällande ordning för bebyggande skall iakttagas — föreskrifterna i 3 kap. om innehav och förvaring icke tillämpning dock att jämväl i sådant fall föreskriften i 22 § 1 mom. skall iakttagas.

Vad ovan stadgats om undantag från föreskrifterna i 3 kap. om innehav och förvaring må, efter av länsstyrelsen på gjord ansökning lämnat medgivande, äga motsvarande tillämpning, där oljan innehaves inom område i stad, köping eller municipalsamhälle, som ovan avses, så framt för området ej finnes stadsplan.

2. Föreskrifterna i 50, 52 och 55 §§ äga icke tillämpning vid försändning å järnväg av sådan eldfarlig olja, som i 1 mom. avses.

Anm. Om befordring i s. k. isoleringsvagnar även av sådana oljor, som enligt ovanstående icke äro att vid lastning, befordring och lossning å järnväg hänföra till eldfarliga oljor, se art. 28: 3, anm.

3 §.

1. Å eldfarlig olja, som förvaras i motordrivet fortskaffningsmedels fasta behållare eller i sådan dess reservbehållare, som är försedd med av kommerskollegium godkända säkerhetsanordningar för hindrande av explosion, äga föreskrifterna i denna förordning icke tillämpning.

Anm. Motorfordon med fyllda bränslebehållare få dock icke befordras i sluten vagn, som innehåller explosiv vara.

— — — — — — — — — — — — — — — — — — — — —

4 §.

På eldfarlig olja, som apoteksföreståndare enligt särskilda stadganden för sitt yrkes utövande tillverkar, bearbetar, innehar eller försänder, äga bestämmelserna i denna förordning icke tillämpning, där ej fråga är om tillverkning, bearbetning eller innehav till större myckenhet än som enligt 3 kap. må finnas i mindre förråd eller om från apotek avgående sändning, överstigande 5 kilogram.

5 §.

1. I avseende å innehav, förvaring och transport av eldfarlig olja för statens räkning gäller vad därom är eller varder särskilt föreskrivet.

2. Angående transport av eldfarlig olja till och från länder, som anslutit sig till internationella fördraget angående godsbefordring å järnväg, gäller vad i sådant avseende stadgas i nämnda fördrag.

— — — — — — — — — — — — — — — — — — — — —

## 3 KAP.

### Om innehav och förvaring.

**Allmänna bestämmelser.**

20 §.

3. Vid beräknande av den myckenhet eldfarlig olja av första klass, som enligt vad i detta kap. stadgas får i varje särskilt fall innehavas,

må den olja som förvaras i kärl av järn eller annan metall, vilka tillika äro försedda med av kommerskollegium godkända säkerhetsanordningar för förhindrande av explosion (explosionsfritt kärl), beräknas till allenast hälften av dess verkliga myckenhet.

4. Vad i 3 mom. stadgas äger motsvarande tillämpning, där eldfarlig olja av andra klass förvaras å kärl av järn eller annan metall.

22 §.

1. Kärl, vari eldfarlig olja förvaras, skall vara förfärdigat av för ändamålet lämpligt material med tillräcklig godstjocklek.

2. Kärl, vari eldfarlig olja av första klass till större myckenhet än 1 kilogram förvaras skall vara av järn eller annan metall, där ej annat föranledes av stadgandet 3 mom.

3. För förvaring av skocement och andra trögflytande lösningar må, utan hinder av stadgandet i 2 mom., användas kärl av trä.

23 §.

Å båda bottnarna av fat, som innehåller eldfarlig olja av första klass, skola med tydliga bokstäver å röd bottenfärg genom direkt påmålning vara tecknade orden: »*Mycket eldfarlig olja*» eller orden: »*Mycket eldfarligt*». Å annat kärl, som avses i 22 § 2 mom., skola på lätt i ögonen fallande ställe vara anbringat medelst direkt påmålning eller fastsatt etikett i tydliga bokstäver å röd bottenfärg orden: »*Mycket eldfarlig olja*» eller orden: »*Mycket eldfarligt*». Detsamma bör iakttagas även beträffande andra eldfarlig olja av första klass innehållande kärl än de nu nämnda, därest kärlets rymd överstiger 25 kubikcentimeter eller, där viskös lösning innehållande eldfarlig olja av första klass är innesluten i tub, denna tub har större rymd än 50 kubikcentimeter, ävensom beträffande gemensam förpackning av två eller flera kärl eller tuber av mindre rymdinnehåll än nyss sagts. **Märkning.**

Vid försäljning åligger säljaren tillse, att ovan givna bestämmelser ovillkorligen iakttagits.

Anm. Denna bestämmelse gäller icke för fat med eldfarlig olja av första klass, som tillhör svenska försvarsmakten.

24 §.

Kärl, vari eldfarlig olja av första klass förvarats, skall, intill dess detsamma fullständigt rengjorts, hållas väl tillslutet.

## 5 KAP.

## Om transport.

### Allmänna bestämmelser.

47 §.

1. Vad i 20 § 3 och 4 mom. samt 22 och 23 §§ stadgats äger motsvarande tillämpning vid transport av eldfarlig olja.

Föreskrifterna i 57 och 58 §§ skola ej äga tillämpning vid transport av eldfarlig olja å fordon, som medföljer till väg ansluten färja.

2. Försändes eldfarlig olja i kärl av glas eller stengods, skall kärlet vara på ändamålsenligt sätt förpackat för att förhindra skada under **Emballering kollivikt.**

transporten. Vikten av varje kolli må, då fråga är om eldfarlig olja av första klass, icke överstiga 60 kilogram.

3. Kärl, innehållande eldfarlig olja, får icke med annat gods sammanpackas i ett och samma kolli.

Märkning.

4. Där kärl med eldfarlig olja av första klass försändes i förpackat skick, skall jämväl omhöljet vara så märkt som i 23 § föreskrives beträffande annat kärl än fat. Försändes eldfarlig olja av andra klass på sätt nyss sagts, skola å omhöljet orden »*Eldfarlig olja*» vara tydligt anbragta.

5. Otäta eller eljest bristfälliga kärl må ej mottagas till transport. Omfattar transport jämväl tomma kärl, vari eldfarlig olja av första klass förut förvarats, skola dessa vara väl tillslutna.

6. Avsändaren åligger tillse, att vad ovan föreskrivits om kärl, vari eldfarlig olja försändes, noga iakttages.

### Särskilda bestämmelser.

#### A) Transport landvägen annorledes än å järnväg.

48 §.

Vid transport av eldfarlig olja av första klass å fordon, som framföres landvägen eller medföljer till väg ansluten färja, skall iakttagas:

att de, som köra eller eljest åtfölja fordonet, icke under tiden röka tobak eller eljest begagna eld, förutom i lykta, och att tändning och släckning av sådan lykta till förekommande av eldfara sker med nödig försiktighet;

att i stad, köping eller annan tätare bebyggd ort fordonet ej lämnas utan tillsyn; samt

att å fordonet ej lägges explosiv vara.

Medföljer fordonet färja som nyss sagts skall dessutom iakttagas:

att å färjan icke medföres annat fordon, lastat med eldfarlig olja av första klass, eller fordon, varå explosiv vara transporteras;

att fordonet placeras på sådant sätt å färjan, att det utan svårighet kan skjutas över bord;

att fordonet medelst stoppklackar eller annan lätt borttagbar anordning verksamt fasthålles på sin plats å färjan; samt

att uppgift på nu angivna villkor finnes anslagen på väl synlig plats å färjan.

Det i första stycket stadgade förbudet mot begagnande av eld utgör ej hinder för transport av eldfarlig olja av första klass å gengasdrivet motorfordon, därest länsstyrelsen i det län, där fordonet är registrerat eller eljest hemmahörande, godkänt detsamma för sådan transport. Vid lastning och lossning samt under färd må dock å gasgeneratorn befintlig lucka för påfyllning av bränsle eller tömning av aska icke öppnas utan iakttagande av de särskilda försiktighetsåtgärder, som sprängämnesinspektionen må föreskriva.

— — — — — — — — — — — — — — — — — — — — —

#### B) Transport å järnväg.

50 §.

Förbud för försändning med vissa tåg.

1. Å järnväg må eldfarlig olja, med i 6 mom. nämnda undantag, icke forslas med tåg, som medför fraktgodssändningar av sprängämne, krut, sprängkraftigt tändmedel eller sprängladdad ammunition.

Anm. I fråga om transportklasser för dessa ämnen se bil. K, sid. 201—202 c.

2. Vagn, vari eldfarlig olja forslas, får icke innehålla annat lätt antändbart gods eller påfyrad eldstad och får ej heller upplåtas åt resande. Å yttre sidorna av vagnen skall vara tydligt angivet, att den innehåller eldfarlig olja. Från vad sålunda stadgats må dock undantag äga rum, där fråga är om allenast resgodssändningar av eldfarlig olja.

Anm. 1. Denna bestämmelse gäller icke heller för paket- eller ilstyckegodsförsändelse av eldfarlig olja.

Anm. 2. Bestämmelsen om märkning av vagn, vari eldfarlig olja forslas, gäller icke heller styckegodsvagn, vari sändningar av i GTF del I, art. 28: 3, anm., andra stycket, omnämnda fernissor, färger, cellulosalacker äro lastade.

3. Vagnslastsändning av eldfarlig olja, förvarad å fat, skall forslas å öppen vagn, som täckes i mån av behov.

**Försändning i tåg med resande.**

4. I tåg, som medför resande, må eldfarlig olja forslas såsom il- eller fraktgods endast under villkor härvid att, förutom vad i allmänhet för forslingen är föreskrivet, iakttages att vagn, i vilken eldfarlig olja forslas, skall vara skild från vagn, som är upplåten åt resande, genom minst en skyddsvagn, därest oljevagnen går efter personvagnssättet, och i motsatt fall genom minst tre skyddsvagnar.*) Skyddsvagn får icke innehålla lätt antändbart gods eller påfyrad eldstad.

**Försändning som resgods.**

5. Såsom resgods må med det tåg, resanden själv begagnar, forslas eldfarlig olja under iakttagande av, förutom vad i allmänhet för forslingen är föreskrivet, följande särskilda villkor:

a) den myckenhet eldfarlig olja, som varje resande äger medföra, får icke överstiga 10 kilogram;

b) kärl, som innehåller olja till större myckenhet än 1 kilogram, skall vara förfärdigat av järn eller annan metall;

c) kärl, som innehåller eldfarlig olja av första klass, skall vara märkt på sätt i 23 § föreskrives beträffande annat kärl än fat; och skola å kärl, som innehåller eldfarlig olja av andra klass, orden »*Eldfarlig olja*» vara tydligt anbragta;

d) oljan skall i god tid före tågets avgång inlämnas till försändning såsom inskrivet resgods;

e) om tillvaron av sådant resgods å tåget skall stationsföreståndaren underrätta tågbefälhavaren, som skall tillse, att godset behandlas med försiktighet.

**Försändning i tåg, som medför sprängämne, krut, sprängkraftigt tändmedel eller sprängladdad ammunition.**

6. Å sådana järnvägslinjer, där enligt vederbörande järnvägsförvaltnings bedömande detta lämpligen kan ske, må eldfarlig olja jämväl forslas å tåg, som medför sprängämne, krut, sprängkraftigt tändmedel eller sprängladdad ammunition, under villkor att härvid iakttages, att vagn, i vilken eldfarlig olja forslas, skall genom minst tre vagnar vara skild från vagn, som är upplåten åt resande eller innehåller sprängämne, krut, sprängkraftigt tändmedel, sprängladdad ammunition eller annat lätt antändbart gods eller påfyrad eldstad.

**Anslag å stationerna angående styckegodssändningars framforsling. Emballering.**

7. För framforsling av styckegodssändningar av eldfarlig olja äger vederbörande järnvägsförvaltning att bestämma vissa dagar och tåg, vilkas avgångstid bör tillkännagivas genom anslag å stationerna.

8. Försändes eldfarlig olja i kärl av glas eller stengods, skola kärlen vara inneslutna i med handtag försedda lådor eller korgar samt däri vara omgivna av sågspån, träull eller annat ämne, som skyddar förvaringskärlet mot stötar.

---

*) Om befordringsvillkor för butan, propan och övriga kondenserade petroleumgaser, se kungörelse på sid. 212 b—d.

Anm 1. Styckegodssändningar av eldfarliga oljor mottagas till befordring endast såsom fraktgods, undantagandes dock sändningar om högst 10 kg av dels apoteksbensin (benzinum medicinale), dels prover av eldfarliga oljor, vilka även få försändas som paketgods eller ilstyckegods. Sändningar om högst 20 kg av dels apoteksbensin, dels prover av eldfarliga oljor av första klass få jämväl mottagas till befordring som paketgods eller ilstyckegods, därest oljan transporteras i *explosionsfritt kärl* (kärl av järn eller annan metall, vilka äro försedda med av Kommerskollegium godkända säkerhetsanordningar för att förhindra explosion).

Motsvarande gäller även eldfarliga oljor av andra klass, om oljan transporteras i kärl av järn eller annan metall.

Det bör observeras, att angivna vikter avse varans nettovikt per sändning.

Anm. 2. Fraktstyckegodssändningar av eldfarliga oljor befordras i isoleringsvagnarna; jfr dock art. 28: 3, anm.

Anm. 3. Till sådant lätt antändbart gods, som icke får inlastas i vagn, vari eldfarlig olja forslas, hänföras spån, halm, bomull, bomullstrassel m. m., som kan sättas i brand genom gnistor. Däremot möter icke hinder att i samma vagn inlasta såväl första som andra klassens eldfarliga oljor, förvarade i föreskrivna kärl.

Anm. 4. Eldfarlig olja, som av resande begäres befordrad såsom resgods, skall inlämnas på resgodsexpeditionen minst en halv timme före tågets avgång. Kollit skall förses med polletteringslapp »Eldfarligt» och placeras avskilt från annat gods och på plats, där det är lätt åtkomligt och ej utsatt för stötar. För dylikt kolli uttages avgift såsom för vanligt resgods.

## 51 §.

Angående cisternvagn för transport å järnväg av eldfarlig olja gäller vad därom finnes eller framdeles kan varda stadgat i särskilda bestämmelser rörande beskaffenheten av rullande materiel å järnväg, som är upplåten för allmän trafik.

Anm. Vid transport av eldfarliga oljor i cisternvagnar skola de allmänna föreskrifter iakttagas, som finnas meddelade i denna förordning. Vid avtappningen från cisternvagnarna skall nödig försiktighet iakttagas. Cisternvagnarna skola vara fullständigt tömda och de distributionsvagnar eller kärl, i vilka avtappningen verkställts, bortförda från stationsområdet inom i § 53 angiven tid. Om så ej skett, förfares på sätt i nämnda paragraf säges.

Ang. cisternvagnarnas konstruktion hänvisas till särtryck nr 152, § 57.

Om med eldfarlig olja lastad cisternvagn befinnes vara otät, så att olja läcker ut i större eller mindre omfattning, får sådan vagn icke utan vidare åtgärd insättas i tåg, utan de åtgärder skola vidtagas, som i varje särskilt fall befinnas lämpligast. Om det t. ex. gäller vagn, som inkommer från utlandet och är avsedd att transiteras genom Sverige, bör den tillbakavisas.

## 52 §.

Lastning och lossning.

1. Vid all lastning och lossning av eldfarlig olja skall iakttagas nödig försiktighet. Fat eller andra kärl, vari oljan förvaras, skola så inlastas, att de i vagnen ligga stadigt och icke under tågets gång kunna skadas. Forslas i vagnen jämväl annat gods, skall den eldfarliga oljan sättas avskild från det övriga godset.

2. Kan eldfarlig olja, vars lastning och lossning åligger järnvägen, icke genast inlastas i vagn eller måste sådan olja efter ankomsten till mottagningsstationen före avhämtningen avlastas från vagnen och kan oljan icke på lämpligare och mot eldfara mera betryggande sätt förvaras, må densamma intagas i stationens magasin, dock att på en gång må i ett och samma magasin förvaras högst 400 kilogram eldfarlig olja av första klass och högst 4,000 kilogram av andra klass; skolande därvid iakttagas, att de kärl, vari oljan förvaras, antingen insättas i särskilt avstängt rum inom magasinet eller ock ställas avsides från andra varor och övertäckas med presenning eller på annat sätt skyddas mot eldfara.

3. Eldfarlig olja, vars lossning åligger mottagaren, skall å mottagningsstationen kvarlämnas å den vagn, å vilken oljan forslats, till dess avhämtning sker eller godset för ändamålet, som i 53 § sägs, bortföres från stationsområdet. Sådan vagn ävensom vagn, vari eldfarlig olja å avsändningsstation inlastats av avsändaren, skall, såvitt möjligt, ställas avlägset från byggnad och lätt antändbart gods.

**Förvaring å station.**

4. Då eldfarlig olja å station förvaras för avsändning eller avhämtning, vare vederbörande stationsbefäl ansvarigt för att nödiga försiktighetsmått till förekommande av eldfara iakttagas.

**Försiktighetsåtgärder.**

Anm. 1. Mottagning och utlämning av kärl med eldfarlig olja bör, så vitt möjligt, ske vid dagsljus. En tillräcklig mängd lös jord eller sand eller annat eldsläckningsmedel skall städse finnas att tillgå invid plats, inom eller utom magasin, å vilken eldfarlig olja eller fotogen förvaras.

Anm. 2. Då tappning av bensin från järnvägstankvagn till fat sker å järnvägsstation, bör det iakttagas,

*att* tappningen sker från sidospår på plats, som är avstängd för obehöriga,

*att* stålslang eller armerad gummislang, försedd med snabbstängande kran, användes vid tappningen,

*att* tankvagnens domlock är tillslutet under pågående tappning,

*att* tobaksrökning eller tändande av eld av något slag inom området icke må äga rum och att förbud häremot anslås på ett i ögonen lätt fallande sätt,

*att* torr sand eller annat lämpligt eldsläckningsmedel i tillräcklig mängd finnes tillgängligt på lätt åtkomliga ställen, samt

*att* tappningen försiggår under ledning av person, som är myndig och gjort sig känd för pålitlighet och ordentlighet.

Anm. 3. I mom. 2 nämnda viktsmängder avse nettovikten av oljan. Detta innebär t. ex., att två fat, som tillsammans innehålla 400 kg eldfarlig olja av första klass, samtidigt få förvaras i ett godsmagasin, även om *brutto*vikten överstiger 400 kg. I tveksamma fall bör trafikant tillfrågas om oljans nettovikt, innan fat lagras i magasin.

53 §.

Åtgärder då sändning ej lossas eller avhämtas inom föreskriven lossnings- eller avhämtningsfrist.

Därest eldfarlig olja icke lossas eller avhämtas inom föreskriven lossnings- eller avhämtningsfrist, må järnvägen för dens räkning, som äger förfoga över oljan, och på hans risk vidtaga erforderliga åtgärder för godsets förvarande på ett mot eldfara betryggande sätt å eller utom mottagningsstationens område eller, därest lämpligt förvaringsställe ej kan anskaffas, på fördelaktigaste sätt försälja godset.

54 §.

Åtgärder i händelse av skada å kärl vari oljan förvaras.

Uppkommer, medan järnvägen har godset under sin vård, sådan skada å kärl, innehållande eldfarlig olja, att kärlet läcker, föranstalte järnvägen, där ej skadan lämpligen kan avhjälpas, så snart ske kan om försäljning av godset på fördelaktigaste sätt för avsändarens räkning.

55 §.

Fraktsedel.

Fraktsedel, som åtföljer eldfarlig olja, skall, förutom vad i gällande järnvägstrafikstadga i sådant avseende är föreskrivet, innehålla uppgift om vilken klass eldfarlig olja godset tillhör.

56 §.

Utöver vad ovan stadgats ifråga om eldfarlig oljas transport å järnväg lände till efterrättelse vad gällande järnvägstrafikstadga och vederbörande taxa i sådant avseende innehålla.

**C) Transport sjöledes.**

57 §.

1. Å fartyg, som medför passagerare, må forslas högst 500 kilogram eldfarlig olja av första klass och högst 5,000 kilogram av andra klass, dock att, om fartygets dräktighet icke uppgår till 30 registerton, myckenheten av den olja, som får medföras, utgör högst 250 kilogram av första klass och högst 2,500 kilogram av andra klass.

2. I fråga om förvaring av den eldfarliga oljan ombord å fartyg, som i 1 mom. avses, skall iakttagas, att kärl, som innehåller eldfarlig olja av första klass, skall vara väl stuvat å öppet däck på lämpligt avstånd från annat lätt antändbart gods samt från ångpanna, skorsten, kök eller rum, där eld begagnas. Kärl, innehållande eldfarlig olja av andra klass, skall vara stuvat antingen på sätt nyss föreskrivits eller ock å inbyggt däck eller under däck i rum, avskilt genom skott från maskin- eller pannrum, dock under förutsättning att god ventilation förefinnes samt att kärlet stuvas på lämpligt avstånd från annat lätt antändbart gods och från ångpanna, skorsten, kök eller rum, där eld begagnas.

3. Gods, varom här är fråga, skall åtföljas av fraktsedel, däri angives, förutom avsändarens och mottagarens namn och adress, vilken eldfarlighetsklass oljan tillhör samt myckenheten olja av varje klass.

— — — — — — — — — — — — — — — — — — — — —

# Utdrag

ur

*Kungl. Maj:ts och Rikets Kommerskollegii kungörelse den 30 maj 1949*

**med tilläggsbestämmelser till förordningen den 7 oktober 1921 (nr 876) angående eldfarliga oljor.**

Sedan Kungl. Maj:t förklarat dels den 24 mars 1939 att ovannämnda förordning skall tills vidare i tillämpliga delar gälla beträffande butan och propan, som därvid skola betraktas som eldfarliga oljor av första klassen, dels ock den 26 juni 1948 att Kommerkollegium skall äga medgiva sådana avvikelser från bestämmelserna i nämnda förordning, som må anses påkallade beträffande de ifrågavarande kondenserade petroleumgaserna, föreskriver Kommerskollegium härmed, att vid tillämpningen å butan och propan av nedan angivna paragrafer i ovannämnda förordning följande skall iakttagas.

20 §.

— — — — — — — — — — — — — — — — — — — — — — — — — —

3. Säkerhetsanordning utgöres av säkerhetsventil, vars konstruktion och avlastningsförmåga blivit av Sprängämnesinspektionen godkänd.

— — — — — — — — — — — — — — — — — — — — — — — — — —

22 §.

Kärl, vari gas förvaras eller transporteras, skall vara av konstruktion, material och utförande som för tryckkärl godkänts av Arbetarskyddsstyrelsen.

Ventiler, röranslutningar och liknande detaljer å gasflaska eller annan behållare för transport av gas skola vara medelst å kärlet anbragt kåpa eller annan liknande anordning väl skyddade mot åverkan under transport.

23 §.

Förvaringskärl skall vara försett med den märkning Arbetarskyddsstyrelsen föreskriver för tryckkärl (Yrkesinspektionens chefsmyndighets anvisningar nr 26 angående märkning av gasbehållare m. m.). Därjämte skall, på sätt i 23 § är stadgat å väl synlig plats vara påmålat orden »Mycket eldfarligt», dock att å gasflaska sistnämnda märkning må anbringas på en vid flaskan fäst etikett.

26 §.

— — — — — — — — — — — — — — — — — — — — — — — — — —

2. Cistern skall vara försedd med pejlanordning ävensom med sådan säkerhetsanordning, varom ovan stadgas i 20 § 3.

— — — — — — — — — — — — — — — — — — — — — — — — — —

Lagercistern skall som skydd mot åskslag vara betryggande jordförbunden.

Till cistern hörande ledning för fyllning skall vara försedd med såväl avstängnings- som backventil. Ledning för tömning eller tryckutjämning skall vara försedd med såväl avstängnings- som rörbrottsventil.

Ventiler och annan armatur ävensom slangar och rör för överföring av gas skola vara av konstruktion, material och utförande, som godkänts av Sprängämnesinspektionen.

Back- och rörbrottsventiler skola vara så anbragta, att de icke skadas vid en påkänning, som kan förorsaka brott på ledning.

Där så kan ske utan eftersättande av säkerheten, äger Spängämnesinspektionen medgiva, att samma ledning må användas för såväl fyllning som tömning av cistern. Har sådant medgivande lämnats, skall Spränggämnesinspektionen lämna erforderliga säkerhetsföreskrifter. Begagnas samma ledning för fyllning och tömning av cistern, må back- och rörbrottsventiler utelämnas. Säkerhetsventiler skola inställas att blåsa vid ett tryck ej överstigande cisternens provningstryck och ej understigande arbetstrycket.

Utom dopprör, glidrör och vridrör samt magnetiska flottörvisare må tills vidare vätskeståndsrör användas. Dessa skola utföras av kraftigt glas och medelst ett metallhölje väl skyddas mot åverkan.

Ståndsrörsanslutningar till cisternen skola vara försedda med avstängningsventiler. Därest anslutningsrören ha större invändig diameter än 1,4 mm, skola de därjämte vara försedda med rörbrottsventiler.

---

## 31 §.

Utöver vad huvudförordningen stadgar, skall följande iakttagas.

Med hänsyn till innehållets värmeutvidgning må lagercistern icke fyllas utöver vad nedanstående tabell utvisar, där talen för kilogram respektive liter avse lovlig gasmängd per kubikmeter av cisternens rymd.

| Vätskans specifika vikt vid 15° C | Lagercisterner ovan jord rymmande | | | |
|---|---|---|---|---|
| | högst 4 kubikmeter | | över 4 kubikmeter | |
| | kilogram | motsvarande i liter | kilogram | motsvarande i liter |
| 0,504—0,510 | 415 | 820 | 450 | 880 |
| 0,511—0,519 | 430 | 830 | 460 | 885 |
| 0,520—0,527 | 440 | 835 | 470 | 890 |
| 0,528—0,536 | 450 | 840 | 480 | 895 |
| 0,537—0,544 | 460 | 845 | 490 | 900 |
| 0,545—0,552 | 470 | 850 | 500 | 905 |
| 0,553—0,560 | 480 | 855 | 510 | 910 |
| 0,561—0,568 | 490 | 860 | 520 | 915 |
| 0,569—0,576 | 500 | 865 | 530 | 920 |
| 0,577—0,584 | 515 | 880 | 540 | 925 |

Avstängningsventilerna å ståndrörsanslutningarna få öppnas endast för pejling och skola omedelbart därefter stängas.

Gasflaska får, i förhållande till sin volym, icke fyllas mera än lagercistern.

Sedan gasflaska blivit fylld, skall kontrolleras, att dess ventiler sluta tätt. Därefter påskruvas skyddshuven.

Gasflaska får icke placeras stående ovanpå annan gasflaska.

---

*Anm.* Vad beträffar fyllningsgraden för transportcisterner är frågan ur teknisk synpunkt identisk med ifrågavarande för lagercisterner, varför samma bestämmelser i detta avseende böra tillämpas. (Gbr G 811/1949). Uti på Internationella Fördraget grundad trafik tillämpas bestämmelserna i nämnda fördrag (bilaga I).

---

Utgivet den 18 mars 1950. **Ändringstryck nr 15** (62 blad).
22—414 57

47 §.

Kärl av glas eller stengods må ej begagnas för transport av gas. Cisterner och flaskor, som användas för transport av gas skola, då så erfordras, medelst presenning eller på annat sätt skyddas mot direkt solbestrålning under transporten. De få ej transporteras i samma vagn som sprängämne, sprängkraftiga tändmedel eller sprängladdad ammunition. Vid lastning eller lossning av gasflaskor må ej rökas tobak ej heller tändas eller medföras eld. Gasflaskor skola under transport vara försedda med påskruvade skyddshuvar. Därest lagercisterner transporteras fyllda, skola de hava sina röranslutningar, ventiler m. m. väl skyddade mot skadegörelse.

— — — — — — — — — — — — — — — — — — — — — — — — — —

48 §.

Fordon, som användas för transport av gasflaskor, skall hava lämmar, grindar eller andra anordningar, som tillförlitligen hindra, att gasflaskor under transporten kunna falla av.

Med omnibus i yrkesmässig trafik må gasflaska icke forslas annorstädes än i bagageutrymme utanför karosseriet. Dock må, i därför uteslutande avsett utrymme inom karosseriet, högst två gasflaskor om sammanlagt högst 40 kg gas medföras för att användas som bränsle i fordonets pentry.

49 §.

Cistern å cisternvagn skall vara så utrustad som för lagercistern föreskrives i 26 §, dock att för pejling av innehållet vätskeståndsrör ej må begagnas. Cisternvagn må därjämte förses med pump och mätare, därest konstruktionen och utförandet därav godkänts av Sprängämnesinspektionen.

50 §.

— — — — — — — — — — — — — — — — — — — — — — — — — —

4. De i förordningen stadgade villkoren gälla ej transport av butan eller propan på gasflaskor.

5 a). Envar resande äger medtaga högst 20 kg kondenserad petroleumgas.

— — — — — — — — — — — — — — — — — — — — — — — — — —

Transport av eldfarliga oljor av 1 klass med gengasdrivet motorfordon.

Sprängämnesinspektionen har utgivit följande anvisningar att iakttagas vid transport av eldfarliga oljor av 1 klass med gengasdrivet motorfordon.

## Sprängämnesinspektionens anvisningar nr 5/1940 angående transport av eldfarliga oljor av första klass med gengasdrivet motorfordon.

Kungl. Maj:t har genom särskild Kungl. förordning den 4 oktober 1940 nr 854 utfärdat sådana ändringar i Kungl. förordningen den 7 oktober 1921 angående eldfarliga oljor, att dels forslande på gengasdrivet motorfordon av eldfarlig olja av första klass, dels införande inom område för fabrik eller upplag för eldfarlig olja bliva lagligen medgivna.

I samband härmed stadgas vissa villkor för rättigheten att inom fabriks- och upplagsområde införa gengasdrivet motorfordon, ävensom att fordon för transport av eldfarlig olja av första klass skall vara godkänt härför av Länsstyrelse efter Sprängämnesinspektionens hörande

samt att Sprängämnesinspektionen äger föreskriva vissa försiktighetsmått vid här avsett fordons begagnande för transport av eldfarlig olja.

I anslutning till dessa Kungl. Maj:ts föreskrifter har Sprängämnesinspektionen utarbetat nedanstående anvisningar.

1. Den eldfarliga oljan skall under transporten vara innesluten i fullt täta kärl. Cisternautomobil samt lastbil med löstagbara cisterner må icke anordnas för framdrivning med gengas.

2. Gasgeneratorn skall vara godkänd av Bränslekommissionens gengasbyrå. Företrädesvis bör väljas lämplig vedgasgenerator. Särskilt skall tillses, att effektivt flamskydd finnes på primärluftintaget. Enbart backventil godkännes icke såsom flamskydd.

3. Gasgeneratorn må vara placerad antingen på själva chassiet eller medföras på särskild släpvagn.

   Är gasgeneratorn direkt monterad på lastflaket skall densamma anbringas i ett från lastflaket avskilt utrymme, isolerat på sätt angives i Gengasnämndens och Sprängämnesinspektionens anvisningar.

   Generatorns gaskylare skall vara lätt åtkomlig för inspektion och får ej vara placerad under lastflaket.

   På fordonet skall medföras två eldsläckningsapparater av typ, som godkänts av Sprängämnesinspektionen.

4. Förare för här avsett fordon bör utväljas med särskild omsorg. Han skall vara väl förtrogen med de föreskrifter, som här lämnas till undvikande av eldsolyckor.

5. Innan kärl med eldfarlig olja inlastas, skall föraren noga tillse, att de äro väl täta och att skruvlock och andra tätningsanordningar äro väl åtdragna, så att olja icke kan sippra ut ur kärlen. Även tomkärl, som innehållit eldfarlig olja, skola hållas väl tillslutna. Med eldfarlig olja av första klass får icke samlastas annan lätt antändlig last.

   Denna regel bör om möjligt iakttagas även beträffande annan eldfarlig olja eller vätska.

6. Gengasdrivet fordon må inom upplags- eller fabriksområde icke föras närmare plats, där eldfarliga ångor kunna förekomma, än att gasgeneratorn befinner sig på minst nedanstående avstånd från plats, där eldfarlig ånga eller gas kan förekomma:

   från plats för lastning eller lossning av tankfartyg ..... 50 m
   från plats för fyllning av transportkärl, underjordisk cistern eller cisternvagn
   då fyllning pågår ..... 30 »
   då fyllning ej pågår ..... 10 »
   från annan plats, där eldfarliga ångor i mindre mängd kunna uppkomma ..... 10 »

   Det åligger förare att vid inkörande på fabriks- eller upplagsområde taga reda på, om arbeten av härovan nämnt slag pågå, och vilka vägar inom området som sålunda eventuellt icke må befaras. Inom upplaget skola tydliga anslag uppsättas på vägar, som enligt ovan angivna bestämmelser under vissa förhållanden icke må befaras med gengasmotorfordon.

7. Påfyllning av bränsle i generatorn eller öppnande av dess lock eller luckor, uttagande av aska m. m. skall ske med den största

försiktighet. Förare skall, innan sådant arbete företages, förvissa sig om att eldfarlig olja under färden ej utläckt. Vid bränslepåfyllning bör om möjligt fordonet så uppställas, att vinden icke driver eventuellt uppkommande gnistor och eld mot lasten. Påfyllning och slaggning samt öppnande av generatorns lock eller luckor får ej ske under pågående lastning eller lossning av eldfarlig olja, ej heller inom fabriks- eller upplagsområde för eldfarlig olja samt bör ej företagas på mindre avstånd från dylikt område än 50 m.

8. De ytterligare föreskrifter till undvikande av brand eller explosion inom fabrik eller upplag för eldfarliga oljor, som utfärdas av vederbörande fabriks- eller upplagsägare, skola av förare av gengasmotorfordon ovillkorligen efterkommas, så länge fordonet befinner sig inom fabriks- eller upplagsområdet.

9. I fordon, avsett för transport av eldfarlig olja, skall på väl synlig plats i förarhytten anbringas en avskrift av de i punkterna 5—8 meddelade säkerhetsföreskrifterna.

Stockholm den 14 oktober 1940.

*C. F. Westrell.*

# UTDRAG

**ur**

# Tullstadga;[1]

*given Stockholms slott den 7 oktober 1927*

## 1 KAP

**Inledande bestämmelser**

— — — — — — — — — — — — — — — — — — — — — — — — —

2 §.

Tullverkets uppgifter

Tullverket uppbär tull och vissa andra å varor lagda allmänna avgifter, vilka upptagas vid trafik till riket, ävensom vissa sjöfartsavgifter samt utövar inom tullområdet den uppsikt å trafiken, som erfordras för behörigt uttagande av dessa avgifter. Tullverket fullgör ock inom tullområdet i viss omfattning den uppsikt, som påkallas av stadgade begränsningar i rätten till varuförsel till eller från riket eller mellan orter inom riket.

— — — — — — — — — — — — — — — — — — — — — — — — —

4 §.

Tullanstalter

För expediering i tullhänseende av trafiken äro å vissa orter under generaltullstyrelsen lydande *tullanstalter* anordnade.

Tullanstalt benämnes alltefter dess organisation och omfattningen av densamma tillagd befogenhet *centraltullkammare, tullkammare,* — — — *tullstation* — — —

8 §.

Beteckningar

I denna stadga förstås med

— — — — — — — — — — — — — — — — — — — — — — — — —

*fordon*: varje annat för framförande på land avsett transportmedel än bantåg;

— — — — — — — — — — — — — — — — — — — — — — — — —

*befälhavare:* den som å — — —, bantåg — — — har överinseendet under dess färd;

— — — — — — — — — — — — — — — — — — — — — — — — —

*utrikes gods:* till tullområdet inkommet gods, som är oförtullat;

*inrikes gods:* inhemskt eller inom tullområdet förtullat gods, som icke för utförsel lämnat tullområdet;

[1] Svensk författningssamling 1927, Nr 391. I tullstadgan t. o. m. juni 1958 gjorda ändringar är beaktade.

**Ändringstryck nr 18** (38 blad)
December 1958.

— — — — — — — — — — — — — — — — — — — — — — — —

*allmänt lossnings- eller lastningsställe:* till tullplats[1]) hörande allmän kaj med kajplan ävensom annat allmänt område, beläget omedelbart intill tullhusbyggnad eller avskilt för lufttrafikens betjänande, samt till tullplats hörande hamnbangård och å tullplats vid rikets landgräns belägen bangård;

*allmänt upplagsställe:* allmänt lossnings- eller lastningsställe samt allmän tullklareringslokal;

*allmän tullklareringslokal:* till tullanstalts förfogande upplåten lokal, avsedd för expediering av transportmedel eller tullgods eller för förvaring av tullgods i allmänhet; samt

*allmänt tullklareringsområde:* till allmän tullklareringslokal ej hänförligt, av generaltullstyrelsen till omfattningen bestämt område, inom vilket expediering av tullgods allmänt försiggår.

## 2 KAP.

## Om tullkontrollen

### 1. Tullkontrollens omfattning

— — — — — — — — — — — — — — — — — — — — — — — —

10 §.

Utrikes gods

Utrikes gods skall, då det befinner sig inom tullområdet, vara ställt under tullkontroll till förhindrande av att det utan tullbeskattning eller eljest obehörigen utkommer i den fria rörelsen.

— — — — — — — — — — — — — — — — — — — — — — — —

11 §.

Inrikes gods

Inrikes gods skall, då det försändes från tullområdet, vara underkastat tullkontroll till förhindrande av att obehörig utförsel sker, såvida särskilt förbehåll gäller för dess utförsel eller godset försändes från ort, varifrån utförsel av någon vara är förbjuden.

— — — — — — — — — — — — — — — — — — — — — — — —

12 §.

Restitutionsgods

Gods, för vilket ifrågasättes restitution av eller befrielse från tull eller annan allmän avgift *(restitutionsgods)*, skall, då det utföres från tullområdet, vara underkastat enahanda tullkontroll, som i denna stadga är föreskriven för utrikes gods, i den mån ej annorlunda är särskilt bestämt i författning, vari rätt till restitution finnes fastställd, eller i särskilt medgivande, som med stöd därav blivit lämnat.

[1] Med tullplats avses ort, där tullanstalt finnes.

13 §.

Ansvaret för tullkontrollen å gods

Tullverket åligger att svara för tullkontrollen å såväl utrikes som inrikes gods, dock skall ansvaret, medan gods är under befordran inom tullområdet, åvila järnvägen, då godset inkommer eller utföres med bantåg, — — —.

Ansvaret för tullkontrollen å gods, som inkommer med bantåg — — —, skall övergå från järnvägen — — — till tullverket vid den tidpunkt, då godset av järnvägsstation — — — överlämnas till tullanstalt. För gods, som utföres med bantåg — — — skall ansvaret övergå från tullverket till järnvägen — — — vid den tidpunkt, då godset av tullanstalt överlämnas till järnvägsstation — — —.

14 §.

Tullkontrollens upphörande

Tullkontrollen å utrikes gods, som utföres från tullområdet — — —, skall upphöra, då det transportmedel, vari godset befinner sig, avgår från ort, som före lämnandet av tullområdet sist besökes.

— — — — — — — — — — — — — — — — — — — — — — — — —

## 2. Tullkontrollens utövande

— — — — — — — — — — — — — — — — — — — — — — — — —

17 §.

Vidtagande av säkerhetsåtgärder

Till betryggande av tullkontrollen är tullverket berättigat:

att å transportmedel anordna tullbevakning;

att, där det ej kan befaras medföra skada, tillåsa eller med plomb eller sigill förse tillgång till lastrum eller annat förvaringsställe för gods;

att på dylikt sätt tillsluta varukolli;

att anbringa särskilt igenkänningsmärke på varukolli; samt

att, i den mån det icke föranleder väsentligt hinder för trafiken, å allmänt lossnings- eller lastningsställe företaga den tillfälliga avstängning, som må anses nödig.

I enahanda syfte äro järnväg — — — berättigade att vid utövande av tullkontroll å gods, som omhänderhaves av järnvägen — — —, förse godset med plomb, sigill eller igenkänningsmärke.

18 §.

Säkerhetsåtgärdernas beskaffenhet i vissa fall

Till betryggande av tullkontrollen skall

— — — — — — — — — — — — — — — — — — — — — — — — —

tullgods, som försändes under tullanstalts förpassning utan att tullbevakning medföljer, vara försett med tullanstaltens plomb, sigill, stämpel eller annat märke, utvisande godsets egenskap i tullhänseende, eller ock befordras i särskilt, av tullanstalten tillåst, plomberat eller förseglat utrymme;

**Ändringstryck nr 18** (38 blad)
December 1958.

tullgods, som med bantåg försändes utan tullanstalts förpassning, hava av järnvägsstation åsatt beteckning, angivande att godset utgör tullgods, eller ock befordras i sluten eller eljest betryggande täckt vagn, försedd med sådan beteckning;

— — — — — — — — — — — — — — — — — — — — — — — —

frakthandling — — — för tullgods, som försändes med bantåg — — — under tullanstalts förpassning eller utföres från tullområdet utan sådan förpassning, hava av järnvägsstation — — — anbragt etikett, stämpel eller anteckning, utvisande godsets egenskap i tullhänseende.

— — — — — — — — — — — — — — — — — — — — — — — —

20 §.

Hejdande av transportmedel

Tulltjänsteman äger, därest tjänstgöringen sådant påkallar, — — — uppehålla bantåg å järnvägsstation inom tullområdet, så länge sådant oundgängligen erfordras för utövande av tullkontroll därå — — —

— — — — — — — — — — — — — — — — — — — — — — — —

22 §.

Visitation

Tulltjänsteman äger verkställa av omständigheterna föranledd visitation av transportmedel, inkommande till eller avgående från tullområdet, ävensom med transportmedlet vidtaga för ändamålet nödiga åtgärder, dock ej sådana, som uppenbarligen kunna medföra rättsförlust för transportmedlets ägare eller för varuhavare eller som skäligen kunna antagas medföra våda för transportmedlet eller vad däri föres.

— — — — — — — — — — — — — — — — — — — — — — — —

24 §.

Bistånd av enskilda

Tulltjänsteman är berättigad att för påstigning å och lämnande av transportmedel samt för övriga åtgöranden därå erhålla bistånd av å transportmedlet anställda personer efter hänvändelse, där så lämpligen kan ske, till befälhavaren — — —.

Tulltjänsteman må vid tjänstgöring å transportmedel uppehålla sig varhelst hans tjänstgöring det påkallar.

— — — — — — — — — — — — — — — — — — — — — — — —

29 §.

Tullkontroll genom järnvägstjänsteman

Järnvägstjänsteman, som tjänstgör å bantåg eller järnvägsstation, har att, när tulltjänsteman ej är tillstädes, å bantåg, underkastat tullkontroll, utöva den tillsyn till bevakande av tullverkets intressen, som är möjlig utan eftersättande av järnvägstjänsten.

— — — — — — — — — — — — — — — — — — — — — — — —

## 3 KAP.

## Om ordningen för utrikes- och inrikestrafiken

### 1. Trafikens bedrivande

*a) Sjötrafik*

— — — — — — — — — — — — — — — — — — — — — — — —

38 §.

Tullklarering vid ankomst i utrikestrafik

Befälhavare å fartyg, som inkommer till tullområdet och är bestämt till ort inom detsamma, är skyldig att för tullklarering anmäla sig hos tullanstalten i bestämmelseorten.

— — — — — — — — — — — — — — — — — — — — — — — —

43 §.

— — — — — — — — — — — — — — — — — — — — — — — —

Lossning å ankomstort vid utrikestrafik

Bantåg, som finnes å färja, må föras i land, så snart färjan lagt till.

— — — — — — — — — — — — — — — — — — — — — — — —

*b) Landtrafik*

— — — — — — — — — — — — — — — — — — — — — — — —

67 §.

Förvaringsställen å inkommande bantåg

I bantåg, som direkt eller å färja inkommer till tullområdet, må gods icke föras annorstädes än i godsvagn eller resgodsvagn.

Effekter, som å bantåg tjänstgörande person medtager för tågets skötsel eller eljest för användning i tjänsten, må dock förvaras å annan plats. Smärre, lätthanterliga föremål (*handresgods*), som medhavas av resande å tåget, må föras i personvagn.

68 §.

Uppehåll under inresa

Befälhavare å bantåg — — —, som inkommer till tullområdet, — — — må icke göra onödigt uppehåll under färden.

— — — — — — — — — — — — — — — — — — — — — — — —

70 §.

Lossning eller lastning under inresa

Innan till tullområdet inkommande bantåg — — — avslutat sin resa, må gods icke lossas ur eller lastas i transportmedlet.

— — — — — — — — — — — — — — — — — — — — — — — —

71 §.

Ankomstort vid utrikestrafik

Förare å fordon, som inkommer till tullområdet, — — — må icke för lossning eller lastning eller i annat syfte besöka annan ort än tullplats. Vad nu är sagt skall ock gälla befälhavare å bantåg, såvida ej beträffande resa å järnvägslinje, som saknar tullanstalt vid närmast gränsen belägen järnvägsstation, annorlunda överenskommits mellan generaltullstyrelsen och järnvägens styrelse.

**Ändringstryck nr 18** (38 blad)
December 1958.

På särskild framställning kan tillstånd erhållas att för ändamålet besöka ort, som ej är tullplats. Närmare föreskrifter härom meddelas av generaltullstyrelsen.

— — — — — — — — — — — — — — — — — — — — — — — —

73 §.

Tullklarering vid ankomst i utrikestrafik

Befälhavare å bantåg — — —, som inkommer till tullområdet, — — — är skyldig att för tullklarering anmäla sig hos tullanstalten å första tullplats, som han har att passera, eller eljest å närmaste tullplats, dit transportmedlet och godset lättast kunna föras. Är godset av tullmyndighet i främmande land förpassat till viss tullanstalt, skall anmälan göras hos denna tullanstalt.

74 §.

Avslutande av inresa

Till tullområdet inkommande bantåg — — — skall i tullhänseende anses hava avslutat sin resa, då det anlänt till den tullplats, som efter inkommandet till tullområdet först besökes.

75 §.

Invisitation

Då bantåg — — — inkommer till tullområdet från ort utom detsamma, skall transportmedlet, medan resan pågår, eller vid ankomsten till första tullplats underkastas undersökning av tullpersonal till utrönande, huruvida gods finnes förstucket eller undandolt *(invisitation)*.

Invisitation må uppskjutas, om och i den mån sådant finnes erforderligt till undvikande av att medföljande resandes nattro störes.

— — — — — — — — — — — — — — — — — — — — — — — —

77 §.

Omhändertagande av inkommande järnvägsgods m. m.

Gods, som med bantåg inkommer till tullområdet och som icke utgöres av tjänsteffekter eller handresgods, varom i 67 § sägs, må omedelbart omhändertagas av järnvägen. Godset skall så snart ske kan mot kvitto överlämnas till tullanstalten i bestämmelseorten eller i fall, som nedan sägs, till tullanstalten i gränsorten eller ock såsom utrikes gods befordras vidare till ort utom tullområdet.

Är godset bestämt till ort, där det icke kan tullklareras, skall järnvägsstationen i gränsorten vidtaga erforderliga åtgärder för godsets tullklarering vid tullanstalten därstädes.

Vad i andra stycket föreskrives skall äga tillämpning jämväl då på grund av särskilda stadganden hinder föreligger för vidarebefordran av godset från gränsorten.

Därest det av varuhavaren begäres eller av järnvägen i anledning av internationellt avtal påkallas, äger järnvägen även i andra fall än ovan nämnts ombesörja tullklarering av omhänderhaft gods, som inkommit till tullområdet. Järnvägsstationen i gränsorten må därjämte, även om begäran icke framställts av varuhavaren, ombesörja tull-

klarering av dylikt gods, därest järnvägen så finner lämpligt för tillgodoseende av avsändares eller mottagares intressen.

Till tullanstalt av järnvägen överlämnat gods, som ännu ej undergått tullklarering, må av järnvägen återfordras för att med bantåg återutföras från tullområdet eller försändas till annan ort inom tullområdet, där godset kan tullklareras. I dylikt fall skall av varuhavare enligt 119 § avgiven anmälan till tullklarering av godset anses förfallen.

Vid företagande av åtgärder för tullklarering må järnvägsstation anlita av järnvägens styrelse antagen kommissionär.

— — — — — — — — — — — — — — — — — — — — — — — —

79 §.

Förvaring av inkommet gods

Till tullområdet med bantåg, omedelbart eller å färja, — — — inkommet gods, som i gränsort överlämnats till tullanstalt och är av beskaffenhet att lämpligen böra och kunna intagas i allmän tullklareringslokal, skall införas i sådan lokal av varuhavaren eller, efter vad i 9 kap. sägs, av packhuskarlslag.

Gods, som överlämnats till tullanstalt och ej omedelbart intages i allmän tullklareringslokal, må ej uppläggas eller eljest avlämnas å annat ställe eller i annan ordning än tullanstalten anvisar.

— — — — — — — — — — — — — — — — — — — — — — — —

85 §.

Tullklarering vid ankomst i inrikestrafik

Befälhavare å bantåg — — —, som befinner sig på resa i inrikestrafik, åligger, såvida tullgods medföres, att vid framkomsten för tullklarering anmäla sig hos tullanstalten i bestämmelseorten. Befälhavarens anmälan må ske genom järnvägsstationen i ankomstorten.

— — — — — — — — — — — — — — — — — — — — — — — —

## 2. Anmälnings- och passhandlingar m. m.

116 §.

Anmälningshandlingar för transportmedel

Den som till tullområdet förer transportmedel och enligt 38, 73 — — — § skall hos tullanstalt anmäla sig för tullklarering, åligger att utan uppskov till tullanstalten för tullklarering avgiva skriftlig anmälan rörande transportmedlet och vad däri föres, med angivande i förekommande fall av lönnrum och hemlig tillgång till lasten. — — — I järnvägstrafik må rörande bantåget muntlig anmälan avgivas i gränsort med tullanstalt, dit bantåget först anländer. Beträffande med bantåget inkommande gods skall skriftlig anmälan avgivas till tullanstalten i den ort, där godset med tillämpning av 77 § skall tullklareras.

— — — — — — — — — — — — — — — — — — — — — — — —

Skriftlig anmälan, som i denna paragraf sägs, benämnes *fartygs-*, *järnvägs-*, — — — *anmälan*, alltefter det slag av transportmedel eller det befordringssätt, som användes, och skall hava det närmare innehåll samt avlämnas i den ordning, som generaltullstyrelsen bestämmer.



**Ändringstryck nr 18** (38 blad)
December 1958.

*Generaltullstyrelsens anvisningar*

För färja eller passagerarfartyg, som i reguljär utrikes trafik ankommer till eller avgår från Malmö, Landskrona, Hälsingborg eller Trelleborg, behöver inkommande fartygsanmälan avlämnas endast i det fall, då fartyget medför annan last än sådan som föres i järnvägsvagn eller fordon. Utgående fartygsanmälan behöver icke avlämnas.

Inkommande fartygsanmälan skall innehålla i tullordningen föreskrivna uppgifter samt avlämnas i ett exemplar eller, om styckegods medförs, i två exemplar.

Last i järnvägsvagn eller fordon, som kommer in på färja, skall tas upp på inkommande järnvägsanmälan.

117 §.

Passhandlingar

— — — — — — — — — — — — — — — — — — — — — — — — — — —

Den som — — — mellan orter inom tullområdet i inrikestrafik med — — — bantåg — — — forslar tullgods och — — — enligt — — — 85 — — — § skall anmäla sig för tullklarering, skall medföra och förete tullanstalts särskilda *förpassning* å godset. — — — Förpassning erfordras dock icke å gods, som inkommit med bantåg — — — men ännu ej enligt 77 — — — § överlämnats till tullanstalt, och ej heller å gods, som enligt 77 — — — § återfordrats av järnvägen — — —.

— — — — — — — — — — — — — — — — — — — — — — — — — — —

119 §.

Anmälningshandlingar för gods

Den som mottager från ort utom eller inom tullområdet avsänt utrikes gods eller till ort utom eller inom tullområdet avsänder tullgods eller till ort utom tullområdet med fartyg — — — annorledes än med post avsänder annat gods än tullgods, är pliktig att till tullanstalt för tullklarering avgiva skriftlig anmälan rörande godset. — — — Anmälan skall ske vare sig godset finnes i tullverkets omedelbara förvar eller å tullager, som i 144 § sägs.

Den som till ort utom tullområdet med bantåg — — — avsänder annat gods än tullgods, är skyldig att hos järnvägsstationen — — — i avsändningsorten avlämna för tullverket avsedd särskild anmälan rörande godset, vilken anmälan skall vidarebefordras till generaltullstyrelsen. — — —

Anmälan, som i denna paragraf sägs, benämnes *varuanmälan* och skall, utöver vad i 120 och 184—186 §§ sägs, hava det närmare innehåll samt avlämnas i den ordning, som generaltullstyrelsen bestämmer.

120 §.

Anmälan för tullklarering av inkommet gods

Varuanmälan för tullklarering av gods, som inkommit till tullområdet, må, med iakttagande av vad i 157 § sägs, avlämnas närhelst varuhavaren vill få tullklareringen verkställd. I anmälan, som enligt

145 § föranleder tulltaxering, skall finnas angivet, huruvida varuhavaren önskar närvara vid tullklareringen eller om denna må företagas utan hinder av hans frånvaro.

— — — — — — — — — — — — — — — — — — — — — — — —

Innan inkommet gods anmälts till tullklarering, må det icke besiktigas i annat fall än då så är medgivet i lag eller allmän författning.

— — — — — — — — — — — — — — — — — — — — — — — —

## 4 KAP.

## Om tullklareringen av utrikes gods

### 1. Tullavgifternas påförande

144 §.

**Tullklareringssätt**

Gods, som införes till tullområdet för att därinom förbrukas eller nyttjas, är underkastat förtullning.

Förtullning skall äga rum, då godset införes. Upplägges godset å tullnederlag eller transitupplag *(tullager)*, skall förtullningen dock ske först då godset uttages därifrån. På tullager upplagt gods må utan att förtullning sker överlåtas, förpantas, förflyttas till tullager av samma slag å annan ort, utföras från tullområdet eller, där godset är upplagt å transitupplag, överföras till tullnederlag å samma ort.

Utan föregående förtullning eller uppläggning å tullager må gods, som införts till tullområdet, försändas till annan ort därinom eller till ort utom tullområdet *(transitering)*.

— — — — — — — — — — — — — — — — — — — — — — — —

145 §.

**Avgiftsbestämning**

Tulltaxering skall äga rum, då gods förtullas i omedelbar anslutning till införseln *(direkt förtullning)*, upplägges å tullnederlag, förtullas från transitupplag eller överföres från transitupplag till tullnederlag. På tullnederlag upplagt gods skall, då det förtullas, vara underkastat förnyad tulltaxering, där sådant påkallas av ändring i tulltaxan eller annan författning eller i tillämpningen därav.

Tulltaxering skall verkställas med ledning av vad vid godsets undersökning blivit utrönt. Har gods förkommit, innan det blivit undersökt, skall tulltaxeringen förrättas med ledning av tillgänglig utredning. Kan tillräcklig utredning icke åstadkommas, skall tulltaxeringen utföras efter vad generaltullstyrelsen prövar skäligt.

I enlighet med tulltaxeringen skall beloppet av å godset belöpande tull och annan införselavgift uträknas och påföras vederbörande vid tiden för godsets förtullning. Å beloppet skall räkning utställas.

**Ändringstryck nr 18** (38 blad)
December 1958.

Vid förtullning skola, där ej annorlunda förordnas, de taxor och författningar tillämpas, som gälla den dag, från vilken anstånd med fullgörande av de med förtullningen sammanhängande förpliktelser mot tullverket skall enligt 168 eller 169 § beräknas.

146 §.

Befrielse från eller nedsättning i avgift

Därest gods, som anmälts till direkt förtullning eller förtullning från transitupplag och underkastats tulltaxering, under tullkontroll återutföres, innan godset utlämnats från tullverket, må befrielse från därå belöpande obetald tull eller annan införselavgift åtnjutas *(returförtullning)*.

Överlåter någon till tullverket gods, som kvarligger i tullverkets omedelbara förvar eller å tullager, eller låter han under tullkontroll förstöra skadat eller förskämt dylikt gods, må enahanda befrielse erhållas.

Visas, att gods, som ej ställts till varuhavarens förfogande, genom olycka förstörts eller gått förlorat, må befrielse åtnjutas från tull och annan införselavgift, som uppbäres av tullverket. Finnes vid undersökning uppenbart, att godset minskats genom läckage eller genom avdunstning, torkning eller annat, som föranledes av godsets egen beskaffenhet, må dylik befrielse åtnjutas för vad som sålunda avgått. För flytande vara, som under minst nittio dagar, räknat från dag, som i 168 § a) sägs, förvarats å tullnederlag i träfat, skall, ändå att undersökning ej skett, avgiftsbefrielsen för läckage utgöra tre procent av avgiften.

Har gods, som kvarligger i tullverkets omedelbara förvar eller å tullager, förkommit utan varuhavarens vållande men föreligger icke omständighet, som medför befrielse från tull eller annan införselavgift, skall sådan avgift, ändå att den skall utgå för godset, likväl icke uttagas av varuhavaren.

Att nedsättning i den enligt tulltaxan belöpande tull må under vissa villkor tillgodonjutas för gods, som under transport till införselort genom tillfällighet lidit skada, därom är särskilt stadgat.

— — — — — — — — — — — — — — — — — — — — — — — — —

147 §.

— — — — — — — — — — — — — — — — — — — — — — — — —

Frihet från förtullning

Inskrivet resgods, bestående av begagnade barnvagnar, cyklar utan hjälpmotor, skidor samt bär- och rullstolar, må, därest godset utgör för resan erforderlig utrustning, utan förtullning utbekommas från tullverket eller, beträffande gods, som befordrats med bantåg, från järnvägen.

— — — — — — — — — — — — — — — — — — — — — — — — —

148 §.

Fartyg — — — och järnvägsmateriel, som i trafik ingå till tullområdet, skola vara fritagna från förtullning, utom i fall då de förvärvas till Sverige från utlandet. I fråga om utländsk järnvägsmateriel, som sålunda fritagits från förtullning, åligger det dock järnvägsstationen i införselorten att såsom varuhavare till tullverket erlägga belöpande tull för den del av samma materiel, som icke åter utföres från tullområdet inom nittio dagar från det materielen dit ingått eller den längre tid, generaltullstyrelsen i särskilt fall äger bestämma. **Förtullning av transportmedel i trafik**

— — — — — — — — — — — — — — — — — — — — — — — — —

## 2. Tullavgifternas erläggande och godsets bortförande

152 §.

Gods, som förtullas, må icke från tullverket utbekommas förrän å godset belöpande tull och annan införselavgift, som tullverket uppbär, ävensom belopp, som på grund av föreskrift i 158 § belöper å godset, erlagts eller deponerats eller ock betryggande säkerhet därför ställts. **Betalning före utlämning**

— — — — — — — — — — — — — — — — — — — — — — — — —

För betalning av avgift, som av tullverket påföres för gods, vilket förkommit medan det omhänderhafts av järnväg — — — eller av befälhavare — — — ansvarar — — — den som sålunda omhänderhaft godset. — — —

153 §.

Gods, som järnvägsstation — — — för annans räkning anmält till förtullning, må av tullverket utlämnas till järnvägen — — — mot kvitto, innefattande jämväl åtagande av betalningsskyldighet för de å godset belöpande avgifter, som uppbäras av tullverket *(förbindelsekvitto)*. **Utlämning mot särskild förbindelse**

Betalningsskyldigheten fullgöres enligt överenskommelse mellan generaltullstyrelsen och järnvägens — — — styrelse — — —.

Godset må av järnvägen — — — kvarhållas, tills ägaren erlagt därå vilande avgifter, som påförts av tullverket. Erläggas icke avgifterna, skall generaltullstyrelsen till järnvägens — — — styrelse — — — återbetala vad enligt däremot svarande förbindelsekvitto erlagts, därest det visas, att godset i orubbat skick inom ett år från utlämnandet återställts till den tullanstalt, som verkställt förtullningen, eller, i fråga om till järnväg — — — utlämnat gods, återutförts under järnvägens — — — kontroll.

154 §.

Har med bantåg befordrat gods, för vilket den utländska avsändaren enligt frakthandlingarna förbundit sig att vidkännas tull och annan införselavgift *(tullfrankogods)*, till förtullning anmälts av annan varu- **Utlämning av tullfrankogods**

havare än järnvägsstation, må tullanstalten efter anhållan av järnvägsstationen på platsen utlämna godset till varuhavaren, ändå att avgifterna ej blivit erlagda.

Utlämnandet må likväl ske endast under förutsättning, att järnvägen förbundit sig att ansvara för avgifternas erläggande inom stadgad betalningstid.

Före utlämnandet skall belopp, som enligt 158 § påförts för godset, hava erlagts av varuhavaren.

155 §.

Särskilda utlämningsvillkor

— — — — — — — — — — — — — — — — — — — — — — — — —

Gods, som till tullområdet inkommit med bantåg, — — — må icke från tullverket utbekommas av mottagaren med mindre vederbörande järnvägsstation, — — — skriftligen förklarat hinder från dess sida ej möta mot godsets utlämnande.

Då gods utbekommes från tullverket, skall kvitto därå lämnas. Har kvitto godtagits, skall tullverkets tillsyn å godset anses hava upphört.

— — — — — — — — — — — — — — — — — — — — — — — — —

157 §.

Anståndstid

Betalning av tull och annan införselavgift eller bortförande från allmänt upplagsställe av gods, som finnes under tullverkets tillsyn, ävensom i förekommande fall intagning av gods i tullagerlokal eller transportmedel må icke uppskjutas längre tid än trettio dagar från dag, som i 168 eller 169 § sägs.

Uppskov må dock förekomma under högst en tid av

— — — — — — — — — — — — — — — — — — — — — — — — —

nittio dagar i fråga om bortförande till och intagning i vederbörligt transportmedel av gods, som inom trettio dagar anmälts till returförtullning, såvida ej beträffande visst varuslag annorlunda är särskilt stadgat

— — — — — — — — — — — — — — — — — — — — — — — — —

158 §.

Anståndspenningar

Därest betalning av tull och annan införselavgift eller bortförande från allmänt upplagsställe av gods, som finnes under tullverkets tillsyn, eller intagning av gods i tullagerlokal eller transportmedel icke äger rum sist å femtonde dagen före den dag, då enligt denna stadga förpliktelsen senast skall fullgöras, skola för varje dag efter förstnämnda dag, varunder uppskov förekommer, *anståndspenningar* erläggas, motsvarande

a) vid uppskov med betalning: en femtedels procent av avgiftsbeloppet; samt

b) vid annat uppskov: tjugofem öre för varje kolli av gods, som är förpackat i emballage eller föreligger i oemballerade stycken eller buntar *(styckegods)*, eller för varje påbörjat hundratal kilogram av annat gods; dock skola för skrymmande gods anståndspenningarna motsvara det dubbla beloppet.

När femtonde dagen före den dag, då enligt denna stadga förpliktelsen senast skall fullgöras, infaller å söndag eller annan allmän helgdag eller å påskafton, midsommarafton eller julafton, skola dock, för så vitt förpliktelsen fullgöres å nästföljande söckendag, eljest belöpande anståndspenningar icke utgå.

Med skrymmande gods skall förstås styckegods, som överstiger en och en halv meter i någon riktning och tillika en halv meter i annan riktning eller som till följd av sin form eller bräcklighet icke lätt låter uppstapla sig tillsammans med annat gods eller som eljest med avseende å förvaringen kräver iakttagande av särskilda försiktighetsmått.

159 §.

**Särskilda regler om anståndspenningar**

Anståndspenningar vid uppskov med betalning och vid annat uppskov skola uttagas oberoende av varandra.

Anståndspenningar vid uppskov med betalning skola icke utgå, där avgiften kontant deponerats. Ej heller skola beträffande tullfrankogods, som på järnvägsstations anhållan utlämnats till varuhavaren, dylika anståndspenningar beräknas för tid efter utlämnandet. — — —

Anståndspenningar vid annat uppskov än med betalning må icke beräknas till högre belopp för dag och varupost än tio kronor eller beträffande skrymmande gods tjugo kronor. Med varupost skall därvid förstås varje varumängd, som särskilt upptagits å varuanmälan; dock skall, där varumängden är å fartygs-, järnvägs-, — — — anmälan eller å förpassning uppdelad, varje sålunda antecknad del anses såsom en varupost.

— — — — — — — — — — — — — — — — — — — — — — — — —

160 §.

**Överskridande av anståndstid**

Har betalning av tull och annan införselavgift eller bortförande från allmänt upplagsställe av gods, som finnes under tullverkets tillsyn, eller intagning av gods i tullagerlokal eller transportmedel icke skett vid utgången av den för uppskov därmed stadgade tid, skall godset så snart ske kan genom tullanstaltens försorg försäljas å offentlig auktion *(tullauktion)* eller, då särskilda skäl därtill äro, på annat sätt, som av generaltullstyrelsen prövas lämpligt. Utgöres godset av vara, som enligt särskilt stadgande icke må sålunda försäljas, skall det behandlas på för dylikt fall föreskrivet sätt. Är godset skadat eller förskämt eller finner generaltullstyrelsen särskilda omständigheter eljest giva anledning därtill, må det i stället förstöras.

I fråga om gods, som inkommit med bantåg — — — och icke undergått tullklarering, må åtgärd, som nu nämnts, ej vidtagas, med mindre överenskommelse därom träffats med järnvägen — — —. Med dylikt gods må, om järnvägen — — — i anledning av internationellt avtal det påkallar, sådan åtgärd verkställas, ändå att tiden för uppskov ej utgått.

— — — — — — — — — — — — — — — — — — — — — — — — —

**Ändringstryck nr 18** (38 blad)
December 1958.

161 §.

Avisering vid överskridande av anståndstid

Om tillämnad tullauktion eller annan motsvarande åtgärd vid överskridande av anståndstid skall tullanstalten meddela underrättelse till varuhavaren, där hans adress är känd. Meddelandet skall ske i skälig tid, innan tullauktionen utlyses eller däremot svarande förfarande vidtages.

För meddelandet kan tullanstalten efter eget val begagna sig av post, telefon, telegraf eller särskilt bud.

— — — — — — — — — — — — — — — — — — — — — — — —

164 §.

Influtna försäljningsmedel

Medel, vilka influtit genom sådan försäljning å tullauktion eller annan däremot svarande åtgärd, som avser uttagande av tull eller annan införselavgift eller bortförande av obehörigen kvarliggande gods, skola användas i första hand till täckande av tullverkets fordran med avseende å det försålda godset ävensom annan tullverkets fordran, för vilken godset må hava utgjort säkerhet, samt i andra hand till gäldande av ersättning för handräckningsbestyr med godset.

Uppkommer överskott, skall detta tillhandahållas varuhavaren, därest han inom ett år från dag, som i 168 § c) sägs, anmäler sig att lyfta beloppet, men eljest tillfalla kronan. I fråga om med bantåg — — — inkommet gods, som ej undergått tullklarering, skall överskottet i stället överlämnas till järnvägen — — — för att tillställas rätte ägaren.

— — — — — — — — — — — — — — — — — — — — — — — —

168 §.

Utgångspunkt för anståndstid

Är i denna stadga viss tid utsatt för fullgörande av förpliktelse mot tullverket eller åtnjutande av rätt till förmån i tullhänseende beträffande till tullområdet inkommet gods och har icke tillika angivits utgångspunkten för beräknande av sådan tid, skall tiden räknas från den dag, då godset mottagits av tullanstalt, som omhänderhar detsamma. Mottagandet skall anses hava skett, då tullanstalten erhållit fartygs-, järnvägs-, — — — anmälan, därå godset vid inkommandet varit uppfört, eller förpassning, som åtföljt godset.

Tid, som nu sagts, skall dock räknas.

a) i fråga om förvaring å tullager: från den dag, då godset här i riket först anmälts till uppläggning å det slag av tullager, varå det förvaras;

b) vid uttagning från tullager: från den dag, då godset anmälts eller senast bort anmälas till sådan uttagning; samt

c) då försäljning ägt rum genom tullverkets försorg eller under dess kontroll: från den dag, då försäljningen ägt rum.

169 §.

Dag, då i särskilda fall gods skall anses mottaget

Vid bestämmande av utgångspunkten för tid, som i denna stadga utsatts för fullgörande av förpliktelse mot tullverket eller åtnjutande

av rätt till förmån i tullhänseende beträffande till tullområdet inkommet gods, skall, utan hinder av vad i 168 § sägs, godset anses hava mottagits av den tullanstalt, som omhänderhar detsamma,

— — — — — — — — — — — — — — — — — — — — — — — —

c) där godset, ehuru tullanstalts förpassning utfärdats för detsamma, ankommer till bestämmelseort utan att vara åtföljt av förpassningen: den dag, då godset ankommit;

d) där godset av järnväg — — — återställts till tullanstalt: den dag, då återställandet skett;

— — — — — — — — — — — — — — — — — — — — — — — —

Har gods förkommit och av sådan anledning påförts tull eller annan införselavgift, skall vid beräknande av tid för avgiftens erläggande så anses som om godset mottagits av tullanstalten den dag, då anmaning om erläggandet avsänts.

## 5 KAP.

## Om tullagren

### 170 §.

Huvudgrunder för tullager

Gods må uppläggas å tullnederlag vare sig det utgöres av styckegods eller annat gods, dock endast om det är belagt med tull eller annan införselavgift. Å transitupplag må gods uppläggas endast om det utgöres av styckegods och det icke är uppenbart, att godset är tullfritt.

Gods skall förvaras å tullnederlag under såväl tullverkets som varuhavarens lås men å transitupplag under endast tullverkets lås. Förvaringstiden må icke överstiga vid förvaring å tullnederlag fem år och vid förvaring å transitupplag ett år från dag, som i 168 § a) sägs.

— — — — — — — — — — — — — — — — — — — — — — — —

### 172 §.

— — — — — — — — — — — — — — — — — — — — — — — —

Förfogande över gods före uppläggning å tullager

Gods, som anmäles till uppläggning å transitupplag, skall därå intagas sådant det inkommit till tullområdet och utan att slutet kolli må öppnas.

### 173 §.

Förfogande över gods under upplagstiden

Medan gods finnes upplagt på tullager, må det icke underkastas behandling, varigenom det förändras till kollital, emballage eller beskaffenhet. Närmare eftersyn eller provtagning må ifrågakomma endast beträffande gods, liggande å tullnederlag.

Föreligga synnerliga skäl och är åtgärden tillika av mindre omfattning och endast tillfälligt förekommande, äger beträffande å tullnederlag upplagt gods tullanstalt medgiva störtning eller fördelning i den omfattning, som är tillåten vid uppläggning å sådant tullager, samt

**Ändringstryck nr 18** (38 blad)
December 1958.

annan behandling, som kan utan olägenhet för tullverket företagas och icke avser förändring av själva varan. Under enahanda förutsättningar må beträffande å transitupplag förvarat gods generaltullstyrelsen lämna tillstånd till närmare eftersyn eller provtagning. Tullanstalt må i varje fall tillåta förstärkning och i fråga om gods, som förvaras å tullnederlag, utbyte av emballage eller ock emballering, där godset löper fara att eljest förstöras under fortsatt lagring eller tillämnad befordran.

— — — — — — — — — — — — — — — — — — — — — — —

175 §.

Befordringssätt för tullagergods

Förflyttning mellan tullager av samma slag eller utförsel från tullager må äga rum med användande av vilket transportmedel och befordringssätt som helst.

176 §.

Överskridande av tid för förvaring å tullager

Har å tullager förvarat gods vid utgången av stadgad förvaringstid icke anmälts till uttagning från tullagret, skall med godset förfaras på sätt i 160 § är föreskrivet beträffande gods, vilket icke bortförts från allmänt upplagsställe inom därför bestämd tid.

177 §.

Bokföringspenningar

Över rörelsen vid tullager skall tullverket hålla särskild bokföring. Härför äger tullverket av varuhavaren utfå ersättning *(bokföringspenningar)*, beräknad till två kronor för varje varupost, som i tullagerrörelsen anmäles till förtullning, överlåtelse, förpantning, förflyttning, överföring, utförsel eller, efter vad särskilt är stadgat, annan uttagning. Med varupost skall därvid förstås varje varumängd, som särskilt upptagits å dylik anmälan; dock skall, där på varuhavaren beror, att varumängden är i tullverkets bokföring över tullagerrörelsen uppdelad, varje sålunda antecknad del anses såsom en varupost.

Bokföringspenningar skola inbetalas vid tiden för avgivande av anmälan, som nu är nämnd, vid äventyr att anmälan eljest är utan verkan.

Då gods uttages från tullager för att försäljas genom tullverkets försorg, må, ändå att godset ej anmälts till uttagning, tullverket tillgodoföra sig bokföringspenningar enligt ovan angivna grunder.

— — — — — — — — — — — — — — — — — — — — — — —

## 6 KAP.

## Om transiteringen

179 §.

Huvudgrunder för transitering

Gods må göras till föremål för transitering vare sig det utgöres av styckegods eller annat gods och oavsett om det är tullbelagt eller tullfritt.

Förbud mot transitering av uppenbarligen tullfritt gods må dock, då särskild omständighet sådant påkallar, för begränsad tid meddelas av generaltullstyrelsen beträffande viss tullplats.

180 §.

Transitering från en ort till annan inom tullområdet må ske endast från och till ort, som åtnjuter transitupplagsrätt, eller ort, där tullanstalt anordnats för tullklarering av järnvägstrafik vid tullområdets landgräns. Transitering till ort utom tullområdet må ske endast från ort därinom, som nyss nämnts. Transiteringsorter

Där sådant av särskilda trafikförhållanden påkallas, må dock transitering från eller till annan ort medgivas av generaltullstyrelsen.

181 §.

Transitering må äga rum med användande av vilket transportmedel och befordringssätt som helst. Befordringssätt vid transitering

182 §.

Gods, som anmälts till transitering, skall avsändas sådant det inkommit till tullområdet och utan att slutet kolli må öppnas eller provtagning ske. Förstärkning av emballage må dock kunna av tullanstalt medgivas, där godset löper fara att eljest förstöras eller skadas under befordran. Förfogande över gods vid transitering

Då synnerliga skäl föreligga, äger generaltullstyrelsen lämna tillstånd till närmare eftersyn samt störtning, emballering, ompackning och omtappning av godset ävensom medgiva provtagning av detsamma.

— — — — — — — — — — — — — — — — — — — — — — — —

183 §.

Gods, som efter transitering ankommit till ort inom tullområdet, skall därstädes i tillämpliga avseenden behandlas såsom om det direkt inkommit dit från ort utom tullområdet. Behandling efter transitering

## 7 KAP.

## Om varustatistiken

184 §.

Då gods införes till tullområdet annorledes än med post, skola i föreskriven varuanmälan rörande godset uppgifter för statistiskt ändamål lämnas om dels det land, varifrån godset blivit inköpt eller för försäljning eller i annat syfte direkt eller över annat land avsänt till Sverige *(inköpslandet)*, dels ock det land, i vilket varan blivit tillverkad eller frambragt *(ursprungslandet)*. Dylik uppgiftsplikt föreligger ock, då godset förtullas från tullager eller överföres från transitupplag till tullnederlag. Inköps- och försäljningsland m. m.

**Ändringstryck nr 18** (38 blad)
December 1958.

Då gods utföres från tullområdet och varuanmälan därvid avgives, skola i denna anmälan uppgifter för statistiskt ändamål lämnas om dels det land, dit godset blivit sålt eller är till försäljning eller i annat syfte bestämt *(försäljningslandet)*, dels ock det land, där godset är avsett att förbrukas eller nyttjas *(förbrukningslandet)*.

Uppgifter som ovan i denna paragraf nämnts erfordras dock icke, då godset anmäles till uppläggning å transitupplag eller till utförsel därifrån eller till transitering.

185 §.

Värde

Då gods införes till tullområdet annorledes än med post, skall i föreskriven varuanmälan rörande godset uppgift för statistiskt ändamål lämnas om det värde, varan oförtullad äger vid rikets gräns *(statistiskt värde)*. Enahanda uppgift skall, då gods förtullas från tullager, överföres från transitupplag till tullnederlag eller utföres från tullområdet och varuanmälan därom avgives, lämnas i anmälan.

Statistiskt värde behöver icke uppgivas, då godset anmäles till uppläggning å transitupplag eller till utförsel därifrån eller till transitering. Om befrielse från uppgivande av statistiskt värde för vissa varuslag, då de införas, är bestämt i statistiska varuförteckningen.

Utgöres godset av varor, hänförliga till olika rubriker i den statistiska varuförteckningen, skall statistiskt värde uppgivas särskilt för till varje rubrik hänförlig vara.

186 §.

Myckenhet och varuslag

Då gods utföres från tullområdet och varuanmälan därvid avgives, skall i denna anmälan godsets nettovikt eller, där den statistiska varuförteckningen det angiver, annan uppgift om godsets myckenhet för statistiskt ändamål upptagas.

I anmälan skola i sådant fall för samma ändamål antecknas numret i den statistiska varuförteckningen samt varans handelsbenämning eller närmare beskaffenhet.

187 §.

Anstånd med uppgift

Där det finnes erforderligt, må skäligt anstånd med avlämnande av uppgift för statistiskt ändamål beviljas av myndighet, till vilken uppgiften skall avgivas. Om sålunda beviljat anstånd skall anteckning göras å varuanmälan.

188 §.

Uppgifter vid tullklarering genom järnvägs försorg

Ombesörjer järnvägsstation — — — tullklarering av gods för varuhavares räkning, skall det åligga varuhavaren att på anfordran till järnvägsstationen — — — inom utsatt skälig tid avlämna de uppgifter för statistiskt ändamål, som eljest skolat lämnas i varuanmälan rörande godset.

Efter mottagande av dessa uppgifter har järnvägsstationen — — — att utan uppskov översända dem till den tullanstalt, som mottagit anmälan.

— — — — — — — — — — — — — — — — — — — — — — — —

## 8 KAP.

## Om förrättningskostnaden

### 191 §.

Tullkontrolltid och tullklareringstid

För varje tullplats — — — skall finnas fastställd särskild tid, då tullvisitations- och tullbevakningsförrättningar å transportmedel eller allmänt upplagsställe skola inom tullplatsen — — — utan kostnad för allmänheten äga rum *(tullkontrolltid)*.

För varje tullplats — — — skall ock finnas fastställd särskild tid, då tullklarering av gods inom allmän tullklareringslokal eller allmänt tullklareringsområde samt av transportmedel skall utan kostnad för allmänheten verkställas *(tullklareringstid)*.

### 192 §.

Förrättningstidernas omfattning

Tullkontrolltid och tullklareringstid skola finnas fastställda för söckendag. Där det i fråga om viss trafik påkallas, äger generaltullstyrelsen förordna, att jämväl å sön- eller helgdag viss tid skall beträffande dylik trafik vara tullklareringstid.

Tullkontrolltid skall omfatta en sammanlagd tidrymd av minst tio timmar för dag, förlagda inom tiden klockan 7 f. m.—9 e. m. efter generaltullstyrelsens närmare bestämmande för varje tullplats. — — —

Tullklareringstid skall omfatta en sammanlagd tidsrymd av minst sju timmar för dag, förlagda efter generaltullstyrelsens närmare bestämmande för varje tullplats — — —. I denna tid må dock under villkor, som generaltullstyrelsen föreskriver, skälig inskränkning ske å dag närmast före sön- eller helgdag eller i fråga om viss ort under sådan del av året, då trafiken därstädes är avsevärt minskad.

Tid, som bestämts efter vad i denna paragraf sägs, skall finnas tillkännagiven genom anslag i vederbörande tullokaler.

### 193 §.

Extra tullförrättningar

Envar äger efter framställning hos vederbörande tullanstalt få tullförrättning utförd å annan tid än tullkontrolltid eller tullklareringstid *(övertid)* eller utom tullplats — — —.

Förrättning, som nu är sagd *(extra tullförrättning)*, må påfordras, endast såvida förrättningen kan äga rum utan äventyr för kronans rätt och lämplig tjänsteman finnes att därför tillgå. Framställning om extra tullförrättning skall göras å tullklareringstid, vid äventyr att den eljest må lämnas utan avseende.

— — — — — — — — — — — — — — — — — — — — — — — —

**Ändringstryck nr 18** (38 blad)
December 1958.

195 §.

Befrielse från förrättningskostnad

För följande tullförättningar må förrättningskostnad icke påföras, ändå att förrättningarna skett å övertid eller utom tullplats.:

a) visitation av färja, som är inrättad endast för järnvägstrafik och befordran af resande, ävensom av bantåg — — —;

— — — — — — — — — — — — — — — — — — — — — — —

d) tullklarering i gränsort av färja eller bantåg — — —;

e) tullklarering i gränsort av gods, vilket på genomgående fraktsedel omedelbart eller å färja inkommer med bantåg i hela vagnslaster, då tullklareringen sker i omedelbart sammanhang med annan kostnadsfri tullförrättning och kan verkställas utan tillkallande av särskild tjänsteman, dock endast under en tid av högst en timme efter bantågets eller färjans ankomst, ävensom, i den mån generaltullstyrelsen det bestämmer, annan tullklarering i gränsort av gods, vilket med bantåg befordras på genomgående fraktsedel;

f) tullklarering i gränsort av lättfördärvligt gods, som ankommer med tåglägenhet och avgår med första lämpliga sådan lägenhet, ävensom av levande djur, som sålunda befordras;

g) tullklarering i gränsort — — — av lättfördärvligt gods och levande djur samt tidningsklichéer, pressfotografier, tidningar och annan dylik nyhetsmateriel, då tullklareringen sker i omedelbart sammanhang med annan kostnadsfri tullklarering;

— — — — — — — — — — — — — — — — — — — — — — —

j) visitation och tullklarering av till tullområdet inkommande eller därifrån avgående egentligt resgods, då resgodset medföres av resande, som ankommer eller avreser med färja eller annat passagerarfartyg, vilket efter förut kungjord turlista går i regelbunden trafik, eller annorledes än med fartyg, ävensom av fordon, då fordonet med lägenhet som nyss sagts införes eller utföres i samband med tillfälligt brukande i Sverige eller i utlandet; samt

k) tullbevakning av gods under dess förvaring å allmänt upplagsställe.

För tullklarering av gods å tullklareringstid inom tullplats men annorstädes än inom allmän tullklareringslokal eller allmänt tullklareringsområde må förrättningskostnad icke påföras, då tullklarering av partigods sker — — — å järnvägsvagn, uppställd vid allmänt tullklareringsområde tillhörande järnvägslastkaj.

Vid trafik över tullområdets landgräns — — — skall utöver vad som ovan sägs gälla, att förrättningskostnad icke må påföras för visitation och tullklarering av

— — — — — — — — — — — — — — — — — — — — — — —

b) resgods, som ej införes i handelsavsikt;

c) annat tullgods, då det införes utan att tull eller annan införselavgift skall utgå för detsamma; samt

d) gods, som utföres och ej utgör tullgods.

Ifråga om gods, som avses under b)—d) i nästföregående stycke, skall vad nu är sagt icke äga tillämpning, där särskilt transportmedel användes för godsets in- eller utförsel och förrättningen icke sker i omedelbart sammanhang med expedieringen av transportmedlet.

— — — — — — — — — — — — — — — — — — — — — — —

199 §.

Om upptagande av avgifter för järnvägs — — — åtgärder för tullklarering för annans räkning är särskilt föreskrivet. Ersättning för åtgärder av järnväg

9 KAP.

## Om handräckningsbestyret

200 §.

Kostnaden för framförande av gods till tullklarering, för erforderlig uppackning och återinpackning av godset samt för behövligt arbetsbiträde vid förekommande vägning av detsamma ävensom för godsets införande i och utförande från allmän tullklareringslokal *(handräckningsbestyret)* skall varuhavaren vidkännas. Bekostande av handräckning

Det ankommer ock på varuhavaren att bekosta forsling av gods till och från tullagerlokal.

201 §.

Å tullplats må den auktoriserade handelskammare, inom vars verksamhetsområde tullplatsen är belägen, för viss tid anställa särskilt arbetslag med uteslutande rätt till handhavande av handräckningsbestyret *(packhuskarlslag)*. Packhuskarlslag skall lyda under tullanstalten på platsen. Personal för handräckning

Å tullplats, där packhuskarlslag icke finnes, må handräckningsbestyret utföras av varuhavaren själv eller genom lämpligt av honom anskaffat arbetsbiträde eller på annat ändamålsenligt sätt. För att få i tullokal allmänneligen nyttjas såsom arbetsbiträde vid bestyret skall likväl erfordras godkännande av tullanstalten.

— — — — — — — — — — — — — — — — — — — — — — —

202 §.

Packhuskarlslag tillerkänd rätt till handhavande av handräckningsbestyret skall icke utgöra hinder för varuhavaren att vid tullförrättning ombord å fartyg eller i egen lokal begagna annat arbetsmanskap. Ej heller skall därigenom anses vara järnväg — — — förment att låta ombesörja sådant handräckningsbestyr med omhändertaget gods, som lämpligen bör förrättas av järnvägen — — —. Begränsning i rätt till handräcknings-arbete

— — — — — — — — — — — — — — — — — — — — — — —

**Ändringstryck nr 18** (38 blad)
December 1958.

203 §.

Handräckningstaxa

För sådant av packhuskarlslag utfört handräckningsbestyr, vartill laget har uteslutande rätt, ävensom för mottagningsarbete och pålastning å fordon av redan tullklarerat gods, där dylikt arbete på begäran av varuhavare ombesörjes av packhuskarlslag, skall ersättning *(dragarpenningar)* utgöras enligt för orten gällande taxa, som generaltullstyrelsen har att efter samråd med kommerskollegium fastställa och kungöra. Ändring i sådan taxa må icke träda i kraft tidigare än en månad efter kungörandet.

— — — — — — — — — — — — — — — — — — — — — — — — —

208 §.

Packhuskarls uppträdande

Packhuskarl och arbetsbiträde åt packhuskarlslag skola omsorgsfullt och aktsamt handhava godset. Å gods uppkommen skada, som av packhuskarl eller arbetsbiträde vållats, skall ersättas av packhuskarlslaget.

— — — — — — — — — — — — — — — — — — — — — — — — —

210 §.

Av ålder bestående packhuskarlslag

Genom vad i 201—209 §§ stadgas göres ej ändring i rättighet eller skyldighet, som må anses tillkomma av ålder bestående packhuskarlslag i Stockholm, Göteborg, Malmö och Norrköping ej heller i vad om antagning av medlem och arbetsbiträde må gälla med avseende å dessa packhuskarlslag.

— — — — — — — — — — — — — — — — — — — — — — — — —

Det alla som vederbör hava sig hörsamligen att efterrätta. Till yttermera visso hava Vi detta med egen hand underskrivit och med Vårt kungl. sigill bekräfta låtit. Stockholms slott den 7 oktober 1927.

GUSTAF.
(L. S.)

(Finansdepartementet.) ERNST LYBERG

# UTDRAG

ur

## Kungl. Maj:ts Frihamnsstadga den 8 november 1935[1]

— — — — — — — — — — — — — — — — — — — — — — — —

11 §.

Tullverket åligger att svara för tullkontrollen å såväl utrikes som inrikes gods, vilket befinner sig i frihamn eller försändes i frihamnstrafik. Dock skall ansvaret, medan gods är under befordran, vila å — — — vederbörande järnväg, då godset försändes med bantåg från frihamn till ort utom tullområdet eller utan tullklarering från gränsort till frihamn.

Ansvaret för tullkontrollen å gods

— — — — — — — — — — — — — — — — — — — — — — — —

Ansvaret för tullkontrollen å gods, som med bantåg försändes från frihamn till ort utom tullområdet, skall övergå från tullverket till järnvägen, då godset lämnar avsändningsfrihamnens område.

— — — — — — — — — — — — — — — — — — — — — — — —

30 §.

Vad i 77 § första stycket tullstadgan föreskrives angående omhändertagande av gods och dess befordran till ort utom tullområdet skall äga tillämpning jämväl med avseende på järnvägstrafik från gränsort till frihamn.

Omhändertagande av järnvägsgods m m

— — — — — — — — — — — — — — — — — — — — — — — —

44 §.

Den som mellan orter inom tullområdet i inrikes frihamnstrafik med fartyg — — — forslar tullgods, utgörande inrikes gods eller tullklarerat utrikes gods, och — — — skall anmäla sig för tullklarering, skall medföra och förete tullanstalts särskilda *förpassning* å godset.

Förpassning å tullgods

Enahanda skyldighet åvilar den som — — — mellan orter inom tullområdet i inrikes frihamnstrafik med bantåg — — — forslar tullgods och — — — skall anmäla sig för tullklarering. Förpassning erfordras dock icke å gods, som inkommit till tullområdet med bantåg för att utan tullklarering med bantåg befordras vidare till frihamn.

— — — — — — — — — — — — — — — — — — — — — — — —

---

[1] Svensk författningssamling 1935, nr 553.

1581:1 58

Ändringstryck 18 (38 blad)
December 1958

# Anvisningar till hjälp vid transitering av tullgods

Dessa anvisningar har sammanställts för att vara gränsstationerna till hjälp när dessa skall avgöra om ett visst gods får transiteras eller inte. Se art 94: 3 och 95: 1 b) 1).

För vissa varor gäller absolut transiteringsförbud medan andra varor kan få transiteras efter tillstånd av viss myndighet (medicinalstyrelsen, veterinärstyrelsen, länsstyrelse m fl). En del varor får transiteras till inrikes ort men inte till utrikes osv.

Varorna är upptagna i bokstavsordning.

I texten görs vissa hänvisningar, t ex TFH V: 1 [6: 2], vilket betyder Tullverkets Författningshandböcker, del V: 1, klammernummer 6: 2.

Klammernumren är angivna upptill i västra hörnet på vänstersida och upptill i högra hörnet på högersida. Om texten till flera klammernummer ryms på samma sida är endast det första numret angivet upptill på sidan.

Textens uppgifter »ur 85», »ur 87» o s v hänför sig till Statistisk Varuförteckning i 1929 års tulltaxa.

## Alkoholhaltiga preparat

Med alkoholhaltiga preparat avses tekniska preparat som innehåller mer än $2^1/_4$ volymprocent alkohol.

Hithörande bestämmelser skall tillämpas även på sådant näringseller njutningsmedel som efter frånskiljande av däri ingående fasta beståndsdelar innehåller mer än $2^1/_4$ volymprocent alkohol och som inte är att hänföra till rusdryck, öl eller apoteksvara.

*Transitering är förbjuden utan tillstånd av kontrollstyrelsen.*

Undantag:

A. Kontrollstyrelsens tillstånd erfordras inte beträffande vissa alkoholhaltiga preparat. Se förteckning i TFH V: 1 [6: 2].

B. Alkoholhaltiga preparat får transiteras till utrikes ort när de åtföljs av järnvägsfraktsedel som utställts i enlighet med internationella fördraget angående godsbefordring å järnväg.

C. Alkoholhaltiga preparat som införs som varuprov av legitimerad handelsresande får transiteras.

D. Alkoholhaltiga preparat som inkommer för Konungens eller medlems av det kungliga huset räkning eller som införs av vissa diplomater får transiteras.

**Ändringstryck 18** (38 blad)
December 1958

**Almväxter,** levande, almbark och almvirke med kvarsittande bark.

*Transitering är förbjuden.* Statens växtskyddsanstalt kan dock lämna tillstånd.

**Ammunition** se Explosiva varor, Krigsmateriel.

**Apoteksvaror**

Till apoteksvaror hänförs ämnen (enkla kemikalier och droger) och beredningar som endast eller i huvudsakligaste mån används som läkemedel eller vid tillredning av läkemedel. De avsedda ämnena finns uppräknade i TFH V: 1 [88] och beredningarna i TFH V: 1 [89]. Beträffande vissa undantag se TFH V: 1 [72] och [90].

*Apoteksvaror får transiteras endast då de införs av*

a) apoteksföreståndare,

b) fabrikant eller annan näringsidkare som efter behörig anmälan tillverkar apoteksvara eller eljest i sin rörelse använder sådan vara, i den mån den är för hans tillverkning behövlig,

c) person som är berättigad att idka grosshandel med apoteksvaror,

d) föreståndare för vetenskaplig institution, lydande under någon av rikets akademier eller högskolor eller som åtnjuter understöd av stat eller kommun, i den mån apoteksvaran är för annan institutionens verksamhet än sjukvård behövlig, samt

e) föreståndare för av stat eller kommun inrättat eller understött offentligt undersökningslaboratorium och av offentlig myndighet auktoriserad föreståndare för annat offentligt undersökningslaboratorium, i den mån varan är för laboratoriets verksamhet behövlig.

**Bakteriologiska preparat**

Hithörande bestämmelser har avseende på sera, vacciner och andra dylika bakteriologiska preparat av sådana slag som kan användas för människor i diagnostiskt, profylaktiskt eller terapeutiskt syfte.

*Transitering är förbjuden.*

Undantag:

Bakteriologiska preparat kan transiteras då de införs av föreståndaren för statens bakteriologiska laboratorium och, vad beträffar antitetanusserum, även av föreståndarna för statens veterinärmedicinska anstalt och Malmöhus läns hushållningssällskaps bakteriologiska laboratorium.

**Ben** och kvicke, obearbetade eller enkelt bearbetade och mjöl och avfall därav.

*Transitering är tillåten i slutna vagnar till sådan inrikes ort, där vara av ifrågavarande slag får föras in, och till utrikes ort.*

*Anm.* Om tillåtna införselorter, se sid 238 h.

**Blod** av däggdjur eller fåglar och beståndsdelar därav se Kött.

**Blåsor** se Tarmar.

**Borst** se Ull.

**Brevduvor,** levande.

*Transitering är förbjuden utan tillstånd av veterinärstyrelsen.*
Vid krig eller krigsfara gäller särskilda bestämmelser.

**Denaturerad sprit** se Sprit, skattefri.

**Djur** (däggdjur och fåglar).

A. Levande.

*Transitering är förbjuden utan tillstånd av veterinärstyrelsen.*

Undantag: Se Hundar, Katter.

B. Döda.

*Transitering är tillåten i slutna vagnar till sådan inrikes ort, där vara av ifrågavarande slag får föras in, och till utrikes ort.*

*Anm.* Om tillåtna införselorter, se sid 238 h.

**Dun** se Fjäder.

**Duvor** se Brevduvor.

**Däggdjur** se Djur.

**Explosiva varor**

Med explosiva varor förstås varor som består av eller innehåller explosiva eller pyrotekniska ämnen; dock hänförs inte explosiva luft- eller gasblandningar eller tändstickor och inte heller läkemedel och uteslutande för tillverkning därav avsedda varor som innehåller eller består av explosiva ämnen till explosiva varor.

Explosiva varor indelas i två grupper.

1) Varor godkända av Kommerskollegium (finns upptagna i särskild förteckning i TFH V: 1 [688]).

*Tillverkare och handlande får transitera sådana explosiva varor som de fått tillstånd att tillverka eller med vilka de har rätt att idka handel. I övrigt är transitering förbjuden utan tillstånd av länsstyrelsen i det län där varan skall förvaras.*

**Ändringstryck 18** (38 blad)
December 1958

2) Varor som inte är godkända av Kommerskollegium.

*Transitering är förbjuden utan tillstånd av Kommerskollegium.*

*Hänsyn har inte tagits till de särskilda transportföreskrifter som gäller för explosiva varor.*

Se även Krigsmateriel.

**Fjäder** och dun.

*Transitering är tillåten i slutna vagnar till sådan inrikes ort, där vara av ifrågavarande slag får föras in, och till utrikes ort.*

*Anm.* Om tillåtna införselorter, se sid 238 h.

**Fjäderfä** se Djur.

**Fläsk** se Kött.

**Fodermjöl** och-pulver (med undantag av valmjöl) av kött eller andra djurdelar.

*Transitering är tillåten i slutna vagnar till sådan inrikes ort, där vara av ifrågavarande slag får föras in, och till utrikes ort.*

*Anm.* Om tillåtna införselorter, se sid 238 h.

**Fosterfördrivande medel**

Såsom fosterfördrivande medel anses:

*Grupp 1.* a) livmoderproppar;
b) inlägg i livmodern (intrauterina pessarer, Gräfenbergs ringar och dylikt);
c) munstycken till ballongspruta (s k vaginaldusch eller livmoderspruta) mindre än 2 cm i genomskärning och mer än 10 cm långa.

*Grupp 2.* a) slidspeglar (vaginalspecula, s k livmoderspecula);
b) för medicinskt bruk avsedda mer än 15 cm långa:
sonder av gummi eller metall,
katetrar, fasta, halvfasta och mjuka,
tänger och slevar med mindre än 3 cm bred fattningsända.

*Grupp 1. Transitering är förbjuden.*

*Grupp 2. Transitering är förbjuden.* Tillstånd kan lämnas av medicinalstyrelsen.

Undantag:

Transitering är tillåten av vara som tillhör grupp 2 då varan införs av apoteksföreståndare eller den som innehar medicinalstyrelsens tillstånd att idka handel med fosterfördrivande medel eller eljest tillhandahålla allmänheten sådana medel.

**Frukter** se Växter.

**Fåglar** se Djur.

**Får** se Djur.

**Getter** se Djur.

**Grädde** se Mjölk.

**Gödsel**, naturlig (med undantag av guano) och urin.

*Transitering är tillåten i slutna vagnar till sådan inrikes ort, där vara av ifrågavarande slag får föras in, och till utrikes ort.*

*Anm.* Om tillåtna införselorter, se sid 238 h.

**Halm** och hö (med undantag av halm och hö som emballage).

*Transitering är tillåten i slutna vagnar till på sid 238 h, andra stycket, angivna orter och till utrikes ort.*

**Horn,** hovar, klövar, naglar, klor och näbbar, obearbetade eller enkelt bearbetade, och avfall och mjöl därav.

*Transitering är tillåten i slutna vagnar till sådan inrikes ort, där vara av ifrågavarande slag får föras in, och till utrikes ort.*

*Anm.* Om tillåtna införselorter, se sid 238 h.

**Hovar** se Horn.

**Hudar** och skinn av idisslande djur och svin, obearbetade, och pälsskinn, oberedda.

*Transitering är tillåten i slutna vagnar till sådan inrikes ort, där vara av ifrågavarande slag får föras in, och till utrikes ort.*

*Anm.* Om tillåtna införselorter, se sid 238 h.

**Hundar** se TFH V:1 [4561:2].

**Hår** se Ull.

**Hästar** se Djur.

**Hö** se Halm.

**Höns** se Djur.

**Ister,** talg och annat fett.

*Transitering är tillåten i slutna vagnar till sådan inrikes ort, där vara av ifrågavarande slag får föras in, och till utrikes ort.*

*Anm.* Om tillåtna införselorter, se sid 238 h.

**Ändringstryck 18** (38 blad)
December 1958

**Katter** se TFH V:1 [4561:2].

**Klor** se Horn.

**Klövar** se Horn.

**Koloradoskalbagge,** levande och levande ägg, larv eller puppa därav.

*Transitering är förbjuden.*

**Korv** och andra liknande varor av kött, fläsk eller andra delar av däggdjur och fåglar eller av blod se Kött.

**Krigsmateriel**

Angående vad som förstås med krigsmateriel se TFH V: 1 [2793].
Beträffande transitering till inrikes ort se under respektive varuslag (explosiva varor o s v).

*Transitering till utrikes ort är förbjuden.*
Tillstånd kan erhållas av chefen för handelsdepartementet.
Se även Explosiva varor.

**Kvicke** se Ben.

**Kött**, fläsk och andra delar av däggdjur eller fåglar.

*Transitering är tillåten i slutna vagnar till sådan inrikes ort, där vara av ifrågavarande slag får föras in, och till utrikes ort.*
*Anm.* Om tillåtna införselorter, se sid 238 h.

**Magar** se Tarmar.

**Mjölk** och grädde, icke konserverad eller koncentrerad.

*Transitering är tillåten i slutna vagnar till sådan inrikes ort, där vara av ifrågavarande slag får föras in, och till utrikes ort.*
*Anm.* Om tillåtna införselorter, se sid 238 h.

**Naglar** se Horn.

**Narkotiska** ämnen och beredningar.
Förteckning över narkotiska ämnen och beredningar finns i TFH V: 1 [3491] A. och B.

*Transitering till inrikes ort är förbjuden av*

1) diacetylmorfin och dess salter och beredningar av nämnda ämnen med undantag av beredningar av etylmorfin, metylmorfin (kodein) eller deras salter som inte innehåller annan medicinskt verksam beståndsdel;

2) bearbetat opium varmed avses dels den produkt som erhållits av råopium genom behandling i syfte att förvandla det till extrakt, lämpligt för rökning, dels också alla biprodukter och rester av opium som använts vid rökning;

3) harts från indisk hampa och beredningar i vilka sådant harts utgör en väsentlig beståndsdel (haschisch m m).

*Transitering till inrikes ort är tillåten i övrigt, dock får råopium och kokablad inte transiteras till annan ort än Stockholm, Göteborg, Malmö eller Trelleborg.*

*Transitering till utrikes ort är förbjuden utan tillstånd av medicinalstyrelsen.*

**Näbbar** se Horn.

**Nötkreatur** se Djur.

**Pälsskinn** se Hudar.

**Råtagel** se Ull.

**Rötter** se Växter.

**Skinn** se Hudar.

**Sprit,** skattefri.

Med skattefri sprit avses denaturerad sprit.

*Transitering är förbjuden.*

Tillstånd kan lämnas av kontrollstyrelsen vad beträffar införsel för tekniskt eller industriellt ändamål.

Undantag:

Transitering är tillåten av skattefri sprit som införs av staten, av Aktiebolaget Vin- och Spritcentralen eller av vissa diplomater eller som inkommer för Konungens eller medlems av det Kungliga huset räkning.

**Svin** se Djur.

**Talg** se Ister.

**Tarmar,** blåsor och magar av andra djur än fiskar.

*Transitering är tillåten i slutna vagnar till sådan inrikes ort, där vara av ifrågavarande slag får föras in, och till utrikes ort.*

*Anm.* Om tillåtna införselorter, se sid 238 h.

**Ändringstryck 18** (38 blad)
December 1958

**Tändstickor**

*Tändstickor i vilkas tändmassa vanlig (vit eller gul) fosfor ingår, får inte transiteras.*

**Ull** och andra djurhår, okardade och okammade, och avfall därav.

*Transitering är tillåten i slutna vagnar till sådan inrikes ort, där vara av ifrågavarande slag får föras in, och till utrikes ort.*

*Anm.* Om tillåtna införselorter, se sid 238 h.

**Urin** se Gödsel.

**Vapen** och ammunition se Explosiva varor, Krigsmateriel.

**Växter,** levande och växtdelar m m.

1. Växter och växtdelar som finns upptagna i 1929 års tulltaxa under följande nummer.

| Statistiskt nummer | |
|---|---|
| | Rötter, icke ätbara, ej särskilt nämnda, icke pulveriserade, rotknölar av gladiolus härunder inbegripna: |
| ur 85 | liljekonvaljerötter |
| ur 87 | andra med undantag av för medicinskt bruk avsedda rötter |
| 88 | Blomsterlökar och lökliknande stam- och rotknölar, ej särskilt nämnda, av blomsterväxter |
| ur 89—90<br>92—95 | Växter, ej särskilt nämnda, levande, även om de enligt anm 1 till stat nr 92—95 skall tulltaxeras som blommor, naturliga, avskurna, till prydnad användbara, nr 89—90 |
| ur 99 | Ympkvistar, okuleringsknoppar och sticklingar |
| | Rötter, ätbara, ej särskilt nämnda: |
| 103 | nyskördade (färska) och inkommande under tiden 1 januari —30 juni |
| ur 104 | pepparrot |
| 105 | andra |
| | Köksväxter, ej särskilt nämnda, färska: |
| ur 109 | lök |
| ur 116 | andra (än vitkål, blomkål, meloner, gurkor, sparris). |

*Transitering är tillåten till Hälsingborg och till tullhamn i Stockholm, Göteborg och Malmö.*

I övrigt får transitering till inrikes ort *inte* äga rum annat än efter statens växtskyddsanstalts granskning och godkännande av

*dels* intyg, utfärdat inom 15 dagar före varans avsändande, av officiell växtinspektör eller av annan på växtsjukdomarnas eller växtskadeinsekternas område sakkunnig person i utförsellandet som fått statligt bemyndigande att utfärda dylikt intyg och vars behörighet i sådant

avseende styrks av svensk diplomatisk eller konsulär myndighet i utförsellandet,

*dels* specificerad faktura, utställd på den verkliga varumottagaren, inte på speditör eller annat ombud.

Undantag:

I förteckningen angivna köksväxter utan åtföljande rot eller underjordisk stamdel och vattenväxter, avsedda för akvarier, får transiteras.

Statens växtskyddsanstalt kan medge ytterligare undantag.

*Transitering till utrikes ort är tillåten.*

2. Frukter, växter och andra vegetabiliska produkter som i 1929 års tulltaxa är upptagna under nummer 85—152 och som inte finns angivna i förenämnda förteckning.

*Transitering är förbjuden om varorna av växtinspektör befinns angripna av växtsjukdomar, växtparasiter eller skadedjur som är att anse som särskilt skadliga för svenska odlingar.*

Tillstånd kan lämnas av växtskyddsanstalten.

*Anm.* Om växtsjukdomar, växtparasiter och skadedjur som är att anse som särskilt farliga för svenska odlingar se TFH V:1 [5135: 1].

Se även Almväxter.

**Ägg** av fåglar med undantag av för annat ändamål än avel avsedda ägg av tamhöns, ankor, gäss och kalkoner.

*Transitering är tillåten i slutna vagnar till sådan inrikes ort, där vara av ifrågavarande slag får föras in, och till utrikes ort.*

*Anm.* Om tillåtna införselorter, se sid 238 h.

**Äggula,** färsk, konserverad, torkad eller sötad, och äggvita, flytande, torkad eller kristallinisk se Ägg.

## Tillåtna införselorter för vissa animalieprodukter

Ätbara animalieprodukter, såsom kött, fläsk och andra djurdelar, tarmar, blåsor, magar, djurblod, ister, talg, varor av kött och fläsk m m får föras in över följande orter, nämligen Borås, Eskilstuna, Falkenberg, Falun, Gävle, Göteborg, Halmstad, Haparanda, Hudiksvall, Hälsingborg, Härnösand, Jönköping, Kalmar, Karlshamn, Karlskrona, Karlstad, Kiruna, Kristianstad, Kristinehamn, Köping, Landskrona, Lidköping, Linköping, Luleå, Lund, Lysekil, Malmö, Motala, Norrköping, Nyköping, Oskarshamn, Piteå, Ronneby, Simrishamn, Skellefteå, Stockholm, Storlien, Strömstad, Sundsvall, Söderhamn, Sölvesborg, Trelleborg, Uddevalla, Umeå, Uppsala, Varberg, Visby, Västervik, Västerås, Ystad, Åhus, Örebro, Örnsköldsvik och Östersund.

Tillåtna införselorter för andra i förteckningen upptagna varor av animaliskt ursprung är Eskilstuna, Falkenberg, Gävle, Göteborg, Halmstad, Hudiksvall, Hälsingborg, Härnösand, Jönköping, Kalmar, Karlshamn, Karlskrona, Karlstad, Kristinehamn, Landskrona, Lidköping, Luleå, Malmö, Norrköping, Nyköping, Oskarshamn, Ronneby, Simrishamn, Skellefteå, Stockholm, Strömstad, Sundsvall, Söderhamn, Södertälje, Sölvesborg, Trelleborg, Uddevalla, Umeå, Varberg, Visby, Västervik, Västerås, Ystad, Åhus och Örnsköldsvik.

# Register.

De med vanlig stil angivna siffrorna hänvisa till artiklar i GTF del I, de små siffrorna till moment inom artikeln. Bokstäverna hänvisa till bilagorna, varvid **fet** bokstav avser bilagan och anslutna övriga bokstäver och siffror avse där förekommande underavdelningar, paragrafer eller moment. (Ex: 5; **K** 49 vid uppslagsorden »Förbud mot viss godsbefordring» betyder, att bestämmelser i angivna ämne finnas intagna dels i artikel 5, dels i § 49 av bil. K).

## A.

Aceton 6: 10; **Hb**.
Ackumulatorer, förpackning och transport av 3: 6 anm 2; **HD** tlgb 3.
Adressering av styckegods 8; — av vagnar 23; 105.
Adresskort, kombinerat med kuvert 8: 1, anm 2.
Anatomilik **HF** 1 anm.
Anmälningssträcka, vad därmed förstås 35: 2.
Annonsering å vagn, förbud mot 74: 5.
Anslag å vagnar 17: 10; 23; — borttagning av 74: 5.
Apoteksbensin, befordring av 3: 6, anm 1; **L**.
Arbetsplaner 32.
Avfallsfisk, befordring av **HG** 2 anm.
Avhämtning, tid för 67: 1—2, 4.
Avhämtningsfrist, se Lossningsfrist.
Avkopplingsförbud 3: 8; 34: 8; — fraktsedel för sändning under 44: 5—6.
Axeltryck, högsta tillåtna på olika sträckor 17: 4.

## B.

Befordring 34—66.
Befordringsklass 37.
Befordringsskyldighet, järnvägs 2.
Befordringsväg 34: 1 med anm.; — pollettering av styckegods vid befordring över annan än ordinarie 12: 3; — avvikelse från 48: 1.
Befordringssätt 3; — effekter, lasttillbehör 65; — tjänsteförsändelser 61—63, 65—66; — vissa regelbundna försändelser 64.
Belastning av vagn 17; — av tåg 40.
Ben, se Djurdelar.
Beställning av vagn, se Vagnbeställning.
Bilastad vagn, anslag å 23: 14; — adressering av 23: 14; — lastad med djur, underrättelse om 25: 5.
Blankettprov *D*
Bokföring av vagn och lasttillbehör 39; — av presenningar 65: 2.
Brand i träkolslast 46: 10.
Brev och brevkort, befordring av 5: 5; 61; — se även Tjänstebrev.
Bruttovikt, vagns, uträkning av 23: 3 anm.
Bräder, se Trävaror.
Båt, varmed gods skall vidarebefordras, skall angivas å vagnskort 23: 3 anm.

Utgivet den 18 mars 1950. **Ändringstryck nr 15** (62 blad).

## C.

Celluloid, vård av 13: 4.
Clearing 71: 6.
Container, tullbehandling av 119.

## D.

Direktgodståg, vad därmed förstås 35: 3; — användning av 36: 2.
Direkt styckegodsvagn, vad därmed förstås 28: 2; — inrättande av 29: 1—2.
Djur, fraktsedel för 3: 2; — sjuka 5: 1; — från av djursjukdom smittförklarat land 5: 3; — mottagning av 6: 2—7; — emballage för 7: 2; — få ej mottagas lång tid före avsändning 13; — vagn för 14: 4—6, 9; — lastning av 19: 2; 25; — bilastning av 23: 15; — underrättelse om bilastade 25: 5; — underrättelse till omlastningsstation 48: 3; — omlastning av 51: 1—2; — vård av, under transport 52; — vårdare för 53; — foder för 6: 2; 25: 2; 52: 1 anm.; — befordringslägenheter för 34: 2; 49: 1—3; 55; — lossning 67: 2; — särskilda kostnader i samband med djurbefordring 52: 5; 67: 3; — se även Nötkreatur.
Djurdelar, befordring av 6: 5—6.
Djursjukdomar, se Husdjurssjukdomar.
Djurtransport, smittrening av vagn 73.
Djurtransportförbud, användning av vagn med skylt ang. 14: 9.
Djurvårdareffekter 53; 65.
Dokumentväskor 62.
Dragkraften, användning av 41.
Dyrbarheter HA.

## E.

Effekter till vagnar, lastade med levande djur 65.
Eldfarliga oljor 6: 9; L; — i styckegodssändningar befordras i regel endast som fraktgods 3: 6.
Eldfarliga ämnen HC.
Eld i träkolslast 46: 10.
Emballering 7.
Emottagning, se Mottagning.
Epizooti, se Husdjurssjukdomar.
Eskilstuna, olika industrispår i 23: 3 anm. 2.
Expeditionstid 4: 4 med anm.; 67: 4.
Explosiva varor av transportklass C 6: 8; K; — befordras endast som fraktgods 3: 6; — vagn därmed skall låsas 21: 3; K, tlgb, 6 kap. B: 4; — lastning av 30; — transportplaner för 59.
Exportgods 90: 2.
Expressgods, föremål, som få befordras såsom 3: 4.
Expressgodssedel, se Frakthandling.
Extra godståg 36: 5—6.

## F.

Farligt gods **H**.
Film, filmmassa, **HC** tlgb; — vård av före avsändning 13: 4.
Fisk, färsk, vård av före avsändning 13: 3; — levande, påfyllning av vatten åt 46: 6; — befordringslägenheter för 55.
Fiskvagnar till utlandet, omlastning av 46: 10.
Fjärrgodståg, vad därmed förstås 35: 3; — användning av 36: 3.
Fläsk, se Kött.
Foder för djur under transport 6: 2 med anm.; 25: 2 g och h; 52: 1.
Fodermedel, smittrening av vagn, som använts för 73: 4.
Fordon, lastning av **B**.
Forsling av gods mellan järnvägsstation och mottagare 69: 6; — och tullpackhus 96.
Fosgen 6: 16; 43: 4; 59 a: 1; **HB**.
Frakthandling angiver befordringssätt 3: 4—5; — felaktig uppgift i 4: 2; — behandling av på avsändningsstation 11; — såsom transporthandling 44; — anteckning om vikt 9: 9—10; — om fodring och vattning av djur 52: 4; — om lättfördärvligt gods 55: 2 d; — innehåll **I**; — nycklar få icke bifogas 21: 1 anm. 1; — se även Transporthandling.
Fraktsedel, se Frakthandling.
Fraktstyckegods, vanligt, transportplaner för 58.
Frukt, färsk, befordringslägenheter för 55; — se även Färskvarugods.
Frätande ämnen **HD**; — i styckegodssändningar befordras i regel endast som fraktgods 3: 6.
Frö, smittrening av vagn, som använts för 73: 4.
Färskvarugods, vad därmed förstås 55: 2 e; 56: 2; — får ej mottagas lång tid före avsändning 13; — underrättelse om till omlastningsstation 48: 3; — befordrings. lägenheter för 56.
Förbud mot viss godsbefordring 5; **K**49 anm.
Företrädesrätt till befordring 34: 1; 37.
Förorenande ämnen, vagn för 14: 6, 9, 11, 17; — täckning av 20: 6.
Förrådsgods 66.
Försegling, se Plombering.
Försening, åtgärder vid 34: 1; — till följd av vagnskada 46: 10; — av liktransport 51: 1
Förskjutning av last 46: 9.
Förtullning å bestämmelsestation 94; — å gränsstation 76—80; — å mellanstation 100.
Förtullningsort 78, 81, 84.
Förutanmälan, se Platsbegäran, Underrättelse.
Förvaring, se Vård.

## G.

Gaser, förtätade **HB**.
Genomgående gods från utland till utland 92.
Giftiga ämnen **HE**.
Glaubersalt, presenning vid lastning av 20: 2 anm. 3.
Gods för SJ egen räkning 66.
Godsbehållare, tullbehandling av 119.
Godsexpeditions öppenhållande, se Expeditionstid.
Godshandling, se Frakthandling, Transporthandling.
Godsvagnar i lokalgodståg, förutanmälan av 36: 7.
Godsvårdarrapporter om vanliga fraktstyckegodsvagnar 33; — om varmvagnar 57.
Grädde, se Mjölk.
Gränskostnader 82.
Göteborg, stationernas lägen i 23: anm.

## H.

Hammarbyhamnen, vagnar till 23: 3 anm.
Hamnspår 2: 3.
Handlingar, se Frakthandlingar, Transporthandlingar, Tullhandlingar.
Hastighetsmärkning å normalspåriga vagnar 14: 14.
Hemforsling av gods 69: 6—7, I.
Hudar och skinn, befordring av under epizooti 6: 5—6; — smittrening av vagn som använts för 73: 4.
Hundar, smittrening av bur, som använts för 54, se även Djur.
Hundburar 54; 65.
Husdjurssjukdomar 6: 5—7; — smittrening 73.
Huvudstation, vad därmed förstås 35: 1.
H-vagn, användning av 14: 9—10; — utlämning av 15: 2—4.
Håll- och lastplats lastning å 19: 6; — lossning å 67: 6.
Hälsingborg, olika spårområden i 23: 3 anm.
Hästar, se Djur.
Hästar och klövbärande djur, utförsel av 6: 4 B.
Hästvårdarbänkar, -flaggor, -lyktor, se Djurvårdareffekter.

## I.

Ilgodsvagnslaster, befordring av 34: 5—8.
Illaluktande ämnen HG; — vagn för 14: 6, 9, 11, 17; — täckning av 20: 6.
Ilstyckegods, föremål, som få befordras såsom 3: 4; — transportplaner för 55.
Införseldeklaration 71: 6, 115.
Inlämning, tid och plats för 4: 4; — av tullgods 93.
Innehåll, undersökning av sändnings 9: 13.
Internationell trafik användning av svensk vagn i 14: 7—8; — adressering av vagn i 23: 2 anm. 2; 23: 6 anm.; — djurbefordring med tågfärja 25: 2 i; — vagnslastsändningar till utlandet från station vid smalspårig järnväg 44: 6 anm. 6; — överlämning av gods å gränsstation 48: 4; — clearing 71: 6; — smittrening av vagnar i 73: 4; — outlöst gods från utlandet 98—99; — vagnslastsändning från utlandet till station vid smalspårig järnväg 103; — behandling i tullhänseende av godsvagnar i 119.
Inventering av godsvagn 45: 3.
Isad vagn, se Kylvagnsbefordring och Kylvagnsgods.
Isning av vagn 16.
Isoleringsvagn 14: 17; 28: 3 anm.

## J.

Järnvägsfordon, såsom gods: mottagning 6: 13; — tillsyningsman för 60; — behandling i tullhänseende av 119.
Jäst, vård av före avsändning 13: 3.

## K.

Kadaverdelar **HF**.
Kisellegeringar **HE** not 1.
Klor, mottagning av 6: 15; — befordring av 43: 4, 59 a: 1—5.
Kolliantal, se Räkning.
Kontrollvägning 9: 2 med anm. 2, 11, 13.
Krutvagn 30.
Kräftpest, föreskrifter med anledning av 6: 17.
Kursvagn, vad därmed förstås 28: 3; — inrättande av 29: 4—5.
Kvartagning av vagnar 36: 4; — av kollin ur styckegodssändning 44: 8; — av likvagn 51: 1; — av djur 52: 3.
Kvarstående vagnar, anmälan om 39: 2—3.
Kylvagnsbefordring, hur sådan begäres 3: 5; — över endast en del av befordringssträckan 3: 5 anm. 6; — järnvägar, som utföra **F**.
Kylvagnsgods 57; i styckegodssändningar befordras endast som fraktgods 3: 6; — får ej mottagas lång tid före avsändning 13; — utlämning av vagn för vagnslastsändningar av 15: 3; — vård av under befordringen 46: 3; — underrättelse om till omlastningsstation 48: 3; — lossning 69: 1; — se även Kylvagnsbefordring.
Kött, befordring av under epizooti 6: 5—6; — mottagning av 7: 6; — vård av före avsändning 13: 3; — befordringslägenheter för 56; — se även Färskvarugods.

## L.

Ladugårdsredskap, smittrening av vagn som använts för 73: 4.
Lastning 14—33; — tid och plats för 4: 4; — av öppna vagnar **B**; — skyldighet att utföra 19.
Lastningstabeller 31; **A**.
Lastprofil 17: 9—10; **C**.
Lasttillbehör 39; 65; 72.
Levande djur, se Djur.
Leveransfrist 34: 1.
Leveransintresse, deklarerat, anslag å vagn om 23: 6; — pollettering av styckegods vid 12: 1.
Liggegods, adressering av 8: 1, anm 6, 8: 6.
Lik, fraktsedel för 3: 1; — mottagning av 6: 1; — kistans beskaffenhet 7: 1; — anteckningar i fraktsedel 7: 1; — vagn för 14: 3, 9; — lastning av 19: 1; 24; — underrättelse om till omlastningsstation 48: 3; — befordringslägenheter för 34: 5—6; 49: 1; — omlastning av 51; — lossning av 67; — se även Anatomilik, Likdelar, Obduktionslik.
Likdelar **HF**.
Liktransportskyltar, användning av 23: 9; — transport av 65.
Lokalgodståg, vad därmed förstås 35: 3; — användning av 36: 1.
Lokomotiv, se Järnvägsfordon.
Lossning 67—74; — skyldighet att utföra 67: 1—2, 4; — av styckegods på håll- och lastplats 67: 6; — av styckegods 69.
Lossnings- och avhämtningsfrist 67: 1—2, 4.
Luft, flytande **HB**.
Låsning av dörr mellan bromskupé och lastrum 15: 1; — av vagn 21; — av vagn med tullgods 106.
Lättfördärvligt gods, vad därmed förstås 55: 2b; — får ej mottagas lång tid före avsändning 13: 1; — underrättelse om till omlastningsstation 48: 3; — transportplaner för 55.

## M.

Magasin skall hållas låst eller bevakat 13: 6; — uppläggning av gods i 69: 4.
Makadam, vagn för 14: 6.
Malmö, hamnplatsområdena i 23: 3.
Margarin, vård av före avsändning 13: 3.
Maskiner, lantbruks-, mottagning av 7: 6.
Medicinlådor 64: 6—10.
Mejeriprodukter, mejerikärl, smittrening av vagn som använts för 73: 4.
Mellanstation, vad därmed förstås 35: 1.
Metervikt 17: 11.
Mjölk, regelbunden befordring av 64: 11; — i plåtkärl, viktberäkning av 64: 12.
Motorvagnar, se Järnvägsfordon.
Mottagning 4—13.
Mul- och klövsjuka, djur- och godsbefordring under epizooti av 6: 5—6
Myndigheters, administrativa m. fl. föreskrifter 71: 5.

## N.

Norge, val av vagn för gods till 14: 8.
Norrköpings central, olika spårområden i 23: 3 anm 6.
Normaladresskort 8: 1 med anm. 1.
Nycklar få icke bifogas fraktsedel 21: 1 anm. 1.
Nötkreatur, införsel av till tuberkulosfria och skyddade områden 6: 7.

## O.

Obduktionslik HF anm.
Omexpedition, pollettering av styckegods vid 12: 3; — adressering av vagn vid 23: 6; — påskrift å vagnskort 23: 8.
Omlastning av styckegods 46: 11; — av tullgods 109; — av vagnslastgods vid vagnskada 46: 10.
Omlastningsvagn, vad därmed förstås 28: 2; — inrättande av 29: 2.

## P.

Paketgods, vad därmed förstås 3: 4; — paketgodskolli med mer än 50 kbdm rymd, anteckning om i fraktsedeln 11: 1 anm. 1; — transportplaner för 55.
Pappersved, se Trävaror.
Partigods, vad därmed förstås 19: 3; — adressering 8: 5; — anteckning om i fraktsedel 11: 1 anm. 2.
Platsbegäran 38.
Plombering av vagn 21; — av djurvagn 6: 2; — bruten eller felaktig 45: 3; 107; — granskning och brytning av på bestämmelsestation 68; — anbragt av trafikant, får ej brytas av järnvägen 71: 2; — av vagn med tullgods 106.
Pollettering 12; — av Tullgods 105.
Postpåsar, adressering av 8: 1, anm 2.
Potatis, smittrening av vagn som använts för 73: 4.
Pressjäst, se Jäst.
Presenning, järnvägs skyldighet att tillhandahålla 14: 2; — skyldighet att pålägga 19: 5; — användning och påläggning av 20; — förpassning för 65: 2; — anteckning om i vagnslista och å vagnskort 65: 2.

## R.

Rengöring av vagn före utlämning till ny last 14: 2; — medelst torvströ 15: 1 anm.; — för att förebygga spridning av smittsamma djursjukdomar 73; — efter användning 74.
Restitutionsgods 90: 1.
Räkning av kolliantal 10; — efter avslutad räkning skall vagnen plomberas 21: 3; — kontrollräkning å bestämmelsestation 71: 2; — av tullgods 101.

## S.

Samlastad vagn, adressering av 23: 14—15.
Sammansättning av godståg 43.
Sidospår 2: 3.
Skadad vagn, se Vagnskada 46: 10.
Skadat gods, mottagning av 4: 3.
Skattekontroll, se Tull- och skattekontroll.
Skinn, se Hudar.
Skrymningsbestämmelser i utländsk trafik 9: 1; 11: 1, anm 3.
Skyddsområden mot smittsamma djursjukdomar 6: 5—6.
Sluten vagn, användning av 14: 9, 11.
Smittrening 54, 73.
Smittreningsmedel 73: 4.
Smärre föremål sammanföras till ett kolli 7: 4.
Smör, vård av före avsändning 13: 3.
Spannmål, smittrening av vagn som använts för 73: 4.
Spridningsgods, adressering av 8: 7.
Stationsvagn, vad därmed förstås 28: 2; — inrättande av 29: 1.
Statistik över fraktstyckegodstransporterna 33; — över omlastningsarbetet 46: 11; — se även Varustatistik.
Stockholm stadsgården, vagnar till Hammarbyhamnen 23: 3 anm.
Stockholm, stationernas lägen i 23: 3.
Stuvningsuppgift, 27.

Styckegods, vad därmed förstås 3: 4; — vagn för 14: 15—18; — skyldighet att utföra lastning 19: 3, 6; — lastning av 26—33.
Styckegodsvagnarnas indelning och beteckning 28.
Stöld 45: 3.
Svaveldioxid (svavelsyrlighet) mottagning av 6: 15; — befordring av 43: 4, 59: a 1—5.
Sveriges kommunikationer, befordring av 64: 1—5.
Svingårdsredskap, smittrening av vagn som använts för 73: 4.

## T.

Telegrambrev 61: 4.
Tendrar, se Järnvägsfordon.
TE-väskor 62.
Tidningar, särskilda bestämmelser om regelbundna sändningar av 64: 13—16; — om utlämning av vissa 71: 1 anm. 2.
Tillsyn, se Vård.
Tillsyningsman i internationell trafik 3: 9; — för järnvägsfordon 60; — för transport av explosiv vara av transportklass B, C eller D **K** 50.
Tilläggståg 36: 5—6.
Tjänstebrev 61—63
Tjänsteförsändelser 61—63; 65—66.
Tjära, vagn för 14: 11.
Tomburar, tomkärl, tomlådor, återgående, mottagning av 6: 14; — sammanpackas 7: 4.
Tomfat skola vara tillslutna 7: 6.
Torvströ för rengöring av vagn 15: 1 anm.
Transitupplag 87.
Transport, se Befordring.
Transporthandlingar 44: — märkning av 44: 5; 102; — behandling av å gränsstation 48: 4 d; — för vissa regelbundna försändelser 64; — för vissa tjänsteförsändelser 65—66.
Transportplaner 34: 2—4; 55—59; — undantag från 55: 3.
Transporttjänsten, ledning av 36: 5.
Träkol, beräkning av vikten 9: 8; — brand i 46: 10.
Träkol och träkolsstybb, behandling av före transport för att förebygga självantändning. **H**: VIII — framförande i tåg av vagnar lastade med **H** VIII, tlgb.
Trävaror, beräkning av vikten 9: 6—7.
Tullanstalter 84 med not.
Tullförfattningar, benämningar i 75; — utdrag ur **M**.
Tullgods 75—119; — med skadad tullförsegling mottages icke 5: 2; — i samma vagn som annat gods 93: 1 anm. 1—2; 93: 2 anm.; 101 anm. 1; 105; 106: 2; **I**A: d anm. 8; — vagnen skall låsas och plomberas 21: 3; — utförsel av 89; — behandling av å bestämmelsestation 95; — ändrat förfogande för 108; — försäljning eller förstöring 114; — får icke befordras över Vättern 104; — se även Internationell trafik.
Tullhandlingar infordras vid behov av förtullningsstation 82: 1; — av gränsstation vid utförsel 91.
Tullhandlingar vidfogas transporthandlingarna 44: 7; 102.
Tull- och skattekontroll 71: 5; se även Tullgods.
Tullsäker täckning 20: 7.
Tåg, snabbgående, vagnar i 14: 13; — extra 36: 6; — se även Sammansättning.
Tågbelastning 40.
Tågsammansättning 43.
Tågvikt 40.
Tåguppehåll på trafikants begäran 36: 4 anm.
Täckning, avsändare har rätt att beställa olika slag av 14: 2.

## U.

Ull, smittrening av vagn, som använts för 73: 4.
Underrättelser om vagnslaster i snäll- eller persontåg 34: 8; — om fördröjd liktransport 51: 1; — om djurtransport 51: 1; 52: 3—4; — om varmvagnsgods 48: 3; 57: 4; — om kylvagnsgods 48: 3.
Undersökning av sändnings vikt och innehåll 9: 13; — av vagn före lastning 15.
Urna med aska efter avliden person 7: 1.
Utförseldeklaration 4: 1; 118: 2.
Utförselförbud 5: 3 med anm.
Utlämning 71.

## V.

Vagn, val av 14; — avsändare är icke skyldig mottaga bristfällig 14: 2; — utlämning av sluten i stället för öppen i internationell trafik 14: 2 anm.; — utländsk 14: 5, 6; — undersökning och iordningställande av för lastning 15—16; — belastning av 17; — utlämning för tungt gods 17: 4; — återlämning efter användning 72; — bokföring av 39: 1.
Vagnar, kvarstående, anmälan om 39: 2—3.
Vagnbeställning 14; — för varmvagnsgods 4: 5; — för ilgodsvagnslast skall anmälas till trafikinspektören 34: 5.
Vagnskada 46: 10.
Vagnskort 23; — anteckning om presenning å 65: 2.
Vagnslastgods, vad därmed förstås 3: 4; — skyldighet att utföra lastning 19.
Vagnslista 44: 9; — anteckning om presenning å 65: 2.
Vagnvikt 23: 3 anm.; 40: 3.
Varmvagnsbefordring, hur sådan begäres 3: 5; — över endast en del av befordringssträckan 3: 5 anm. 2—4; — järnvägar, som utföra E.
Varmvagnsgods i styckegodssändning befordras endast som fraktgods 3: 6; — anteckning om temperaturen i varmvagn 15: 2; 26: 1; 46: 4; 57: 7; 67: 5; 69: 1 — vagnbeställning för 4: 5; — får ej mottagas lång tid före avsändning 13: 1; — vård av före avsändning 13: 2; — utlämning av vagn för vagnslastsändning av 15: 2; — vård av under befordring 46: 3; — under uppehåll å station 46: 4—5; — underrättelse om till omlastningsstation 48: 3; — till bestämmelsestation 57: 4; — vård av på avsändningsstation 57: 2; — transportplaner för 57; — vård av på bestämmelsestation 67: 5; — lossning av 69: 1; — se även Varmvagnsbefordring.
Varustatistik vid införsel 115—117; — vid utförsel 118.
Ved, vikten, beräkning av 9: 7.
Ventiler på vagn, stängning av 15; 25: 2 f.
Vikt, fastställelse av 9; — se även Tågvikt, Vagnvikt.
Villkor, särskilda, för befordring av visst gods 6.
Vågar och vikter, vård av 9: 4.
Vård av gods före avsändning 13; — under befordring 46; — på bestämmelsestation 67: 5; 69: 4; 70; — tullgods på bestämmelsestation 95.
Vårdare i internationell trafik 3: 9; — för djur 53; — se även Tillsyningsman.
Vägföreskrifter, se Befordringsväg.
Vägning 9; — olika resultat vid flera vägningar 9: 2 anm. 2; 9: 11, 13; — av vagn 22; — uppgift om vägningsstation å vagnskort 23: 4.
Värdebrev 63.
Växter, smittrening av vagn, som använts för 73: 4.

## Ö.

Öppna vagnar, lastning av **B**.
Örebro central olika spårområden i 23: 3 anm 8.
Överbelastning 17: 6—8.
Överlämning av gods till och från tågpersonal 45; — till annan järnväg 48.

**77.** För att godstrafiken över gränsstationerna skall kunna avvecklas utan att godset mer än nödigt uppehålles för tullklarering och utan att särskilda kostnader uppstå i form av övertidsersättning till tullverket, åligger det stationsföreståndare å gränsort att uppmärksamma, huruvida tullkammarens tullklareringstid är den med hänsyn till SJ godstrafik tjänligaste och i förekommande fall å SJ vägnar hos tullkammaren hemställa om sådan ändring, som kan anses påkallad. Särskilt vid övergång till ny tågplan skall stationsföreståndaren överväga, huruvida ändringar, som kunna hava inträtt i godsförande tågs ankomst- och avgångstider å gränsorten, böra föranleda framställning till tullkammaren om ändring i nyss nämnda tullklareringstid. Tullkammares tullklareringstid i förhållande till godsbefordringslägenhet å gränsort.

**78.** 1. Gränsstationen skall anmäla gods till **förtullning** i följande fall: Förtullning.

a) då godset utgöres av sådant varuslag, som icke får transitförsändas (t. ex. hudar) eller icke kan transitförsändas (t. ex. vagnslast till station vid smalspårig järnväg eller till station, till vilken transportvägen leder över smalspårig järnväg, i båda fallen då kolliantalet icke är känt),

b) då avsändaren i fraktsedeln föreskrivit, att godset skall förtullas å gränsorten,

c) då — oavsett bestämmelseorten — godset utgöres av levande djur eller av lättfördärvligt gods eller färskvarugods, allt så framt förtullning å gränsorten kan verkställas utan att godsets befordring därigenom fördröjes,

d) då — oavsett bestämmelseorten — godset veterligen icke drager tullavgift, så framt förtullning å gränsorten kan verkställas, utan att godset därigenom fördröjes, och utan att förtullningen drager särskild kostnad och i övrigt

e) då godset är adresserat till ort, som saknar transitupplagsrätt, så framt godset icke är adresserat till Ed, Charlottenberg eller Storlien, till vilka stationer transitering av locogods är tillåten (Tullstadgans § 180).

2. »Franko-tull»-sändningar från utlandet skola, såvida icke styrelsen medgivit undantag eller avsändaren i fraktsedeln föreskrivit annan förtullningsstation, tullklareras på gränsstationen, även om på bestämmelseorten finnes tullkammare med transitupplagsrätt. »Franko-tull»-sändningar från utlandet.

**79.** Då gods anmäles till förtullning, upptages det å inkommande varuanmälan (form. nr 306 J, å gränsstationerna mot Norge även 306 J 1). Varuanmälan skall, utöver vad för statistiskt ändamål erfordras, innehålla uppgift om godsets beskaffenhet och myckenhet, kollislag, märke och nummer ävensom, då så erfordras, uppgift å tullvärde. Formulär för varuanmälan vid förtullning.

**80.** Då gods förtullas å gränsort, skall ombud för järnvägen närvara för att bevaka järnvägens och varuägarens intressen. Därest avsändaren genom anteckning i fraktsedeln eller på annat sätt förklarat, att han själv eller genom ombud önskar närvara vid förtullningen, medför detta, såsom av Tullstadgans § 77 och Internationella fördragets ang. godsbefordring å järnväg (särtryck nr 110), art. 15, framgår, icke rätt för avsändaren eller ombudet att anmäla och förtulla godset, utan endast att vid förtullningstillfället lämna upplysningar och framställa erinringar. Ombud för järnvägen vid förtullning.

**81.** Begär **mottagare** av gods å internationell fraktsedel, att godset skall förtullas å annan ort än den, som avsändaren föreskrivit, eller, där dylik föreskrift saknas, å annan ort än där förtullning enligt gällande bestämmelser bort äga rum, skall följande iakttagas: Förtullningsorter i vissa fall.

a) Har avsändaren lämnat föreskrift om förtullningsort, men mottagaren i dylikt fall begär annan sådan, får hans begäran ej villfaras utan avsändarens medgivande, varför dennes förfogande först skall inhämtas.

b) Har avsändaren icke lämnat någon föreskrift om förtullningen och mottagaren i sådant fall begär annan förtullningsort än den, som enligt gällande bestämmelser bort ifrågakomma, får framställningen tillmötesgås, utan att avsändarens förfogande inhämtas, därest hinder för åtgärden icke möter från tullverkets sida. Det skall härvid av bestämmelsestationen noga tillses, att godset icke utlämnas utan att ha blivit förtullat på den föreskrivna stationen, därest denna är en annan än bestämmelsestationen.

Förfaringssätt, om handlingar för förtullning saknas. Beräkning av vagnspengar och växlingsavgift.

**82:** 1. Om försändelse, som skall förtullas i gränsorten genom järnvägens försorg, icke åtföljes av alla för förtullningen erforderliga handlingar, skall gränsstationen ofördröjligen pr post eller telegraf eller på annat lämpligt sätt hänvända sig direkt till mottagaren och infordra felande handlingar. De kostnader, som därigenom uppkomma, skola påläggas sändningen.

2. För vagnslastsändningar, som av ovan angiven orsak kvarhållas å gränsstationen utöver löpande 24 timmar, skola vagnspengar enligt Gtax debiteras för hela den tid utöver löpande 24 timmar, som vagnarna av sådan anledning kvarstå å gränsstationen. Även denna avgift pålägges sändningen.

Bruttovikt får i vissa fall utrönas genom vägning å järnvägsvagnvåg.

**83.** Vid förtullning av vara, som i hel vagnslast med bantåg inkommit till gränsort eller, efter transitering, till annan ort, må, därest varan är hänförlig till endast ett nummer i tulltaxan och icke drager högre tull än 10:— kronor för 100 kilogram och åtföljes av faktura, innehållande uppgift jämväl om varans brutto- och nettovikter, bruttovikten utrönas genom vägning av hela vagnslasten å järnvägsvagnvåg, varvid vagnens taravikt må godtagas, sådan den finnes angiven å vagnen.

Fakturan skall vara av tillverkaren eller säljaren utställd på viss mottagare här i riket och till riktigheten bekräftad genom namnunderskrift av utställaren eller den eller dem, som äga teckna dennes firma.

Transitförsändning.

**84.** Gränsstation skall angiva gods till **transitförsändning**, när godset är adresserat till ort, som har tullkammare med transitupplagsrätt[1]), eller till Ed, Charlottenberg eller Storlien, så framt godset icke förtullas redan å gränsorten enligt art. 78 mom. a, b, c eller d.

---

[1]) Tullkammare med transitupplagsrätt finnes å följande orter:

| | | | |
|---|---|---|---|
| Borås | Karlstad | Norrköping | Uddevalla |
| Eskilstuna | Kiruna | Nyköping | Umeå |
| Falkenberg | Kristianstad | Oskarshamn | Uppsala |
| Falun | Kristinehamn | Otterbäcken | Varberg |
| Gävle | Köping | Piteå | Visby |
| Göteborg | Landskrona | Ronneby | Västervik |
| Halmstad | Lidköping | Simrishamn | Västerås |
| Haparanda | Linköping | Skellefteå | Ystad |
| Hudiksvall | Luleå | Stockholm | Åhus |
| Hälsingborg | Lund | Strömstad | Örebro |
| Härnösand | Lysekil | Sundsvall | Örnsköldsvik |
| Jönköping | Malmö | Söderhamn | Östersund |
| Kalmar | Mon | Södertälje | |
| Karlshamn | Motala | Sölvesborg | |
| Karlskrona | Nederkalix | Trelleborg | |

Dessutom har Kungl. Generaltullstyrelsen medgivit, att gods t v får transiteras *från* eller *till* tullplatserna Karesuando, Marstrand, Nynäshamn, Oxelösund, Pello, Slite, Smögen, Svinesund, Vassbotten, Övertorneå.

**85:** 1. För transitförsändning av gods skall gränsstationen till tullkammaren avlämna för varje bestämmelseort upprättad varuanmälan i 2 exemplar (för gods till frihamn 4 exemplar), särskilt å det gods, som skall befordras såsom ilgods, och särskilt å det gods, som skall befordras såsom fraktgods. Varuanmälan — vilken upprättas å formulär nr 306 K och M, av vilka 306 K är medelst rött tryck utmärkt, att det skall användas för ilgods — skall innehålla uppgift å varje särskilt kollis märke, nummer, art, vikt, mottagare (järnvägsstationen) och innehåll, då detta är känt. Sedan varje lossat kolli av tullbevakningen avprickats å varuanmälan och tullstämplats eller plomberats, får godset vidaresändas. Av nyssnämnda varuanmälan, å vilken tullbevakningen tecknar inkommande nummer och behörig förpassning, skall det ena exemplaret överlämnas till järnvägen för att åtföljа godset och tillställas tullanstalten å bestämmelseorten.

Förfaringssätt vid transitförsändning.

2. Har med samma lägenhet **styckegods** inkommit i sådan myckenhet till samma bestämmelseort, att det upptager en sluten[1]) vagns hela utrymme, må vagnen utan godsets föregående lossning och avprickning anmälas till transitförsändning såsom **ett** kolli till tullkammaren i bestämmelseorten under villkor, att gränsstationen till tullkammaren avlämnar en förteckning i 2 exemplar, som skall innehålla samma uppgifter, som angivits i mom. 1. Såsom förteckning användes vid behov formulär för varuanmälan (form. nr 306 K eller M). Vid lossning och avprickning å bestämmelseorten skall järnvägstjänsteman närvara, vilken i förekommande fall skall ändra eller fullständiga förteckningen.

3. Gods i **vagnslast** från **en** avsändare till **en** emottagare, vilket inkommit i sluten[1]) vagn och utan omlastning skall med järnväg framföras till bestämmelseort, där tullkammare finnes, äger gränsstationen likaledes att såsom **ett** kolli hos tullkammaren i införselorten anmäla till transitförsändning under villkor att gränsstationen till tullkammaren avlämnar en över vagnens innehåll i 2 exemplar avfattad uppgift, vilken allenast behöver angiva godsets beskaffenhet och myckenhet. Härvid användes varuanmälan, form. nr 306 K eller M, därvid vagnens märke och nummer angivas i stället för kollis märke och nummer.

**86.** (Reservnr.)

**87.** Har, sedan anmälan därtill i rätt ordning ägt rum, förtullning på grund av felande handlingar eller av annan anledning icke kunnat fullföljas inom 15 dagar efter den dag, då bantågsanmälan överlämnats till tullkammaren, skall gränsstationen inom sagda tid å bl nr 306 J 2 i två exemplar anmäla det till uppläggning å transitupplag, där möjlighet härtill finnes. I annat fall skall gränsstationen erlägga ifrågakommande anståndspenningar (Tullstadgans §§ 157 och 158), vilka påläggas godset. Så skall även förfaras med bevakningsavgift, som kan uppkomma, då gods överföres till eller uttages från upplag och med bokföringspenningar, som debiteras, då gods från transitupplag anmäles till förtullning eller annan åtgärd (Tullstadgans § 177).

Förfaringssätt, när förtullning icke kunnat fullföljas inom viss tid.

[1]) Med sluten vagn förstås i tullhänseende såväl sluten vagn som öppen vagn, täckt med tullsäker presenning.

### b. Vad gränsstation har att iakttaga beträffande genomgående gods från ort inom tullområdet till utlandet.

Utgående gods.

**88.** Utgående gods kräver olika behandling, allt eftersom det utgöres av tullgods, vanligt exportgods eller restitutionsgods från annan än i art. 84 omnämnd ort.

Tullgods.

**89.** Tullgods av alla slag skall vid utförsel å varuanmälan vara förpassat till bestämmelseorten enligt fraktsedeln, därvid även den tullanstalt utom tullområdet angives, dit godset först anländer, sedan det lämnat tullområdet. Det åligger gränsstationen tillse, att varuanmälan är bifogad godshandlingarna och att godset finnes. Gränsstationen skall därefter ansvara för att det utgår från tullområdet. Varken varuanmälan eller gods behöver sålunda överlämnas till eller kontrollbehandlas av tullkammaren i utförselorten.

Gods, som utföres med färja, skall dock av vederbörande gränsstation upptagas i utgående fartygsanmälan.

Om utförsel av gods, som järnvägen förtullat, men som icke utlösts, gäller vad i art. 99: 3 stadgas.

Kontroll över restitutionsgods.

**90:** 1. Tullverkets kontroll över restitutionsgods, som förädlas på ort utan tullkammare, utövas ofta delvis å förädlingsorten, delvis å annan ort (vanligen gränsorten). När sådant restitutionsgods kommer till en gränsstation för utförsel med järnväg, skall det jämte varuanmälan lämnas till tullanstalten.

Anm.: Restitutionsgods, som kommer från ort med tullkammare och utföres under tullkontroll, skall behandlas såsom vanligt tullgods.

Exportgods.

2. För annat gods, som skall utföras ur riket (exportgods), skall gränsstationen lämna tullkammaren för allt gods, som är avsett att utföras med samma lägenhet, utgående varuanmälan, bl nr 388 K. Sedan tullkammaren med ledning av varuanmälan behandlat godset, får det under tullbevakning utföras.

För färjestationernas del skall även exportgodset uppföras å utgående fartygsanmälan.

Om handlingar för utförseln saknas. Magasins- och vagnspengar.

**91.** Därest för utförsel nödiga handlingar saknas, skall gränsstationen omedelbart införskaffa sådana från avsändaren. Med kostnader, som härigenom uppkomma, förfares på samma sätt som i art. 82 angivits för inkommande gods.

Kan sändning icke utföras i anledning av någon försummelse av avsändaren eller till följd av något dennes förfogande, skola magasins- och vagnspengar debiteras enligt Gtax § 42 för den tid utöver 12 dagtimmar, som godset uppehålles.

### c. Vad gränsstation har att iakttaga beträffande genomgående gods från utland till utland.

Genomgående gods, som jämväl utföres med bantåg eller färja.

**92:** 1. Gränsstationen skall å bl nr 306 P kvittera gods, som med bantåg eller färja inkommit till gränsort för att såsom tullgods befordras vidare med bantåg eller färja till ort utom tullområdet, sedan godset blivit av tullkammaren avprickat. Det har därmed återlämnats till järnvägen, som ansvarar för att det utföres ur tullområdet. Den gränsstation, över vilken godset utgår, skall därför anteckna lägenhet, med vilken det utgår.

För dylikt gods ifrågakommer icke varuanmälan eller förpassning. Det skall emellertid, vid utförsel med färja, upptagas å utgående fartygsanmälan.

2. Gods, som med bantåg eller färja ankommer till gränsort och som skall utföras från tullområdet med annat transportmedel än bantåg eller färja, skall i vanlig ordning anmälas till transitering å inrikes varuanmälan.

Genomgående gods, som utföres i annan ordning än med bantåg eller färja.

Anm. De fartyg, som ombesörja den direkta trafiken med Finland över Stockholm—Åbo, äro i tullhänseende likställda med färjor.

d. Vad avsändningsstation (inberäknat gränsstation loco) har att iakttaga beträffande avgående tullgods (tullgods till annan svensk station eller till utlandet).

**93:** 1. När tullgods inlämnas till befordring, skall det åtföljas av fraktsedel och varuanmälan med av tullverket åtecknad förpassning enligt Tullordningens §§ 51, 52, 58 och 61.

Försändning av tullgods.

När anmälningen åligger järnvägen, skall såsom varuanmälan användas:

a) vid transitförsändning till inrikes ort (utom frihamn) bl. 306 i fyra exemplar,

b) vid försändning till svensk frihamn bl. 382 D i fyra exemplar,

c) vid utförsel bl. 382 D i två exemplar.

Anm. 1. Om tullgods och annat gods samlastas, äger stationsföreståndaren vidtaga sådana åtgärder, att den i art. 101 anm. föreskrivna kontrollen möjliggöres utan alltför stor tidsspillan. Han kan t. ex. bestämma, att tullgodset skall inlastas sist eller att det skall lastas på särskild plats i vagnen.

I detta fall skall avsändaren-samlastaren eller dennes ombud å det exemplar av varuanmälan, som kvarstannar å avsändningsstationen, kvittera, att godset mottagits till befordring. Det exemplar, som överlämnas till tullen, kvitteras av järnvägens expeditionstjänsteman, varvid av stationsföreståndaren vid behov utfärdade kontrollföreskrifter skola iakttagas.

Anm. 2. Vid Trelleborg F specificeras i regel tullgods i samlastningsvagn icke direkt å varuanmälan utan å en särskild »lastningslista». Se även art. 101, anm. 1.

Anm. 3. Om restitutionsgods, som inlämnas på **internationell fraktsedel**, se art. 89 och 90: 1.

För restitutionsgods, som befordras å **inhemsk svensk fraktsedel** till gränsstation, skall avsändningsstationen särskilt övertyga sig om, att tullförpassningen å varuanmälan upptager **samma bestämmelseort som fraktsedeln.** Detta gäller även i det fall, att restitutionsgods, varå järnvägen lämnat tullverket kvitto, befordras i samlastningsvagn.

Anm. 4. Om mottagning av annat gods än tullgods till utlandet, se art. 118.

Anm. 5. När annat gods än tullgods sändes till svensk frihamn skall varuanmälan inlämnas antingen till avsändnings- eller bestämmelsestationen eller i vissa fall till tullanstalten i frihamnen. När järnvägen skall utfärda anmälan, skall SJ bl. 388 K — i ett exemplar — användas, varvid dock den å blanketten tryckta försäkran icke behöver ifyllas.

Anm. 6. Enligt av Kungl. Generaltullstyrelsen utfärdade föreskrifter (Kungl. Generaltullstyrelsens cirkulär nr 245/1944) må tullgods, som skall vidarebefordras med järnväg, forslas med fordon utan tullbevakning till järnvägsstation, under förutsättning, dels att godset icke är försett med emballage, som företer sådant spår eller åverkan, att det kan misstänkas att innehållet skadats eller helt eller delvis gått förlorat, dels ock att varje kolli före transporten på betryggande sätt försetts med tullverkets plomb eller sigill.

I anledning härav skall följande gälla i fråga om mottagning till järnvägsbefordring av tullgods, som enligt förestående forslats till järnvägsstation med fordon utan tullbevakning.

a) Varje enskilt kolli skall vid mottagandet till järnvägsbefordring vara försett med av tullverket anbringad oskadad plomb eller oskadat sigill.

b) Varuanmälan skall som befordringsmedel angiva »fordon och bantåg».

c) Gods, som är ofullständigt adresserat, företer spår av yttre åverkan eller icke åtföljes av för järnvägstransport nödvändiga handlingar eller icke överensstämmer med uppgifterna i medföljande tullinlagor, skall återsändas till tullanstalten.

d) Kvitto å mottagandet skall av mottagande tjänsteman, sedan kontroll gjorts av bl. a. godsets försegling och överensstämmelse med åtföljande handlingar, lämnas å ett exemplar av varuanmälan, vilket exemplar därefter skall med post återsändas till tullanstalten.

e) Speditionsfirmor och bilföretag, som äga att å järnvägens vägnar teckna kvitto å tullgods, som inlastats i samlastningsvagn, skola själva lämna kvitto å mottaget tullgods av här avsett slag och direkt till tullanstalten översända kvittot.

2. Varuanmälan å gods, som transitförsändes till ort inom tullområdet eller flyttas från transitupplag till transitupplag, skall, vare sig den utfärdas av trafikant eller genom järnvägens försorg, såsom mottagare alltid angiva **järnvägsstationen** och icke adressaten enligt fraktsedeln.

Anm. Denna bestämmelse gäller icke tullgods i samlastningsvagn, såvida fraktsedeln är ställd till eget mottagande och avsändaren förbundit sig att omedelbart efter erhållen underrättelse om godsets ankomst själv eller genom ombud infinna sig på bestämmelsestationen för att överlämna tullgodset till tullanstalten.

3. Tullgods av annat än i mom. 2 omnämnt slag får å varuanmälan ställas till mottagaren enligt fraktsedeln.

4. Om ändrat förfogande för tullgods, se art. 108.

### e. Vad bestämmelsestation (inberäknat gränsstation loco) har att iakttaga beträffande ankommet tullgods.

Förtullning genom bestämmelsestationens försorg.

**94.** Därest avsändaren föreskrivit, att godset skall förtullas genom järnvägens försorg, skall bestämmelsestationen ombesörja förtullningen. Eljest åligger den mottagaren.

Vid förtullning genom bestämmelsestationens försorg skola i tillämpliga delar samma bestämmelser gälla, som meddelats för förtullning genom gränsstation, därvid dock vagnslastsändningar åtnjuta endast vanlig lossningsfrist. För överskjutande tid, som vagn uppehålles för förtullning och lossning, utgå vagnspengar i vanlig ordning.

För inkommande varuanmälan användes i detta fall bl. 306 J 2, som avlämnas i ett exemplar.

Om förtullningen å gränsstation av gods till gränsstationen loco åligger mottagaren, skall stationen uppföra godset å bl. 306 P.

Anm. Art. 71:6 innehåller bestämmelser för varor, som införas till Sverige och som skola betalas genom s. k. clearing.

Behandling av tullgods å bestämmelsestation.

**95:** 1. Tullgods, som med järnväg ankommit till sin bestämmelseort, skall, så snart förhållandena medgiva och senast inom utgången av nästföljande söckendag, av järnvägen överlämnas till tullkammaren å platsen.

Anm. Om kontroll vid lossning av tullgods ur samlastningsvagn, se art. 101, anm. 1. Överföringen av dylikt gods från järnvägsstationen till tullpackhuset skall vid behov ske under tullkontroll.

2. Styckegods, som icke omedelbart överlämnas till tullverket, skall uppläggas på särskild, helst avstängd plats i magasinet.

3. Då styckegods överlämnas till tullkammare, bör såväl järnvägs- som tulltjänsteman vara närvarande. Härvid skall godsets tillstånd noggrant undersökas, och anteckning göras om tilläventyrs förefintliga bristfälligheter.

4. Tullplomberade vagnar få, vare sig de innehålla stycke- eller vagnslastgods, under inga villkor öppnas av järnvägens personal, och lossningen av dylika vagnar får icke påbörjas, förrän tullkammaren därtill lämnat tillstånd.

5. Lossning och avprickning av hellastad, å införselorten icke tullkontrollerad styckegodsvagn, skall å vagnens bestämmelsestation ske i närvaro av järnvägstjänsteman, vilken i förekommande fall skall ändra eller fullständiga den förteckning, som åtföljt godset.

**96:** 1. Forsling av tullpliktigt **paket- och styckegods** mellan järnvägsstation och tullpackhus, som icke ombesörjes av godsemottagare eller tullpersonal, skall verkställas av järnvägens godsutkörare eller annan av distriktschef, trafikinspektör eller trafikföreståndare antagen entreprenör eller av järnvägens egen personal. Forslingen verkställes i samtliga fall på järnvägens ansvar. Forsling av tullgods mellan järnvägsstation och tullpackhus.

Anm. Expressgods förtullas i regel i samma ordning som resgods.

Därest tullpackhuset är beläget utanför bestämmelsestationens område, äger järnvägen uppbära ersättning för förslingen.

2. Forsling av tullpliktigt **vagnslastgods** skall jämväl utföras enligt förestående bestämmelser, såvida icke transporten inskränker sig till vagnarnas växling till hamn- eller sidospår eller till viss plats å bangården, i vilket fall inga andra avgifter skola debiteras än de, som fastställts för dylika växlingar.

**97:** 1. För att underrätta godsemottagaren om ankomsten av tullgods utfärdar bestämmelsestationen särskilda, endast för sådant gods avsedda notiser, bl. 351 B. Notis och kvitto å tullgods, som mottagaren förtullar.

2. När tullgods utlösts, tillställes mottagaren ett »Meddelande till tullanstalten», bl 306 C, vilket angiver, att varumottagaren äger att på tullkammaren i orten till tullklarering anmäla godset ifråga och att alla järnvägen tillkommande avgifter äro betalda.

Anm. Kungl. Generaltullstyrelsen har i fråga om expeditionen för tullgods vid Stockholms norra (= Stockholms tull) medgivit undantag från denna bestämmelse. Den på fraktsedeln som kvitto på fraktbetalningen åsatta bokstavsdatumstämpeln ersätter för denna expeditions del ovannämnda meddelande.

**98.** Därest tullgods, som ankommit till station med tullkammare **med** transitupplagsrätt[1]) och skall förtullas genom mottagarens försorg, icke utlöses inom 14 dagar efter ankomsten, skall stationen på fjortonde dagen på bl 306 J 2 i två exemplar **anmäla** det till uppläggning på transitupplag och senast påföljande dag **överflytta** det dit. Tidsfristen räknas från den dag, då godset överlämnades till tullkammaren, d. v. s. den dag, då för gränsstationernas del bantågsanmälan och, vad övriga stationer beträffar, gods eller förpassning överlämnats.

Förfaringssätt med outlöst, icke förtullat gods.

På transitupplag får godset sedan kvarligga intill ett år.

Om bevakningsavgift och bokföringspenningar hänvisas till art. 87.

**99:** 1. Om gods, som är förtullat på gränsstation genom järnvägens (SJ kommissionärs) försorg och som åtföljes av tullräkning, icke blivit inom **sex månader** efter ankomsten till bestämmelsestationen utlöst, skall det återsändas till den gränsstation, vid vilken förtullningen ägt rum. Godset skall härvid upptagas på expeditionssedel till gränsstationen (*icke* »gränsen») och frakt i vanlig ordning beräknas. På godset vilande kostnader (utom tullräkningens belopp) skola uppbördsredovisas i vanlig ordning. Förteckning över tullräkningar, bl 382 A, skall ofrankerad insändas med redovisningen till Kontrollkontoret med påteckning om anledningen till att den ej frankerats. Övriga kostnader upptagas som expeditionsutlägg på expeditionssedeln till gränsstationen med bifogande av fraktsedeln och eventuellt utfärdat kvitto, bl 362 A. Tullräkningen och kopian av tullsedeln jämte ett intyg[2]), som styrker, att godset från ankomsten till återsändningstillfället oavbrutet befunnit sig i järnvägens vård, översändes samtidigt med särskilt meddelande till gränsstationen. Den skriftväxling (anhållan om förfogande enligt Internationella fördragets angående godsbefordring på järnväg, art. 24), som förekommit med avsändningsstationen, skall ävenledes medsändas. Innan godset återsändes, bör frågan om nedsättning i eller befrielse från uppkomna vagns- och magasinspengar underställas trafikinspektörens (trafikföreståndarens) prövning.

Förfaringssätt med outlöst, av järnvägen förtullat gods

2. Gränsstationen skall fullgöra de skyldigheter beträffande godset, som åligga en bestämmelsestation, såsom att underrätta avsändaren om ifrågasatt försäljning o. d. Gränsstationen skall därefter, om förfogande alltjämt uteblir, inom ett år från förtullningsdagen räknat överlämna godset jämte i mom. 1 nämnda intyg till tullkammaren. Därvid skall på det av bestämmelsestationen underskrivna intyget tecknas en försäkran, att godset från återkomsten till överlämningstillfället oavbrutet befunnit sig i gränsstationens vård. Till Kontrollkontoret

[1]) Tullkamrarna i Ed, Charlottenberg och Storlien sakna transitupplagsrätt.

[2]) Detta intyg, som bör skrivas på halvark, formuleras sålunda:
..... kolli, märkta ....., som hitkommo från ..... den ..... och återsändes den ..... till ....., ha under uppehållet här oavbrutet befunnit sig i järnvägens vård, försäkras. ..... den ..... 19.....
Stationsdatumstämpel. Namn och befattning.

översändes samtidigt tullräkningen och kopian av tullsedeln jämte anmälan om förhållandet, så att SJ skall kunna återfå förskotterad tullavgift från tullverket.

3. För av tullräkning åtföljt gods, som på avsändarens begäran återsändes *från bestämmelsestationen* till avsändningsstationen eller vidaresändes till annan station i utlandet, utfärdas gränsenlista eller direkt lista, om stationen kan utfärda sådan. På godset vilande kostnader med undantag av tullbeloppet uppbördsredovisas (frankeras) i vanlig ordning samt upptages som förkostnad på den utfärdade listan. I mom 1 nämnda intyg bifogas transporthandlingarna i särskilt kuvert, adresserat till gränsstationen för att av denna överlämnas till tullkammaren.

Anmälan om återsändningen jämte tullräkningen och kopian av tullsedeln insändes samtidigt till Kontrollkontoret. Förteckningen över tullräkningar frankeras icke utan insändes ofrankerad med redovisningen till Kontrollkontoret med påteckning om anledningen till att den ej frankerats.

Vid utförsel av godset skall gränsstationen fullständiga den försäkran, som den ursprungliga bestämmelsestationen avgivit, med påteckning om, att godset utförts[1]). Nämnda försäkran skall därefter insändas till Kontrollkontoret.

I tillämpliga delar gälla föreskrifterna i detta moment även på gränsstation för gods, som återsänts dit enligt mom 1 ovan och därifrån återsändes till utlandet.

### f. Vad mellanstation har att iakttaga, då den förtullar genomgående gods från utlandet.

Förtullning på mellanstation. Beräkning av vagnspengar och växlingsavgift.

**100:** 1. Därest gods enligt avsändarens i fraktsedeln meddelade föreskrift förtullas på station, belägen mellan gränsorten och den slutliga bestämmelsestationen, gälla härför i tillämpliga delar de för förtullning på gränsort meddelade föreskrifterna. Godset anmäles till förtullning, upptaget på bl 306 J 2 i ett exemplar.

2. Förtullas vagnslastsändning på mellanstation, skola vagnspengar uttagas för hela den tid, som vagn uppehålles i och för förtullningen. Dessutom skall växlingsavgift uttagas enligt gällande bestämmelser.

## III. Transportbestämmelser för tullgods.

Räkning av kolliantal tullgods.

**101.** Så snart varuanmälan angiver kolliantal, skall järnvägen kontrollera detta antal. Se art. 10.

Anm. 1. Inrikes styckegods, som skall utföras med stöd av exportlicens och för vilket restitution ej ifrågasättes, må — därest godset skall befordras från endast en avsändare till en mottagare och särskild tulltjänsteman beordrats att i tullhamn bevaka godsets inlastning i järnvägsvagn — utan att varje kolli kvitteras, av tullanstalt mot kvitto överlämnas till vederbörande järnvägsstation såsom hel vagnslast, sedan vagnen vederbörligen plomberats. Räkning utföres i dylika fall icke av järnvägen.

Har godsets överlämnande till järnvägen skett på annan ort än slutliga utförselorten, må, för så vitt vagnen påsatta tullplomber befinnas vara obrutna, tullanstalten på sistnämnda ort medgiva, att godset utan vidare undersökning utföres ur riket.

---

[1]) Gränsstationens förklaring formuleras sålunda:

Ovannämnda ..... kolli, som av järnvägsstationen i ..... den ..... förtullats under inkommande nr ..... och som hitkommit med bantåg den ..... från ....., har av stationen i oförändrat skick för utförsel inlastats i vagn nr ..... och utgått den ..... 19....., försäkras.

Stationsdatumstämpel. Namn och befattning.

Anm. 2. Tullgods, som inlastas i samlastningsvagn, skall till kolliantal, märken och nummer eller adress kontrolleras av järnvägspersonal. För detta arbete jämte likartad kontroll vid lossningen på bestämmelsestationen skall erläggas 2:— kronor per begynnande 20-tal kolli, dock minst 12:— kronor per vagn. Denna avgift skall upptagas som extra avgift i fraktsedeln. Eljest beräknas ingen avgift för kontrollen över tullgods.

Över tullgods, som inlastas i samlastningsvagnar, som nedan angivna speditionsfirmor och biltrafikföretag inlämna till befordring på nedan angivna stationer, skall ingen kontroll utövas av järnvägspersonalen vare sig på avsändnings- eller bestämmelsestationen. Järnvägsstyrelsen har nämligen genom särskilda överenskommelser med nämnda firmor uppdragit åt dem att ansvara för och på SJ vägnar lämna tullanstalten vid avsändningsstationen kvitto på i deras samlastningsvagnar inlastat tullgods. Kontrollen över tullgods i dessa samlastningsvagnar påvilar således nämnda firmor såväl på avsändnings- som på bestämmelsestationen. Den i föregående stycke nämnda avgiften till järnvägen kommer alltså icke i fråga.

Ifrågavarande firmor och lastningsstationer äro följande:

Emil R. Boman AB: samlastningsvagnar, som inlämnas till befordring i Stockholm stadsgården;

A.-B. Svenska Godscentraler: samlastningsvagnar, som inlämnas till befordring i Borås, Eskilstuna, Gävle, Göteborg, Halmstad, Hälsingborg, Jönköping, Kalmar, Karlstad, Kristianstad, Linköping, Malmö, Motala, Norrköping, Nyköping, Oskarshamn, Stockholm, Trelleborg, Uppsala, Västervik, Västerås, Örebro och Östersund;

A.-B. Godstrafik & Bilspedition, Göteborg, och dess avdelningskontor Borås Bilspedition A.-B. i Borås, Eskilstuna Bilspedition A.-B. i Eskilstuna, Bilspedition i Göteborg A.-B., Hallands Bilspedition A.-B. i Halmstad, Jönköpings Bilspedition A.-B. i Jönköping, Karlstads Bilspedition A.-B. i Karlstad, Kristianstads Bilspedition A.-B. i Kristianstad, Linköpings Godstrafik & Bilspedition A.-B. i Linköping, Malmö Bilspedition A.-B. i Malmö, Norrköpings Bilspedition A.-B. i Norrköping, Stockholms Bilspedition A.-B. i Stockholm, Sundsvalls Bilspedition A.-B. i Sundsvall, Örebro Bilspedition A.-B. i Örebro, samlastningsvagnar, som inlämnas till befordring i Borås, Eskilstuna, Göteborg, Halmstad, Jönköping, Karlstad, Kristianstad, Linköping, Malmö, Norrköping, Stockholm, Sundsvall och Örebro.

Stockholm—Westerås—Bergslagens Transport Aktiebolag: samlastningsvagnar, som inlämnas till befordring i Köping och Västerås.

I fråga om sändningar från **Stockholms Frihamn** utövas kontrollen på tullgods i samlastningsvagnar på avsändningsstationen av Stockholms Frihamnsaktiebolag; bestämmelsestationen skall dock som eljest kontrollera godset. För dylik kontroll, som utövas allenast på bestämmelsestationen, skall kontrollavgiften utgå med 0,50 kronor per begynnande 20-tal kolli, dock minst 3:— kronor per vagn.

Anm. 3. Om på avsändarens begäran dessutom kolliantalet av allt i vagnen inlastat gods, som icke är tullgods, fastställes av järnvägen, utgår avgift enligt Gtax för detta arbete.

**102:** 1. Styckegodssändning av tullgods, som förpassas till ort inom eller utom tullområdet, skall uppföras på särskild transporthandling. Transporthandlingar för tullgods.

2. Transporthandling på tullgods skall förses med tydlig påskrift eller stämpel »Tullgods».

Anm. Transporthandling till vagn, vari samlastats tullgods och annat gods, förses med påteckning: »Tullgods 00 kolli».

3. Transporthandling å restitutionsgods skall förses med tydlig påskrift »Restitutionsgods».

4. Varuanmälan skall fästas vid transporthandlingen medelst knappnål.

**103:** 1. Då tullgods i vagnslast mottages till befordring över svenska järnvägar med olika spårvidd och överföringen icke sker medelst s. k. vagntransportör, skall avsändarens uppmärksamhet fästas på, att han hos tullmyndighet måste begära tullbevakning att närvara, då godset omlastas.

Tullgods i vagnslast vid transport över järnvägar med olika spårvidd.

Anm. För att i dylikt fall undvika tullbevakningskostnader må, om varje i vagnslasten ingående kolli lämpligen kan märkas och från tullverkets sida hinder härför ej möter, sändningen förpassas med angivande av antalet kolli. Härvid anbringas icke tullplomber å vagnen, varför hinder icke möter att omlasta godset å mellanstation utan tullbevakning.

2. Kan i angivet fall vagnslastgods framföras utan omlastning över annan väg än den ordinarie samtrafiksvägen, skall avsändaren underrättas därom och, för så vitt han önskar, att godset sändes över förstnämnda väg, anmodas att i fraktsedeln göra anhållan därom.

**104.** Tullgods, som är adresserat till station, dit samtrafiksvägen leder över sjön Vättern, skall befordras över enbart järnväg mot den avgift och över den väg, som i tillämpliga vägföreskrifter finnes angiven för sådant fall.

Förbud att sända tullgods över sjön Vättern.

**105:** 1 a) För att utvisa, att gods har egenskapen av tullgods, skall varje kolli **styckegods** eller **samlastningsgods** i omedelbar närhet av adressen förses med en lapp »Oförtullat» enligt bl nr 325 S (se bil. D) och

Märkning av tullgods.

varje **vagn**, som transitförsändes som **ett** kolli eller som med bantåg framföres från gränsort till gränsort för utförsel utan att tullverkets förpassning föreligger (se art. 92: 1), i omedelbar närhet av vagnskorten förses med ett anslag »Oförtullat» enligt bl nr 325 T (se bil. D).

Anm. Vagnskorten till vagn, vari samlastats tullgods och annat gods, skall dessutom förses med påskrift: »Tullgods 00 kolli».

Vagnar av sistnämnda två slag — från gränsort till gränsort för utförsel och samlastningsvagn, som innehåller tullgods — skola därjämte förses med järnvägens plomber.

b) Lappen »Oförtullat» behöver dock icke anbringas å sådant **stycke-** eller **samlastningsgods**, å vilket tullverket genom plomb, sigill. stämpel eller annat märke utmärkt godsets egenskap av tullgods.

c) Lappen behöver icke heller anbringas å stycke- eller samlastningsgods, som befordras i vagn, vilken transitförsändes som **ett** kolli.

2 a) Styckegods, som skall tullklareras å annan station än den i fraktsedeln angivna bestämmelsestationen, skall i adressens omedelbara närhet förses med en lapp »Tullklarering i ..... » enligt bl nr 325 U (se bil. D). Å lappen skall namnet å tullklareringsstationen tydligt ifyllas med blåpenna och överflödiga ord överstrykas.

b) För vagnslastgods användes i sådant fall ett vagnskort »Tullklarering i .....» enligt bl nr 325 V (se bil. D), som, vederbörligen ifyllt, insättes i vagnskorthållarna ovanpå vagnskorten.

För att fästa gränsstationens uppmärksamhet på sådant restitutionsgods, som skall slutligt kontrollbehandlas av tullanstalten i gränsorten, skall godset således märkas, som om det vore tullgods. (Jfr art. 90, mom. 1.) Å bl nr 325 U och V skrives gränsstationens namn.

**106:** 1. Slutna vagnar, som inkomma från utlandet med last och äro olåsta, skola å gränsstationen låsas eller, om vagnarna sakna lås, förses med järnvägens plombering enligt föreskrifterna i art. 21.

Låsning och plombering av vagn.

2. Samlastningsvagn, som innehåller tullgods, skall omedelbart efter fullbordad lastning låsas och plomberas av järnvägen.

3. Tullpersonalen får icke plombera järnvägsvagn, förrän vagnen blivit låst eller plomberad med järnvägens plomber enligt bestämmelserna i mom. 1.

Tillvägagångssätt, då plombering rubbats eller brutits.

**107:** 1 a) Upptäckes under transporten, att plombering är bruten eller på annat sätt felaktig å vagn, som är försedd med anslaget »Ofördtullat», skall vagnen noggrant besiktigas och ny plombering (stationsplomb) anbringas. Sker upptäckten, medan vagnen befinner sig i tåg, skall — såvida konduktörspersonal tjänstgör å tåget — såväl tåg- som stationstjänsteman närvara vid besiktningen.

b) Skriftlig redogörelse skall upprättas över förhållandet och över iakttagelserna vid besiktningen. Av nämnda redogörelse skall ett exemplar biläggas transporthandlingarna eller, om dylika icke medfölja godset, direkt översändas till bestämmelsestationen, ett exemplar tillställas trafikinspektören (trafikföreståndaren) och, därest plomberingen varit åsatt av tullverket, ett exemplar tillställas jämväl tullkammaren i bestämmelseorten.

c) Sådan inventering, som föreskrives i art. 45: 3 för de fall, när av järnvägen anbragt plombering brutits, får icke äga rum, när den brutna plomberingen varit anbragt av tullverket.

2. Därest tullgods — stycke- eller vagnslastgods — vid ankomsten till bestämmelsestationen icke har den i varuanmälan angivna plomberingen i orubbat skick, skall tullkammaren å platsen ofördröjligen underrättas därom. Likaså skall tullkammaren underrättas, därest av medföljande redogörelse enligt mom. 1 b framgår, att tullplombering ersatts med järnvägsplombering.

Ändrat förfogande.

**108:** 1. Föreskriver avsändare av tullgods, att det skall återlämnas på avsändningsstationen eller utlämnas å annan station än den å fraktsedeln angivna bestämmelsestationen eller återsändas till avsändningsorten, och kan förfogandet efterkommas, skall den station, som utför förfogandet, därom underrätta avsändningsstationen (för sändningar från utlandet gränsstationen). Nämnda station skall då i samråd med ortens tullanstalt vidtaga i tullhänseende nödiga åtgärder.

Anm. Om förfogandet innebär, att godset skall utlämnas på ort i Sverige, som icke är nämnd i art. 84, skall godset sändas för förtullning till den bland de i art. 84 nämnda orterna, där förtullningen bäst synes kunna försiggå. Både den sålunda utvalda förtullningsstationen och avsändningsstationen (gränsstationen) skola underrättas. Godset skall märkas såsom det föreskrives i art. 105: 2.

2. Har godset redan kommit fram till bestämmelsestationen och överlämnats till tullanstalten, skall dock nämnda station själv låta tullklarera godset; i så fall skall icke avsändnings- (gräns-)stationen underrättas.

3. Anståndspenningar och andra kostnader, som uppkomma i samband med att ändrat förfogande utföres, skola påläggas godset.

Omlastning av tullgods.

**109:** 1. Om kolliantalet angivits i varuanmälan och **varje kolli** märkts enligt art. 105: 1, får tullgods omlastas utan tullbevakning. (Det befordras då i vagn, som icke plomberats genom tullverkets försorg. Se art. 103: 1 anm.) Vid omlastning av dylikt gods skall noggrant tillses, att tilläventyrs förefintlig tullplombering icke rubbas.

2. Därest gods i **tullplomberad vagn** av en eller annan orsak, t. ex. varmgång, icke kan framföras till bestämmelsestationen utan omlastning, skall omlastningen utföras under tullbevakning. Stationen skall

för den skull ofördröjligen anmäla förhållandet till trafikinspektören (trafikföreståndaren), vilken hos lämplig tullkammare anhåller om tullbevakning.

Liknande åtgärd erfordras däremot **icke** för vagn från gränsstation till gränsstation, vilken är försedd enbart med **järnvägens** plomber.

**110—113.** (Reservnr.)

## IV. Saknat, övertaligt eller skadat tullgods. Försäljning eller förstöring av tullgods.

**114:** 1. Om tullgods saknas eller befinnes övertaligt eller skadat, förfares enligt bestämmelserna i Godsregleringsföreskrifter (särtryck nr 175). Saknat, övertaligt eller skadat tullgods.

2. Vid försäljning av tullgods skall förfaras enligt bestämmelserna i Godsregleringsföreskrifter (särtryck nr 175). Försäljning eller förstöring av tullgods.

Befinnes outlöst, av järnvägen förtullat gods redan vara så fördärvat, att det icke kan försäljas, skall det oskadliggöras under tullbevakning, på det att järnvägen må återfå förskotterat tullbelopp. Godset bör för den skull antingen sändas utan fraktberäkning till närmaste station med tullkammare (dock utan att annan järnväg beröres) och där överlämnas till tullkammaren eller också bör, om järnvägens självkostnader därigenom anses bliva mindre, vilket trafikinspektören (trafikföreståndaren) har att avgöra, tulltjänsteman tillkallas från närmaste tullkammare. Ursprungliga bestämmelsestationen skall därefter anmäla förhållandet direkt till Kungl. Styrelsens Reklamationskontor (från enskild järnvägsstation till trafikföreståndaren) i och för reglering av utestående belopp.

## V. Varustatistik.

**115.** Vid förtullning av gods, vare sig denna äger rum å gränsort eller å annan ort med tullkammare, skola uppgifter för statistiskt ändamål lämnas Varustatistik vid införsel.

a) om det land, varifrån godset blivit inköpt eller för försäljning eller i annat syfte direkt eller över annat land avsänt till Sverige (inköpsland),

b) om det land, i vilket varan blivit tillverkad eller frambragt (ursprungsland) och

c) om det värde, som varan oförtullad äger vid rikets gräns (statistiskt värde), då statistisk varuförteckning (särtryck nr 121) så föreskriver.

Ingå i en sändning godsslag, som äro hänförliga till olika statistiska nummer, skall värde uppgivas för varje särskilt nummer.

Uppgifterna lämnas å varuanmälan till förtullning.

Anm. Om införseldeklaration, se art. 71: 6 och SJ cirkulär.

**116.** När gods genom järnvägens försorg förtullas och järnvägen således har att meddela statistiska värdet, skall, då sagda värde bestämmes, förfaras så, att till inköpspriset eller, om faktura icke utställts, marknadspriset å avsändningsorten läggas frakten till gränsorten, kända försäkringspremier och andra kostnader till denna ort. Är godset härvid direkt fraktberäknat från ort i utlandet till slutliga bestämmelseorten, skall frakten till gränsorten utrönas på det sätt, att från hela fraktkostnaden drages kostnaden för godsets transport från gränsorten till bestämmelseorten, beräknad enligt den **för inrikes trafik** i allmänhet gällande frakten. Beräkning av statistiskt värde vid införsel.

Anstånd med uppgift för statistiskt ändamål vid införsel.

**117:** 1. Är värdet eller annan statistisk uppgift för införd vara icke bekant, då förtullning äger rum å gränsstation, äger **gränsstationen** medgiva anstånd med uppgift för statistiskt ändamål, varom anteckning göres i varuanmälan till förtullning. Godslistan skall i sådant fall förses med följande stämplade anmärkning: »Felande uppgift för statistiskt ändamål $\left(\frac{\text{inköps- o. ursprungsland}}{\text{värde}}\right)$ skall avfordras emottagaren, innan gods utlämnas, dock medgives, i fall av behov, anstånd härmed högst intill 8 dagar efter godsets ankomst. Jfr GTF del I artikel 117». Finnas flera expeditioner å godslistan, skall vid de expeditioner, för vilka uppgifter för statistiskt ändamål skola inhämtas, invid godsbeskrivningen utsättas ett tecken (x), som hänvisar till ett motsvarande tecken vid stämpeln.

Det åligger därefter bestämmelsestationen att, då godset utlämnas, anmoda mottagaren att lämna felande uppgift för statistiskt ändamål. Härvid användes bl nr 388 K 2, varvid ett exemplar lämpligen vid kontrollräkningen bör biläggas fraktsedeln och tillställas mottagaren, när notisen utsändes. Är mottagaren icke i tillfälle att genast lämna värdeuppgift, äger han att, i fall av behov, åtnjuta av gränsstationen medgivet anstånd. För emottagaren skall därvid framhållas påföljd, som inträder, om uppgift icke lämnas inom utsatt tid (Tullstadgans § 228). Å notis eller godskvitto göres anteckning om det lämnade anståndet och om dag, från vilken det räknas. Anteckningen bestyrkes med stationsdatumstämpel och tjänstemannens namnunderskrift.

Erhållen uppgift eller underrättelse, att uppgift icke erhållits inom anståndstiden, skall med järnvägsposten översändas till gränsstationen, som vidarebefordrar handlingen till tullkammaren i gränsorten. Å uppgiften eller meddelandet skola mottagarens namn och godsets märke angivas, för att tullkammaren må bliva i tillfälle att med säkerhet fastställa vilken sändning, uppgiften eller meddelandet avser.

Anm. Det inträffar ofta, att den statistiska uppgiften sändes fel, när godset forslas över Kornsjö—Ed. Uppgiften skall i dylikt fall — liksom annars — sändas till den **svenska** gränstullstationen, d. v. s. till **Ed.**

2. Är värdet eller annan uppgift för statistiskt ändamål icke bekant, då förtullning genom järnvägens försorg äger rum å annan station än gränsstation, skall mottagaren, då han utkvitterar godset, avfordras uppgift eller, vid behov, lämnas anstånd intill högst 8 dagar. I övrigt gäller vad i mom. 1 föreskrivits med det undantag, att uppgiften eller meddelande om utebliven uppgift skall överlämnas till tullkammaren på platsen.

Varustatistik vid utförsel.

**118:** 1. Då vanligt exportgods (= exportgods, för vilket särskilda bestämmelser icke gälla) inlämnas å direkt fraktsedel till utlandet, skola uppgifter för statistiskt ändamål[1]) lämnas

a) om det land, dit godset blivit sålt eller är till försäljning eller i annat syfte bestämt (försäljningsland),

b) om det land, där godset är avsett att förbrukas eller nyttjas (förbrukningsland),

c) om varuslag och myckenhet enligt i statistisk varuförteckning (särtryck nr 121) angivna grunder och

d) om det värde, som varan äger vid rikets gräns (statistiskt värde).

Uppgifterna lämnas å utgående varuanmälan, bl nr 388 K, i ett exemplar, som varuavsändaren själv skall ifylla. Det åligger emellertid

[1]) För tullförpassat gods erfordras för utförseln inga statistiska uppgifter.

avsändningsstationen att tillse, att varuanmälan innehåller benämningar endast å svenska språket och i övrigt upptager alla ifrågakommande uppgifter. Om tiden det medgiver, bör dock avsändningsstationen tillse, att Tullstadgans och Tullordningens hithörande föreskrifter äro iakttagna.

Utgående varuanmälan skall åtfölja godset till utförselorten och där, försedd med gränsstationens datumstämpel, överlämnas till tullkammaren. Det bör uppmärksammas, att denna bestämmelse gäller även för vanligt exportgods, som på svensk fraktsedel försändes till frihamn inom riket.

Anm. Genom kungörelse den 24 februari 1922 har Kungl. Maj:t bl. a. förordnat, att kontrollbehandling av annat till utförsel ämnat gods än resgods må kunna efter vederbörande tullförvaltnings beprövande bortfalla, under villkor att varuägaren avgiver skriftlig försäkran på tro och heder, att den till export angivna sändningen ej innehåller andra varor än varuanmälan upptager, och att denna försäkran är bestyrkt av två trovärdiga personer, vilka jämväl intyga, att de närvarit vid godsets inpackning; och

att kontrollbehandlingen i fall, då försäkran ej avgivits, må kunna verkställas på det sätt, att endast något eller några av de i en sändning ingående kollin öppnas och undersökas.

I anledning härav skola stationerna, när gods till utlandet inlämnas, fästa avsändarens uppmärksamhet på att lättnad i exportbesiktningen kan ernås, om försäkran och bestyrkande lämnas på sätt ovan finnes närmare utvecklat. Stationerna böra således verka för att varuanmälningarna i största möjliga utsträckning bliva försedda med avsändarens bestyrkta försäkran.

2. Skulle i särskilt fall varuanmälan vara ofullständigt ifylld **i vad den avser uppgift för statistiskt ändamål** (övrig del av varuanmälan måste vara ifylld, om godset skall kunna mottagas till befordring) och fullständiga uppgifter icke omedelbart kunna erhållas, må **avsändningsstationen** lämna avsändaren anstånd med att lämna felande uppgift för statistiskt ändamål intill högst 8 dagar. För avsändaren skall därvid framhållas påföljd, som inträder, om uppgift icke lämnas inom utsatt tid (Tullstadgans § 228). För denna efter godsets avsändning inlämnade statistiska uppgift användes bl nr 388 K 2.

Om lämnat anstånd enligt förestående skall anteckning göras å utgående varuanmälan, därvid angives dag, från vilken anståndet räknas. Anteckningen bestyrkes med stationsdatumstämpel och tjänstemannens namnunderskrift. Om meddelat anstånd skall avsändningsstationen göra lämplig minnesanteckning.

Erhållen uppgift för statistiskt ändamål skall, då den mottages, stämplas med stationsdatumstämpel och därefter omedelbart översändas till gränsstationen, som vidarebefordrar den till tullkammaren. Erhålles icke uppgift inom anståndstiden, avlåtes meddelande härom till gränsstationen, som vidarebefordrar handlingen till tullkammaren i gränsorten.

Anm. Om utförseldeklaration, se SJ cirkulär.

## VI. Utländsk järnvägsmateriel

**119:** 1. Över utländsk järnvägsmateriel, som i trafik inkommer med järnväg eller tågfärja, får järnvägen tullfritt förfoga, och tullanmälning ifrågakommer icke. Järnvägsstationen i införselorten, som enligt Tullstadgans § 148 är att anse som varuhavare, skall dock till tullverket erlägga belöpande tull för den del av materielen, som icke ur riket åter utföres inom en tid av nittio dagar efter införseln, eller inom den längre tid, Generaltullstyrelsen i särskilt fall kan bestämma. Utländsk järnvägsmateriel.

Anm. Dessa föreskrifter gälla även järnväg tillhöriga godsbehållare (containers).

2. När utländsk järnvägsmateriel förhyres för användning i Sverige, meddelas för varje särskilt fall föreskrifter om åtgärder för befrielse från tullavgift i skrivelse till berörda tjänsteställen. (Jämför Tillämpningsföreskrifter till tulltaxeförordningen och tulltaxan, § 75.[1])

[1]) Tilldelas icke stationerna.

# Utdrag
ur
# Tullstadga; [1])

*given Stockholms slott den 7 oktober 1927.*

## 1 KAP.

### Inledande bestämmelser.

— — — — — — — — — — — — — — — — — — — — — — — — — —

2 §.

Tullverkets uppgifter.

Tullverket uppbär tull och vissa andra å varor lagda allmänna avgifter, vilka upptagas vid trafik till riket, ävensom vissa sjöfartsavgifter samt utövar inom tullområdet den uppsikt å trafiken, som erfordras för behörigt uttagande av dessa avgifter. Tullverket fullgör ock inom tullområdet i viss omfattning den uppsikt, som påkallas av stadgade begränsningar i rätten till varuförsel till eller från riket eller mellan orter inom riket.

— — — — — — — — — — — — — — — — — — — — — — — — — —

4 §.

Tullanstalter.

För expediering i tullhänseende av trafiken äro å vissa orter under generaltullstyrelsen lydande *tullanstalter* anordnade.

Tullanstalt benämnes alltefter dess organisation och omfattningen av densamma tillagd befogenhet *centraltullkammare*, *tullkammare* — — —.

— — — — — — — — — — — — — — — — — — — — — — — — — —

8 §.

Beteckningar.

I denna stadga förstås med

— — — — — — — — — — — — — — — — — — — — — — — — — —

*befälhavare:* den som å — — — —, bantåg — — — — har överinseendet under dess färd;

— — — — — — — — — — — — — — — — — — — — — — — — — —

*utrikes gods:* till tullområdet inkommet gods, som är oförtullat;

*inrikes gods:* inhemskt eller inom tullområdet förtullat gods, som icke för utförsel lämnat tullområdet;

— — — — — — — — — — — — — — — — — — — — — — — — — —

*allmänt lossnings- eller lastningsställe:* till tullplats hörande allmän kaj med kajplan ävensom annat allmänt område, beläget omedelbart intill tullhusbyggnad eller avskilt för lufttrafikens betjänande, samt till tullplats hörande hamnbangård och å tullplats vid rikets landgräns belägen bangård;

*allmänt upplagsställe:* allmänt lossnings- eller lastningsställe samt allmän tullklareringslokal;

*allmän tullklareringslokal:* till tullanstalts förfogande upplåten lokal, avsedd för expediering av transportmedel eller tullgods eller för förvaring av tullgods i allmänhet; samt

*allmänt tullklareringsområde:* till allmän tullklareringslokal ej hänförligt, av generaltullstyrelsen till omfattningen bestämt område, inom vilket expediering av tullgods allmänt försiggår.

[1]) Svensk författningssamling 1927, Nr 391.

## 2 KAP.

### Om tullkontrollen.

#### 1. Tullkontrollens omfattning.

— — — — — — — — — — — — — — — — — — — — — — — — —

10 §.

Utrikes gods.

Utrikes gods skall, då det befinner sig inom tullområdet, vara ställt under tullkontroll till förhindrande av att det utan tullbeskattning eller eljest obehörigen utkommer i den fria rörelsen.

— — — — — — — — — — — — — — — — — — — — — — — — —

11 §.

Inrikes gods.

Inrikes gods skall, då det försändes från tullområdet, vara underkastat tullkontroll till förhindrande av att obehörig utförsel sker, såvida särskilt förbehåll gäller för dess utförsel eller godset försändes från ort, varifrån utförsel av någon vara är förbjuden.

— — — — — — — — — — — — — — — — — — — — — — — — —

12 §.

Restitutionsgods.

Gods, för vilket ifrågasättes restitution av eller befrielse från tull eller annan allmän avgift *(restitutionsgods)*, skall, då det utföres från tullområdet, vara underkastat enahanda tullkontroll, som i denna stadga är föreskriven för utrikes gods, i den mån ej annorlunda är särskilt bestämt i författning, vari rätt till restitution finnes fastställd, eller i särskilt medgivande, som med stöd därav blivit lämnat.

13 §.

Ansvaret för tullkontrollen å gods.

Tullverket åligger att svara för tullkontrollen å såväl utrikes gods som inrikes gods, dock skall ansvaret, medan gods är under befordran inom tullområdet, åvila — — — — — vederbörande järnväg, då godset utföres med bantåg.

— — — — —. För gods, som utföres med — — — — — bantåg, skall ansvaret övergå från tullverket till — — — — — järnväg vid den tidpunkt, då godset av tullanstalt överlämnas till — — — — — järnvägsstation.

14 §.

Tullkontrollens upphörande.

Tullkontrollen å utrikes gods, som utföres från tullområdet — — — — —, skall upphöra, då det transportmedel, vari godset befinner sig, avgår från ort, som före lämnandet av tullområdet sist besökes.

— — — — — — — — — — — — — — — — — — — — — — — — —

#### 2. Tullkontrollens utövande.

— — — — — — — — — — — — — — — — — — — — — — — — —

17 §.

Vidtagande av säkerhetsåtgärder.

Till betryggande av tullkontrollen är tullverket berättigat:

att å transportmedel anordna tullbevakning;

att, där det ej kan befaras medföra skada, tillåsa eller med plomb eller sigill förse tillgång till lastrum eller annat förvaringsställe för gods;

att på dylikt sätt tillsluta varukolli;

att anbringa särskilt igenkänningsmärke på varukolli; samt

att, i den mån det icke föranleder väsentligt hinder för trafiken, å

allmänt lossnings- eller lastningsställe företaga den tillfälliga avstängning, som må anses nödig.

I enahanda syfte äro järnväg — — — — — berättigade att vid utövande av tullkontroll å gods, som omhänderhaves av järnvägen — — — — —, förse godset med plomb, sigill eller igenkänningsmärke.

18 §.

Säkerhetsåtgärdernas beskaffenhet i vissa fall.

Till betryggande av tullkontrollen skall

— — — — — — — — — — — — — — — — — — — — — — — — —

tullgods, som försändes under tullanstalts förpassning utan att tullbevakning medföljer, vara försett med tullanstaltens plomb, sigill, stämpel eller annat märke, utvisande godsets egenskap i tullhänseende, eller ock befordras i särskilt, av tullanstalten tillåst, plomberat eller förseglat utrymme;

tullgods, som med bantåg utföres från tullområdet utan tullanstalts förpassning, hava av järnvägsstation åsatt beteckning, angivande att godset utgör tullgods, eller ock befordras i sluten eller eljest betryggande täckt vagn, försedd med sådan beteckning;

— — — — — — — — — — — — — — — — — — — — — — — — —

frakthandling — — — — för tullgods, som med bantåg — — — — försändes under tullanstalts förpassning eller utföres från tullområdet utan sådan förpassning, hava av järnvägsstation — — — — anbragt etikett, stämpel eller anteckning, utvisande godsets egenskap i tullhänseende.

— — — — — — — — — — — — — — — — — — — — — — — — —

20 §.

Hejdande av transportmedel.

Tulltjänsteman äger, därest tjänstgöringen sådant påkallar, — — — — — — uppehålla bantåg å järnvägsstation inom tullområdet, så länge sådant oundgängligen erfordras för utövande av tullkontroll därå.

— — — — — — — — — — — — — — — — — — — — — — — — —

22 §.

Visitation.

Tulltjänsteman äger verkställa av omständigheterna föranledd visitation av transportmedel, inkommande till eller avgående från tullområdet, ävensom med transportmedlet vidtaga för ändamålet nödiga åtgärder, dock ej sådana, som uppenbarligen kunna medföra rättsförlust för transportmedlets ägare eller för varuhavare eller som skäligen kunna antagas medföra våda för transportmedlet eller vad däri föres.

— — — — — — — — — — — — — — — — — — — — — — — — —

24 §.

Bistånd av enskilda.

Tulltjänsteman är berättigad att för påstigning å och lämnande av transportmedel samt för övriga åtgöranden därå erhålla bistånd av å transportmedlet anställda personer efter hänvändelse, där så lämpligen kan ske, till befälhavaren — — — —.

Tulltjänsteman må vid tjänstgöring å transportmedel uppehålla sig varhelst hans tjänstgöring det påkallar.

— — — — — — — — — — — — — — — — — — — — — — — — —

29 §.

Tullkontroll genom järnvägstjänsteman.

Järnvägstjänsteman, som tjänstgör å bantåg eller järnvägsstation, har att, när tulltjänsteman ej är tillstädes, å bantåg, underkastat tullkontroll, utöva den tillsyn till bevakande av tullverkets intressen, som är möjlig utan eftersättande av järnvägstjänsten.

— — — — — — — — — — — — — — — — — — — — — — — — —

## 3 KAP.

## Om ordningen för utrikes- och inrikestrafiken.

### 1. Trafikens bedrivande.

#### a) Sjötrafik.

— — — — — — — — — — — — — — — — — — — — — — — — —

38 §.

Tullklarering vid ankomst i utrikestrafik.

Befälhavare å fartyg, som inkommer till tullområdet och är bestämt till ort inom detsamma, är skyldig att för tullklarering anmäla sig hos tullanstalten i bestämmelseorten.

— — — — — — — — — — — — — — — — — — — — — — — — —

43 §.

Lossning å ankomstort vid utrikestrafik.

Bantåg, som finnes å färja, må föras i land, så snart färjan lagt till.

— — — — — — — — — — — — — — — — — — — — — — — — —

#### b) Landtrafik.

— — — — — — — — — — — — — — — — — — — — — — — — —

67 §.

Förvaringsställen å inkommande bantåg.

I bantåg, som direkt eller å färja inkommer till tullområdet, må gods icke föras annorstädes än i godsvagn eller resgodsvagn.

Effekter, som å bantåg tjänstgörande person medtager för tågets skötsel eller eljest för användning i tjänsten, må dock förvaras å annan plats. — — — — —

68 §.

Uppehåll under inresa.

Befälhavare å bantåg — — — — —, som inkommer till tullområdet, — — — — — må icke göra onödigt uppehåll under färden.

— — — — — — — — — — — — — — — — — — — — — — — — —

70 §.

Lossning eller lastning under inresa.

Innan till tullområdet inkommande bantåg — — — — avslutat sin resa, må gods icke lossas ur eller lastas i transportmedlet.

— — — — — — — — — — — — — — — — — — — — — — — — —

71 §.

Ankomstort vid utrikestrafik.

Förare å fordon, som inkommer till tullområdet, — — — — — må icke för lossning eller lastning eller i annat syfte besöka annan ort än tullplats. Vad nu är sagt skall ock gälla befälhavare å bantåg, såvida ej beträffande resa å järnvägslinje, som saknar tullanstalt vid närmast gränsen belägen järnvägsstation, annorlunda överenskommits mellan generaltullstyrelsen och järnvägens styrelse.

På särskild framställning kan tillstånd erhållas att för ändamålet besöka ort, som ej är tullplats. Närmare föreskrifter härom meddelas av generaltullstyrelsen.

— — — — — — — — — — — — — — — — — — — — — — — — —

73 §.

Tullklarering vid ankomst i utrikestrafik.

Befälhavare å bantåg — — — — —, som inkommer till tullområdet, — — — — — är skyldig att för tullklarering anmäla sig hos tullanstalten å första tullplats, som han har att passera, eller eljest å närmaste tullplats, dit transportmedlet och godset lättast kunna föras.

Är godset av tullmyndighet i främmande land förpassat till viss tullanstalt, skall anmälan göras hos denna tullanstalt.

74 §.

Till tullområdet inkommande bantåg — — — — — skall i tullhänseende anses hava avslutat sin resa, då det anländt till den tullplats, som efter inkommandet till tullområdet först besökes.

Avslutande av inresa.

75 §.

Då bantåg — — — — — inkommer till tullområdet från ort utom detsamma, skall transportmedlet, medan resan pågår, eller vid ankomsten till första tullplats underkastas undersökning av tullpersonal till utrönande, huruvida gods finnes förstucket eller undandolt *(invisitation)*.

Invisitation.

Invisitation må uppskjutas, om och i den mån sådant finnes erforderligt till undvikande av att medföljande resandes nattro störes.

— — — — — —

## 2. Anmälnings- och passhandlingar m. m.

### 116 §.

Anmälningshandlingar för transportmedel.

Den som till tullområdet förer transportmedel och enligt 38, 73 — — — — § skall hos tullanstalt anmäla sig för tullklarering, åligger att utan uppskov till tullanstalten för tullklarering avgiva skriftlig anmälan rörande transportmedlet och vad däri föres, — — — — —.

Anmälan, som i denna paragraf sägs, benämnes *fartygs-*, *bantågs-*, — — — — — *anmälan*, alltefter det slag av transportmedel eller det befordringssätt, som användes, och skall hava det närmare innehåll samt avlämnas i den ordning, som generaltullstyrelsen bestämmer.

### 117 §.

Passhandlingar.

— — — — — — — — — — — — — — — — — — — — — — — — — —

Den som — — — — — mellan orter inom tullområdet i inrikestrafik med — — — bantåg — — — — — forslar tullgods och — — — — enligt — — — 85 — — — § skall anmäla sig för tullklarering, skall medföra och förete tullanstalts särskilda *förpassning* å godset. Sådan förpassning skall ock medföras av den som från tullområdet med bantåg forslar tullgods. — — — — — Förpassning erfordras dock icke å gods, som inkommit med bantåg för att såsom utrikes gods med bantåg befordras vidare till ort utom tullområdet — — — — — och ej heller å gods, — — — — — som enligt 153 § återföres under järnvägs — — — — — kontroll.

— — — — — — — — — — — — — — — — — — — — — — — — — —

### 119 §.

Anmälningshandlingar för gods.

Den som mottager från ort utom eller inom tullområdet avsänt utrikes gods eller till ort utom eller inom tullområdet avsänder tullgods eller till ort utom tullområdet med fartyg — — — — — annorledes än med post avsänder annat gods än tullgods, är pliktig att till tullanstalt för tullklarering avgiva skriftlig anmälan rörande godset. — — — — — — Anmälan skall ske vare sig godset finnes i tullverkets omedelbara förvar eller å tullager, som i 144 § sägs.

Den som till ort utom tullområdet med bantåg — — — — avsänder annat gods än tullgods, är skyldig att hos järnvägsstationen — — — — i avsändningsorten avlämna för tullverket avsedd särskild anmälan rörande godset, vilken anmälan skall vidarebefordras till generaltullstyrelsen. — — — — —

Anmälan, som i denna paragraf sägs, benämnes *varuanmälan* och skall, utöver vad i 120 och 184—186 §§ sägs, hava det närmare innehåll samt avlämnas i den ordning, som generaltullstyrelsen bestämmer.

### 120 §.

Anmälan för tullklarering av inkommet gods.

Varuanmälan för tullklarering av gods, som inkommit till tullområdet, må, med iakttagande av vad i 157 § sägs, avlämnas närhelst varuhavaren vill få tullklareringen verkställd. I anmälan, som enligt 145 § föranleder tulltaxering, skall finnas angivet, huruvida varuhavaren önskar närvara vid tullklareringen eller om denna må företagas utan hinder av hans frånvaro.

— — — — — — — — — — — — — — — — — — — — — — — — — —

Innan inkommet gods anmälts till tullklarering, må det icke besiktigas i annat fall än då så är medgivet i lag eller allmän författning.

— — — — — — — — — — — — — — — — — — — — — — — — — —

## 4 KAP.

### Om tullklareringen av utrikes gods.

#### 1. Tullavgifternas påförande.

144 §.

Tullklareringssätt.

Gods, som införes till tullområdet för att därinom förbrukas eller nyttjas, är underkastat förtullning.

Förtullning skall äga rum, då godset införes. Upplägges godset å tullnederlag eller transitupplag *(tullager)*, skall förtullningen dock ske först då godset uttages därifrån. På tullager upplagt gods må utan att förtullning sker överlåtas, förpantas, förflyttas till tullager av samma slag å annan ort, utföras från tullområdet eller, där godset är upplagt å transitupplag, överföras till tullnederlag å samma ort.

Utan föregående förtullning eller uppläggning å tullager må gods, som införts till tullområdet, försändas till annan ort därinom eller till ort utom tullområdet *(transitering)*.

— — — — — — — — — — — — — — — — — — — — — — — — — — — — — —

145 §.

Avgiftsbestämning.

Tulltaxering skall äga rum, då gods förtullas i omedelbar anslutning till införseln *(direkt förtullning)*, upplägges å tullnederlag, förtullas från transitupplag eller överföres från transitupplag till tullnederlag. På tullnederlag upplagt gods skall, då det förtullas, vara underkastat förnyad tulltaxering, där sådant påkallas av ändring i tulltaxan eller annan författning eller i tillämpningen därav.

Tulltaxering skall verkställas med ledning av vad vid godsets undersökning blivit utrönt. Har gods förkommit, innan det blivit undersökt, skall tulltaxeringen förrättas med ledning av tillgänglig utredning. Kan tillräcklig utredning icke åstadkommas, skall tulltaxeringen utföras efter vad generaltullstyrelsen prövar skäligt.

I enlighet med tulltaxeringen skall beloppet av å godset belöpande tull och annan införselavgift uträknas och påföras vederbörande vid tiden för godsets förtullning. Å beloppet skall räkning utställas.

Vid förtullning skola, där ej annorlunda förordnas, de taxor och författningar tillämpas, som gälla den dag, från vilken anstånd med fullgörande av de med förtullningen sammanhängande förpliktelser mot tullverket skall enligt 168 eller 169 § beräknas.

146 §.

Befrielse från eller nedsättning i avgift.

Därest gods, som anmälts till direkt förtullning eller förtullning från transitupplag och underkastats tulltaxering, under tullkontroll återutföres, innan godset utlämnats från tullverket, må befrielse från därå belöpande obetald tull eller annan införselavgift åtnjutas *(returförtullning)*.

Överlåter någon till tullverket gods, som kvarligger i tullverkets omedelbara förvar eller å tullager, eller låter han under tullkontroll förstöra skadat eller förskämt dylikt gods, må enahanda befrielse erhållas.

Visas, att gods, som ej ställts till varuhavarens förfogande, genom olycka förstörts eller gått förlorat, må befrielse åtnjutas från tull och annan införselavgift, som uppbäres av tullverket. Finnes vid undersökning uppenbart, att godset minskats genom läckage eller genom avdunstning, torkning eller annat, som föranledes av godsets egen be-

skaffenhet, må dylik befrielse åtnjutas för vad som sålunda avgått. För flytande vara, som under minst nittio dagar, räknat från dag, som i 168 § a) sägs, förvarats å tullnederlag i träfat, skall, ändå att undersökning ej skett, avgiftsbefrielsen för läckage utgöra tre procent av avgiften.

Har gods, som kvarligger i tullverkets omedelbara förvar eller å tullager, förkommit utan varuhavarens vållande men föreligger icke omständighet, som medför befrielse från tull eller annan införselavgift, skall sådan avgift, ändå att den skall utgå för godset, likväl icke uttagas av varuhavaren.

Att nedsättning i den enligt tulltaxan belöpande tull må under vissa villkor tillgodonjutas för gods, som under transport till införselort genom tillfällighet lidit skada, därom är särskilt stadgat.

— — — — — — — — — — — — — — — — — — — — — —

148 §.

Förtullning av transportmedel i trafik.

Fartyg och järnvägsmateriel, som i trafik ingå till tullområdet, skola vara fritagna från förtullning, utom i fall då de förvärvas till Sverige från utlandet. I fråga om utländsk järnvägsmateriel, som sålunda fritagits från förtullning, åligger det dock järnvägsstationen i införselorten att såsom varuhavare till tullverket erlägga belöpande tull för den del av samma materiel, som icke åter utföres från tullområdet inom nittio dagar från det materielen dit ingått eller den längre tid, generaltullstyrelsen i särskilt fall äger bestämma.

— — — — — — — — — — — — — — — — — — — — — —

## 2. Tullavgifternas erläggande och godsets bortförande.

152 §.

Betalning före utlämning.

Gods, som förtullas, må icke från tullverket utbekommas förrän å godset belöpande tull och annan införselavgift, som tullverket uppbär, ävensom belopp, som på grund av föreskrift i 158 § belöper å godset, erlagts eller deponerats eller ock betryggande säkerhet därför ställts. — — — — —

För betalning av avgift, som av tullverket påföres för gods, vilket förkommit medan det omhänderhafts av järnväg — — — — — eller av befälhavare — — — — — ansvarar — — — — den som sålunda omhänderhaft godset. — — — — —

153 §.

Utlämning mot särskild förbindelse.

Gods, som järnvägsstation — — — — för annans räkning anmält till förtullning, må av tullverket utlämnas till järnvägen — — — — mot kvitto, innefattande jämväl åtagande av betalningsskyldighet för de å godset belöpande avgifter, som uppbäras av tullverket *(förbindelsekvitto)*.

Betalningsskyldigheten fullgöres enligt överenskommelse mellan generaltullstyrelsen och järnvägens styrelse — — — —.

Godset må av järnvägen — — — — kvarhållas, tills ägaren erlagt därå vilande avgifter, som påförts av tullverket. Erläggas icke avgifterna, skall generaltullstyrelsen till järnvägens — — — — styrelse — — — — återbetala vad enligt däremot svarande förbindelsekvitto erlagts, därest det visas, att godset i orubbat skick inom ett år från utlämnandet återställts till den tullanstalt, som verkställt förtullningen, eller, i fråga om till järnväg — — — — utlämnat gods, återutförts under järnvägens — — — — kontroll.

154 §.

Utlämning av tullfrankogods.

Har med bantåg befordrat gods, för vilket den utländska avsändaren enligt frakthandlingarna förbundit sig att vidkännas tull och annan

införselavgift *(tullfrankogods)*, till förtullning anmälts av annan varuhavare än järnvägsstation, må tullanstalten efter anhållan av järnvägsstationen på platsen utlämna godset till varuhavaren, ändå att avgifterna ej blivit erlagda.

Utlämnandet må likväl ske endast under förutsättning, att järnvägen förbundit sig att ansvara för avgifternas erläggande inom stadgad betalningstid.

Före utlämnandet skall belopp, som enligt 158 § påförts för godset, hava erlagts av varuhavaren.

155 §.

— — — —

159 §.

Särskilda regler om anståndspenningar.

Anståndspenningar vid uppskov med betalning och vid annat uppskov skola uttagas oberoende av varandra.

Anståndspenningar vid uppskov med betalning skola icke utgå, där avgiften kontant deponerats. Ej heller skola beträffande tullfrankogods, som på järnvägsstations anhållan utlämnats till varuhavaren, dylika anståndspenningar beräknas för tid efter utlämnandet. — — — — —

Anståndspenningar vid annat uppskov än med betalning må icke beräknas till högre belopp för dag och varupost än tio kronor eller beträffande skrymmande gods tjugo kronor. Med varupost skall därvid förstås varje varumängd, som särskilt upptagits å varuanmälan; dock skall, där varumängden är å fartygs-, bantågs-, — — — — — — anmälan eller å förpassning uppdelad, varje sålunda antecknad del anses såsom en varupost.

— — — — — — — — — — — — — — — — — — — — — — — — —

160 §.

Överskridande av anståndstid.

Har betalning av tull och annan införselavgift eller bortförande från allmänt upplagsställe av gods, som finnes under tullverkets tillsyn, eller intagning av gods i tullagerlokal eller transportmedel icke skett vid utgången av den för uppskov därmed stadgade tid, skall godset så snart ske kan genom tullanstaltens försorg försäljas å offentlig auktion *(tullauktion)*. Utgöres godset av vara, som enligt särskilt stadgande icke må sålunda försäljas, skall det behandlas på för dylikt fall föreskrivet sätt. Är godset skadat eller förskämt eller finner generaltullstyrelsen särskilda omständigheter eljest giva anledning därtill, må det i stället förstöras.

— — — — — — — — — — — — — — — — — — — — — — — — —

161 §.

Avisering vid överskridande av anståndstid.

Om tillämnad tullauktion eller annan motsvarande åtgärd vid överskridande av anståndstid skall tullanstalten meddela underrättelse till varuhavaren, där hans adress är känd. Meddelandet skall ske i skälig tid, innan tullauktionen utlyses eller däremot svarande förfarande vidtages.

För meddelandet kan tullanstalten efter eget val begagna sig av post, telefon, telegraf eller särskilt bud.

— — — — — — — — — — — — — — — — — — — — — — — — —

164 §.

Influtna försäljningsmedel.

Medel, vilka influtit genom sådan försäljning å tullauktion eller annan däremot svarande åtgärd, som avser uttagande av tull eller annan införselavgift eller bortförande av obehörigen kvarliggande gods, skola användas i första hand till täckande av tullverkets fordran med avseende å det försålda godset ävensom annan tullverkets fordran, för vilken godset må hava utgjort säkerhet, samt i andra hand till gäldande av ersättning för handräckningsbestyr med godset.

Uppkommer överskott, skall detta tillhandahållas varuhavaren, därest han inom ett år från dag, som i 168 § c) sägs, anmäler sig att lyfta beloppet, men eljest tillfalla kronan.

— — — — — — — — — — — — — — — — — — — — — — — — —

168 §.

Utgångspunkt för anståndstid.

Är i denna stadga viss tid utsatt för fullgörande av förpliktelse mot tullverket eller åtnjutande av rätt till förmån i tullhänseende beträffande till tullområdet inkommet gods och har icke tillika angivits utgångspunkten för beräknande av sådan tid, skall tiden räknas från den dag, då godset mottagits av tullanstalt, som omhänderhar detsamma. Mot-

tagandet skall anses hava skett, då tullanstalten erhållit fartygs-, bantågs-, — — — — — — anmälan, därå godset vid inkommandet varit uppfört, eller förpassning, som åtföljt godset.

Tid, som nu sagts, skall dock räknas

a) i fråga om förvaring å tullager: från den dag, då godset här i riket först anmälts till uppläggning å det slag av tullager, varå det förvaras;

b) vid uttagning från tullager: från den dag, då godset anmälts eller senast bort anmälas till sådan uttagning; samt

c) då försäljning ägt rum genom tullverkets försorg eller under dess kontroll: från den dag, då försäljningen ägt rum

169 §.

Vid bestämmande av utgångspunkten för tid, som i denna stadga utsatts för fullgörande av förpliktelse mot tullverket eller åtnjutande av rätt till förmån i tullhänseende beträffande till tullområdet inkommet gods, skall, utan hinder av vad i 168 § sägs, godset anses hava mottagits av den tullanstalt, som omhänderhar detsamma,

Dag, då i särskilda fall gods skall anses mottaget.

— — — — — — — — — — — — — — — — — — — — — — — — — — —

c) där godset, ehuru tullanstalts förpassning utfärdats för detsamma, ankommer till bestämmelseort utan att vara åtföljt av förpassningen: den dag, då godset ankommit;

d) där godset av järnväg — — — — — återställts till tullanstalt: den dag, då återställandet skett;

— — — — — — — — — — — — — — — — — — — — — — — — — — —

Har gods förkommit och av sådan anledning påförts tull eller annan införselavgift, skall vid beräknande av tid för avgiftens erläggande så anses som om godset mottagits av tullanstalten den dag, då anmaning om erläggandet avsänts.

## 5 KAP.

## Om tullagren.

170 §.

Gods må uppläggas å tullnederlag vare sig det utgöres av styckegods eller annat gods, dock endast om det är belagt med tull eller annan införselavgift. Å transitupplag må gods uppläggas endast om det utgöres av styckegods och det icke är uppenbart, att godset är tullfritt.

Huvudgrunder för tullager.

Gods skall förvaras å tullnederlag under såväl tullverkets som varuhavarens lås men å transitupplag under endast tullverkets lås. Förvaringstiden må icke överstiga vid förvaring å tullnederlag fem år och vid förvaring å transitupplag ett år från dag, som i 168 § a) sägs.

— — — — — — — — — — — — — — — — — — — — — — — — — — —

172 §.

— — — — — — — — — — — — — — — — — — — — — — — — — — —

Förfogande över gods före uppläggning å tullager.

Gods, som anmäles till uppläggning å transitupplag, skall därå intagas sådant det inkommit till tullområdet och utan att slutet kolli må öppnas.

173 §.

Medan gods finnes upplagt på tullager, må det icke underkastas behandling, varigenom det förändras till kollital, emballage eller beskaffenhet. Närmare eftersyn eller provtagning må ifrågakomma endast beträffande gods, liggande å tullnederlag.

Förfogande över gods under upplagstiden.

Föreligga synnerliga skäl och är åtgärden tillika av mindre omfattning och endast tillfälligt förekommande, äger beträffande å tullnederlag upplagt gods tullanstalt medgiva störtning eller fördelning i den omfattning, som är tillåten vid uppläggning å sådant tullager, samt annan behandling, som kan utan olägenhet för tullverket företagas och icke avser förändring av själva varan. Under enahanda förutsättningar må beträffande å transitupplag förvarat gods generaltullstyrelsen lämna tillstånd till närmare eftersyn eller provtagning. Tullanstalt må i varje fall tillåta förstärkning och i fråga om gods, som förvaras å tullnederlag, utbyte av emballage eller ock emballering, där godset löper fara att eljest förstöras under fortsatt lagring eller tillämnad befordran.

— — — — — — — — — — — — — — — — — — — — — — — — —

175 §.

Befordringssätt för tullagergods.

Förflyttning mellan tullager av samma slag eller utförsel från tullager må äga rum med användande av vilket transportmedel och befordringssätt som helst.

176 §.

Överskridande av tid för förvaring å tullager.

Har å tullager förvarat gods vid utgången av stadgad förvaringstid icke anmälts till uttagning från tullagret, skall med godset förfaras på sätt i 160 § är föreskrivet beträffande gods, vilket icke bortförts från allmänt upplagsställe inom därför bestämd tid.

177 §.

Bokföringspenningar.

Över rörelsen vid tullager skall tullverket hålla särskild bokföring. Härför äger tullverket av varuhavaren utfå ersättning *(bokföringspenningar)*, beräknad till en krona för varje varupost, som i tullagerrörelsen anmäles till förtullning, överlåtelse, förpantning, förflyttning, överföring, utförsel eller, efter vad särskilt är stadgat, annan uttagning. Med varupost skall därvid förstås varje varumängd, som särskilt upptagits å dylik anmälan; dock skall, där på varuhavaren beror, att varumängden är i tullverkets bokföring över tullagerrörelsen uppdelad, varje sålunda antecknad del anses såsom en varupost.

Bokföringspenningar skola inbetalas vid tiden för avgivande av anmälan, som nu är nämnd, vid äventyr att anmälan eljest är utan verkan.

Då gods uttages från tullager för att försäljas genom tullverkets försorg, må, ändå att godset ej anmälts till uttagning, tullverket tillgodoföra sig bokföringspenningar enligt ovan angivna grunder.

— — — — — — — — — — — — — — — — — — — — — — — — —

## 6 KAP.

### Om transiteringen.

179 §.

Huvudgrunder för transitering.

Gods må göras till föremål för transitering vare sig det utgöres av styckegods eller annat gods och oavsett om det är tullbelagt eller tullfritt.

Förbud mot transitering av uppenbarligen tullfritt gods må dock, då särskild omständighet sådant påkallar, för begränsad tid meddelas av generaltullstyrelsen beträffande viss tullplats.

180 §.

Transiteringsorter.

Transitering från en ort till annan inom tullområdet må ske endast från och till ort, som åtnjuter transitupplagsrätt, eller ort, där tull-

anstalt anordnats för tullklarering av järnvägstrafik vid tullområdets landgräns. Transitering till ort utom tullområdet må ske endast från ort därinom, som nyss nämnts.

Där sådant av särskilda trafikförhållanden påkallas, må dock transitering från eller till annan ort medgivas av generaltullstyrelsen.

181 §.

Transitering må äga rum med användande av vilket transportmedel och befordringssätt som helst. Befordringssätt vid transitering.

182 §.

Gods, som anmälts till transitering, skall avsändas sådant det inkommit till tullområdet och utan att slutet kolli må öppnas eller provtagning ske. Förstärkning av emballage må dock kunna av tullanstalt medgivas, där godset löper fara att eljest förstöras eller skadas under befordran. Förfogande över gods vid transitering.

Då synnerliga skäl föreligga, äger generaltullstyrelsen lämna tillstånd till närmare eftersyn samt störtning, emballering, ompackning och omtappning av godset ävensom medgiva provtagning av detsamma.

183 §.

Gods, som efter transitering ankommit till ort inom tullområdet, skall därstädes i tillämpliga avseenden behandlas såsom om det direkt inkommit dit från ort utom tullområdet. Behandling efter transitering.

## 7 KAP.

## Om varustatistiken.

184 §.

Då gods införes till tullområdet annorledes än med post, skola i föreskriven varuanmälan rörande godset uppgifter för statistiskt ändamål lämnas om dels det land, varifrån godset blivit inköpt eller för försäljning eller i annat syfte direkt eller över annat land avsänt till Sverige *(inköpslandet)*, dels ock det land, i vilket varan blivit tillverkad eller frambragt *(ursprungslandet)*. Dylik uppgiftsplikt föreligger ock, då godset förtullas från tullager eller överföres från transitupplag till tullnederlag. Inköps- och försäljningsland m. m.

Då gods utföres från tullområdet och varuanmälan därvid avgives, skola i denna anmälan uppgifter för statistiskt ändamål lämnas om dels det land, dit godset blivit sålt eller är till försäljning eller i annat syfte bestämt *(försäljningslandet)*, dels ock det land, där godset är avsett att förbrukas eller nyttjas *(förbrukningslandet)*.

Uppgifter som ovan i denna paragraf nämnts erfordras dock icke, då godset anmäles till uppläggning å transitupplag eller till utförsel därifrån eller till transitering.

185 §.

Då gods införes till tullområdet annorledes än med post, skall i föreskriven varuanmälan rörande godset uppgift för statistiskt ändamål lämnas om det värde, varan oförtullad äger vid rikets gräns *(statistiskt värde)*. Enahanda uppgift skall, då gods förtullas från tullager, överföres från transitupplag till tullnederlag eller utföres från tullområdet och varuanmälan därom avgives, lämnas i anmälan. Värde.

Statistiskt värde behöver icke uppgivas, då godset anmäles till uppläggning å transitupplag eller till utförsel därifrån eller till transitering. Om befrielse från uppgivande av statistiskt värde för vissa varuslag, då de införas, är bestämt i statistiska varuförteckningen.

Utgöres godset av varor, hänförliga till olika rubriker i den statistiska varuförteckningen, skall statistiskt värde uppgivas särskilt för till varje rubrik hänförlig vara.

186 §.

Myckenhet och varuslag.

Då gods utföres från tullområdet och varuanmälan därvid avgives, skall i denna anmälan godsets nettovikt eller, där den statistiska varuförteckningen det angiver, annan uppgift om godsets myckenhet för statistiskt ändamål upptagas.

I anmälan skola i sådant fall för samma ändamål antecknas numret i den statistiska varuförteckningen samt varans handelsbenämning eller närmare beskaffenhet.

187 §.

Anstånd med uppgift.

Där det finnes erforderligt, må skäligt anstånd med avlämnande av uppgift för statistiskt ändamål beviljas av myndighet, till vilken uppgiften skall avgivas. Om sålunda beviljat anstånd skall anteckning göras å varuanmälan.

188 §.

Uppgifter vid tullklarering genom järnvägs försorg.

Ombesörjer järnvägsstation — — — — — tullklarering av gods för varuhavares räkning, skall det åligga varuhavaren att, på anfordran till järnvägsstationen — — — — — inom utsatt skälig tid avlämna de uppgifter för statistiskt ändamål, som eljest skolat lämnas i varuanmälan rörande godset.

Efter mottagande av dessa uppgifter har järnvägsstationen — — — — att utan uppskov översända dem till den tullanstalt, som mottagit anmälan.

— — — — — — — — — — — — — — — — — — — — — — — — — — —

## 8 KAP.

## Om förrättningskostnaden.

191 §.

Tullkontrolltid och tullklareringstid.

För varje tullplats — — — — — skall finnas fastställd särskild tid, då tullvisitations- och tullbevakningsförrättningar å transportmedel eller allmänt upplagsställe skola inom tullplatsen — — — — — utan kostnad för allmänheten äga rum *(tullkontrolltid)*.

För varje tullplats — — — — — skall ock finnas fastställd särskild tid, då tullklarering av gods inom allmän tullklareringslokal eller allmänt tullklareringsområde samt av transportmedel skall utan kostnad för allmänheten verkställas *(tullklareringstid)*.

192 §.

Förrättningstidernas omfattning.

Tullkontrolltid och tullklareringstid skola finnas fastställda för söckendag. Där det i fråga om viss trafik påkallas, äger generaltullstyrelsen förordna, att jämväl å sön- eller helgdag viss tid skall beträffande dylik trafik vara tullklareringstid.

Tullkontrolltid skall omfatta en sammanlagd tidrymd av minst tio timmar för dag, förlagda inom tiden klockan 7 f. m.—9 e. m. efter generaltullstyrelsens närmare bestämmande för varje tullplats — — —.

Tullklareringstid skall omfatta en sammanlagd tidrymd av minst sju timmar för dag, förlagda efter generaltullstyrelsens närmare bestämmande för varje tullplats — — — —. I denna tid må dock under villkor, som generaltullstyrelsen föreskriver, skälig inskränkning ske å dag närmast före sön- eller helgdag eller i fråga om viss ort under sådan del av året, då trafiken därstädes är avsevärt minskad.

Tid, som bestämts efter vad i denna paragraf sägs, skall finnas till kännagiven genom anslag i vederbörande tullokaler.

193 §.

Envar äger efter framställning hos vederbörande tullanstalt få tullförrättning utförd å annan tid än tullkontrolltid eller tullklareringstid *(övertid)* eller utom tullplats — — — — — —. *Extra tullförrättningar.*

Förrättning, som nu är sagd *(extra tullförrättning)*, må påfordras, endast såvida förrättningen kan äga rum utan äventyr för kronans rätt och lämplig tjänsteman finnes att därför tillgå. Framställning om extra tullförrättning skall göras å tullklareringstid, vid äventyr att den eljest må lämnas utan avseende.

— — — — — —

201 §.

Personal för handräckning.

Å tullplats må den auktoriserade handelskammare, inom vars verksamhetsområde tullplatsen är belägen, för viss tid anställa särskilt arbetslag med uteslutande rätt till handhavande av handräckningsbestyret *(packhuskarlslag)*. Packhuskarlslag skall lyda under tullanstalten på platsen.

Å tullplats, där packhuskarlslag icke finnes, må handräckningsbestyret utföras av varuhavaren själv eller genom lämpligt av honom anskaffat arbetsbiträde eller på annat ändamålsenligt sätt. För att få i tullokal allmänneligen nyttjas såsom arbetsbiträde vid bestyret skall likväl erfordras godkännande av tullanstalten.

— — — — — — — — — — — — — — — — — — — — — — — — —

202 §.

Begränsning i rätt till handräckningsarbete.

Packhuskarlslag tillerkänd rätt till handhavande av handräckningsbestyret skall icke utgöra hinder för varuhavaren att vid tullförrättning ombord å fartyg eller i egen lokal begagna annat arbetsmanskap. Ej heller skall därigenom anses vara järnväg — — — — förment att låta ombesörja sådant handräckningsbestyr med omhändertaget gods, som lämpligen bör förrättas av järnvägen — — — —.

— — — — — — — — — — — — — — — — — — — — — — — — —

203 §.

Handräckningstaxa.

För sådant av packhuskarlslag utfört handräckningsbestyr, vartill laget har uteslutande rätt, ävensom för mottagningsarbete och pålastning å fordon av redan tullklarerat gods, där dylikt arbete på begäran av varuhavare ombesörjes av packhuskarlslag, skall ersättning *(dragarpenningar)* utgöras enligt för orten gällande taxa, som generaltullstyrelsen har att efter samråd med kommerskollegium fastställa och kungöra. Ändring i sådan taxa må icke träda i kraft tidigare än en månad efter kungörandet.

— — — — — — — — — — — — — — — — — — — — — — — — —

208 §.

Packhuskarls uppträdande.

Packhuskarl och arbetsbiträde åt packhuskarlslag skola omsorgsfullt och aktsamt handhava godset. Å gods uppkommen skada, som av packhuskarl eller arbetsbiträde vållats, skall ersättas av packhuskarlslaget.

— — — — — — — — — — — — — — — — — — — — — — — — —

210 §.

Av ålder bestående packhuskarls lag.

Genom vad i 201—209 §§ stadgas göres ej ändring i rättighet eller skyldighet, som må anses tillkomma av ålder bestående packhuskarlslag i Stockholm, Göteborg, Malmö och Norrköping ej heller i vad om antagning av medlem och arbetsbiträde må gälla med avseende å dessa packhuskarlslag.

— — — — — — — — — — — — — — — — — — — — — — — — —

## 11 KAP.

### Straffbestämmelser.

213 §.

Försvårande av tullkontrollen.

Var som underlåter att ställa sig till efterrättelse vad tulltjänsteman med stöd av bestämmelse i 20—23 §§ fordrar eller påbjuder,

eller underlåter att på tillsägelse lämna tulltjänsteman bistånd eller tillträde, som denne enligt 24 § äger rätt att erhålla, eller särskild förmån, vartill denne enligt samma paragraf är berättigad,

straffes med böter från och med tjugo till och med femhundra kronor.

Till samma straff vare den förfallen, som mot tjänsteman, vilken enligt bestämmelse i 29—31 §§ är i tulltjänstemans ställe, gör sig skyldig till förseelse, varom i denna paragraf sägs.

214 §.

Avvikelser från allmänna trafikbestämmelser.

Bryter befälhavare — — — — mot i 3 kap. 1 avd. meddelat förbud eller underlåter han att ställa sig till efterrättelse vad honom enligt där givna bestämmelser åligger, böte från och med ettthundra till och med ettusen kronor; dock må, där omständigheterna äro synnerligen mildrande, böterna nedsättas till tjugo kronor. — — — —

Är med förseelsen förenad olovlig varuinförsel eller försök därtill, skall, utom straff för sådant brott, särskilt ansvar för överträdelsen av denna stadga ådömas.

— — — — — — — — — — — — — — — — — — — — — — — — — —

217 §.

Ankomst utan anmälan.

Underlåter befälhavare — — — — att, efter vad i 116 § stadgas, avgiva anmälan rörande till tullområdet inkommet transportmedel och vad däri föres, böte från och med femtio till och med tvåhundra kronor.

— — — — — — — — — — — — — — — — — — — — — — — — — —

219 §.

Oriktig anmälan om last.

Underlåter befälhavare — — — — — å till tullområdet inkommet transportmedel att i anmälan, varom i 116 § föreskrives, upptaga gods som medhaves, böte, om godset eller någon del därav är tullbelagt och icke finnes så förstucket eller undandolt att olovlig införsel därav uppenbarligen är tillämnad, högst ett mot dubbla tullavgiften svarande belopp, dock icke under tio kronor, eller, om godset är tullfritt, från och med tio till och med tvåhundra kronor.

Har han i dylik anmälan upptagit gods, som icke återfinnes i transportmedlet, böte från och med femtio till och med tvåtusen kronor.

Finnes skälig anledning antaga, att bristande överensstämmelse mellan anmälan och gods icke beror på svårare omständighet än försumlighet av befälhavaren — — — —, äge tullanstalten pröva, huruvida förhållandet är av betydelse att böra föranleda åtal.

220 §.

Avgång utan anmälan, pass eller förpassning.

Underlåter befälhavare — — — — att, efter vad i 116. — — — § sägs, göra anmälan eller lämna meddelande vid transportmedels avgång, böte från och med tjugo till och med tvåhundra kronor.

Avgår befälhavare — — — — med transportmedel utan att vara försedd med — — — — förpassning för medfört gods, då sådan handling erfordras, eller fullgör han icke honom åliggande skyldighet att förete dylik handling, straffes på sätt nyss är sagt.

— — — — — — — — — — — — — — — — — — — — — — — — — —

223 §.

Olovlig godstrafik.

Låter annan än befälhavaren — — — — bringa gods från transportmedel eller intaga gods däri, då sådant enligt denna stadga icke må ske, böte från och med tjugo till och med femhundra kronor.

— — — — — — — — — — — — — — — — — — — — — — — — — —

225 §.

Förlust av utrikes gods.

Har utrikes gods, medan det omhänderhafts av järnväg — — — — — — — förkommit, utan att sådan omständighet kan styrkas, som enligt denna stadga föranleder befrielse från erläggande av tull och annan införselavgift för godset, straffes den, som haft att å järnvägens — — — — vägnar svara för godsets vård, — — — — med böter från och med tjugo till och med femhundra kronor.

Åtal för förseelse, som nu är nämnd, må ej äga rum, med mindre generaltullstyrelsen finner skäl förordna därom.

— — — — — — — — — — — — — — — — — — — — — — — — —

227 §.

Brytande av försegling.

Bryter någon olovligen lås, plomb eller sigill, som är åsatt av tullmyndighet, straffes efter ty i strafflagen stadgas.

Har lås, plomb eller sigill, som av tullmyndighet åsatts transportmedel eller däri medfört gods, olovligen brutits och varder icke någon förvunnen till förseelsen, dömes befälhavaren — — — — eller, där förseelsen skett å järnvägsstation — — — — den som eljest haft att svara för godsets vård, för bristande vård om förseglingen till böter från och med tjugo till och med trehundra kronor. Kan han göra sannolikt, att förseglingens brytande skett av våda, vare fri från ansvar.

228 §.

Underlåten eller oriktig statistisk uppgift.

Underlåter någon att inom därför utsatt tid lämna i denna stadga föreskriven uppgift för statistiskt ändamål, böte från och med tio till och med femtio kronor.

Den som uppsåtligen eller av vårdslöshet lämnar oriktig uppgift för statistiskt ändamål, böte från och med tjugo till och med tvåhundra kronor.

— — — — — — — — — — — — — — — — — — — — — — — — —

## 13 KAP.

## Övergångsbestämmelser.

237 §.

Ikraftträdande.

Denna stadga träder i kraft den 1 maj 1928.

Genom denna stadga upphävas:

tullstadgan den 1 juli 1904 (nr 35);

— — — — — — — — — — — — — — — — — — — — — — — — —

kungl. brevet till generaltullstyrelsen den 25 juni 1909 (nr 77) angående tullbehandling av gods, som på järnväg ankommer dels medelst ångfärja till gränsort, dels ock från Norge till vid riksgränsen belägna, transitupplagsrätt saknande platser;

— — — — — — — — — — — — — — — — — — — — — — — — —

förordningen den 28 november 1913 (nr 289) angående åstadkommande av vissa statistiska uppgifter rörande utrikes handeln;

— — — — — — — — — — — — — — — — — — — — — — — — —

kungörelsen den 22 december 1922 (nr 604) med vissa bestämmelser rörande ersättning för av tulltjänstemän verkställda tjänstförrättningar;

kungörelsen den 17 maj 1923 (nr 177) angående taxa för vissa förrättningar vid tullverket;

— — — — — — — — — — samt

de av Kungl. Maj:t eller Kungl. Maj:ts befallningshavande fastställda taxor å avgifter till packhuskarlslag;

tillika med alla de särskilda stadganden, vilka innefatta ändring eller förklaring av vad sålunda upphävda bestämmelser innehålla eller tillägg därtill;

så ock vad eljest i allmän, av Kungl. Maj:t meddelad föreskrift finnes stridande mot bestämmelserna i denna stadga.

238 §.

Där i särskild författning förekommer hänvisning till författningsrum, som ersatts genom bestämmelse i denna stadga, skall hänvisningen avse den nya bestämmelsen. Hänvisning från annan författning.

— — — — — — — — — — — — — — — — — — — — — — — — —

242 §.

För gods, beträffande vilket före ikraftträdandet av denna stadga — — — — transitupplagsavgift påförts eller bort påföras, skola bokföringspenningar icke uttagas under tid, för vilken — — — transitupplagsavgiften belöper. Nederlags-, transitupplags- och provianteringsfrilagersavgifter.

— — — — — — — — — — — — — — — — — — — — — — — — —

Det alla som vederbör hava sig hörsamligen att efterrätta. Till yttermera visso hava Vi detta med egen hand underskrivit och med Vårt kungl. sigill bekräfta låtit. Stockholms slott den 7 oktober 1927.

GUSTAF.
(L. S.)

(Finansdepartementet.) ERNST LYBERG.

---

# Utdrag
ur
# Tullordning.[1])

Kungl. generaltullstyrelsen vill, med stöd av bemyndiganden i tullstadgan den 7 oktober 1927, härigenom förordna som följer:

## 1 KAP.
## Inledande bestämmelser.

1 §. *[1—8 §§ tullstadgan.]*

Tullanstalterna äro förlagda å följande orter, nämligen: Tullanstalterna.

centraltullkammare: i städerna Stockholm, Göteborg och Malmö;

tullkammare: i övriga städer med gällande stapelstadsrätt eller i uthamn till stapelstad samt i vissa städer, som sakna sjöförbindelse med saltsjön, och vid vissa järnvägsstationer nära tullområdets landgräns;

— — — — — — — — — — — — — — — — — — — — — — — — —

## 2 KAP.
## Om ordningen för utrikes- och inrikestrafiken.

### 1. Trafikens bedrivande. *[32—115 §§ tullstadgan.]*

— — — — — — — — — — — — — — — — — — — — — — — — —

11 §.

Har avsändare av tullgods, som för försändning överlämnats från tullverket till järnväg — — — och befinner sig inom tullområdet, med Förfogande över avgående post- och järnvägsgods.

[1]) Svensk författningssamling 1927, nr 392, som hänvisar till Tullverkets författningssamling 1927, nr 241.

stöd av medgivande i järnvägstrafikstadgan — — — bestämt, att godset skall återställas, innan det avsänts, eller utlämnas å annan ort än ursprungligen uppgivits eller återsändas till avsändningsorten, skall, efter det järnvägsstation — — — om förhållandet gjort anmälan till tullanstalten i avsändningsorten, med avseende å godset i tullhänseende förfaras såsom om det icke blivit från tullverket överlämnat för försändning.

*[116—118 §§ tullstadgan.]*

## 2. Anmälnings- och passhandlingar m. m. för transportmedel.

### a) Sjötrafik.

12 §.

Fartygsanmälan vid inkommande sjötrafik.

Fartygsanmälan för fartyg, som inkommer till ort inom tullområdet från ort utom detta *(inkommande fartygsanmälan* eller *märkrulla)*, skall innehålla noggrann redovisning för fartyget och vad däri till tullområdet föres samt vara dagtecknad och av befälhavaren egenhändigt underskriven. — — — — —

Anmälan, varom nu nämnts, skall, där den icke omedelbart efter fartygets ankomst ingives direkt till tullanstalten, av befälhavaren på anfordran avlämnas till tulltjänsteman, som inställt sig ombord, för att av denne, så snart invisitationen å fartyget avslutats, vidarebefordras till tullanstalten.

Medför fartyget styckegods, skall tillika en kopia av inkommande fartygsanmälan avlämnas till tullanstalten i lossningsorten av befälhavaren. — — — — —

— — — — — — — — — — — — — — — — — — — — — — — —

17 §.

Begränsningar i inkommande fartygsanmälans innehåll.

Inkommande fartygsanmälan för färja, som medför järnvägsvagnar, behöver icke redovisa för gods, som finnes inlastat i vagnarna.

— — — — — — — — — — — — — — — — — — — — — — — —

20 §.

Fartygsanmälan vid utgående sjötrafik.

Fartygsanmälan för fartyg, som skall avgå från ort inom tullområdet till ort utom detta *(utgående fartygsanmälan)*, skall innehålla noggrann redovisning för fartyget och vad däri skall från orten utföras ur tullområdet. — — — — —

— — — — — — — — — — — — — — — — — — — — — — — —

22 §.

Utgående fartygsanmälans närmare innehåll.

Utgående fartygsanmälan skall i fråga om fartyget redovisa för dess namn, slag, nettodräktighet och hemort. Tillika skall anmälan angiva den ort, varifrån fartyget senast kommer, samt den ort eller det land, dit det är bestämt. — — — — — — — — — — — — — — — — — — —

I fråga om lasten skola i utgående fartygsanmälan uppgifter finnas å det i fartyget för varje varuhavare intagna godset, dock skall varuhavarens namn ej vara angivet. — — — — —

### b) Landtrafik.

27 §.

Bantågsanmälan vid inkommande landtrafik.

Bantågsanmälan för bantåg, som omedelbart eller å färja inkommer till tullområdet *(inkommande bantågsanmälan)*, skall innefatta förteckning över innehållet i tågets gods- och resgodsvagnar och i sådant avseende

upptaga kollis märke och nummer, där gällande internationella järnvägstrafikföreskrifter ej utgöra hinder därför, ävensom adressort och — — — — — adressat.

Anmälan skall av befälhavaren direkt eller genom järnvägsstationen tillställas tullverket, då bantåget anländer till första tullplats på dess väg, eller tidigare, där sådant till trafikens underlättande påfordras.

— — — — — — — — — — — — — — — — — — — — — — — — — —

### 3. Anmälnings- och passhandlingar m. m. för gods.

#### a) Införsel.

*[117, 119—121 §§ tullstadgan.]*

43 §.

Varuanmälan vid direkt förtullning, uppläggning å tullnederlag och förtullning från transitupplag.

Den varuanmälan, som varuhavare har att till tullanstalt avgiva, då han mottager till tullområdet inkommet gods *(inkommande varuanmälan)*, skall vid direkt förtullning, uppläggning å tullnederlag eller förtullning från transitupplag innehålla, utöver vad för statistiskt ändamål erfordras, uppgifter om godsets beskaffenhet och myckenhet samt kollis slag, märke och nummer ävensom, där det är behövligt för bestämmande av tull eller annan införselavgift, om godsets värde enligt för sådant fall givna särskilda stadganden *(tullvärde)*. Beträffande emballerat gods må dock uppgifter endast om kollis slag, märke och nummer anses tillfyllest, såvida icke tullanstalten finner anledning fordra upplysning jämväl om godsets närmare beskaffenhet och myckenhet samt tullvärde eller ock förklaring, varför sådan upplysning ej kan lämnas.

— — — — — — — — — — — — — — — — — — — — — — — — — —

Anmälan, varom i denna paragraf sägs, må ej innefatta gods, som inkommit till tullområdet med skilda lägenheter.

44 §.

Varuanmälan vid uppläggning å transitupplag och förtullning från tullnederlag.

Vid uppläggning å transitupplag skall inkommande varuanmälan innehålla, utöver vad för statistiskt ändamål erfordras, uppgifter om antalet kolli, varav godset består, samt om kollis slag, märke och nummer. Anmälan må icke avse gods, som inkommit till tullområdet med skilda lägenheter.

Vid förtullning från tullnederlag skall inkommande varuanmälan innehålla, utöver vad för statistiskt ändamål erfordras, uppgifter om godsets beskaffenhet och myckenhet, kollis slag, märke och nummer, tid, då godset anmälts till uppläggning å tullnederlag, samt den eller de lägenheter, med vilka godset inkommit.

45 §.

Varuanmälan vid transitering och vid överföring, förflyttning eller utförsel av tullagergods.

Vid transitering till ort inom eller utom tullområdet innefattas inkommande varuanmälan i den inrikes varuanmälan eller utgående varuanmälan, som varuhavaren har att avlämna för utrikes gods, då det skall försändas från en ort till annan inom tullområdet eller till ort utom detta.

— — — — — — — — — — — — — — — — — — — — — — — — — —

Angående varuanmälan vid förflyttning från tullager till tullager av samma slag å annan ort samt vid utförsel ur tullområdet från tullager gäller vad nedan är föreskrivet om inrikes varuanmälan eller utgående varuanmälan vid försändning av utrikes gods.

— — — — — — — — — — — — — — — — — — — — — — — — — —

Uppgift om varas tullvärde.

47 §.

Då i inkommande varuanmälan för direkt förtullning, uppläggning å tullnederlag eller förtullning från transitupplag uppgift meddelas om varas tullvärde, skall uppgiften uttryckas i samma myntslag, vari värdet finnes upptaget i handlingar, som skola bestyrka dess riktighet. Tillika skall den kurs angivas, som vid lämnande av betalning för varan blivit tillämpad eller är avsedd att tillämpas. Äro särskilda delar av värdet uttryckta i olika myntslag eller kan någon del av värdet icke styrkas, må nämnda delar upptagas var för sig utan sammanläggning.

Uppgiften skall, när så påfordras, bekräftas medelst på tro och heder avgiven skriftlig förklaring, att densamma vidhålles.

Antal exemplar av varuanmälan.

48 §.

Inkommande varuanmälan skall till annan tullanstalt än centraltullkammare avlämnas i ett exemplar vid direkt förtullning samt i två exemplar vid uppläggning å tullnederlag eller transitupplag och vid förtullning från tullnederlag eller transitupplag. Till centraltullkammare skall anmälan avlämnas i ytterligare ett exemplar. — — — — — —

Förändring eller återkallelse av inkommande varuanmälan.

49 §.

Förändring eller återkallelse av inkommande varuanmälan må efter tullanstalts prövning kunna äga rum, under villkor

att tull eller annan införselavgift icke erlagts för godset;

att godset kvarligger under tullverkets tillsyn;

att, där uppläggning å transitupplag eller transitering ifrågasättes, godset befinner sig i samma skick som då det mottogs av tullanstalten; — — — — — —; samt

att framställning om åtgärden göres, innan anståndspenningar börjat belöpa å godset.

Villkoren skola icke gälla förändring, vilken endast innebär rättelse av uppgift, som uppenbarligen är felskriven.

**b) Utförsel.**

Varuanmälan vid utförsel med fartyg.

50 §.

Den varuanmälan, som varuhavare har att till tullanstalt avgiva, då han vill försända gods till ort utom tullområdet *(utgående varuanmälan)*, skall, där försändningen sker med fartyg, avgivas i två exemplar samt, utöver vad för statistiskt ändamål erfordras, innehålla, då anmälan avser

a) utrikes gods: uppgifter om godsets myckenhet, kollis slag, märke och nummer, lägenhet med vilken godset inkommit, ort vartill och lägenhet med vilken godset skall avgå ävensom beträffande tullagergods tid, då godset anmälts till uppläggning å tullager, och i fråga om tullnederlagsgods godsets beskaffenhet; samt

b) inrikes gods: uppgifter om godsets beskaffenhet och myckenhet, kollis slag, märke och nummer ävensom ort vartill och lägenhet med vilken godset skall avgå.

I fråga om utrikes gods må en och samma anmälan icke avse gods, som till tullområdet inkommit med skilda lägenheter, såvida icke godset utgöres av tullnederlagsgods. Anmälan skall, om varuhavaren är ombud för avsändaren, innehålla uppgift å avsändarens namn.

Avgivandet av anmälan skall ske i samband med godsets inlastning. Anmälan skall, där fråga är om utrikes gods, överlämnas direkt till tullanstalten — — — — —.

51 §.

Varuanmälan vid utförsel med bantåg eller fordon.

Utgående varuanmälan, som varuhavare har att till tullanstalt avlämna, då han vill till ort utom tullområdet med bantåg — — — — avsända tullgods, skall avgivas i två exemplar samt innehålla enahanda uppgifter och i övrigt vara så beskaffad som i 50 § sägs beträffande motsvarande anmälan, då gods skall med fartyg försändas från tullområdet.

Utgående varuanmälan, som varuhavare har att till järnvägsstation avlämna, då han vill till ort utom tullområdet med bantåg avsända annat gods än tullgods, skall avgivas i ett exemplar och innehålla de uppgifter, som erfordras för statistiskt ändamål.

52 §.

Förpassning vid utförsel med bantåg eller fordon.

Har utgående varuanmälan rörande tullgods, som skall försändas med bantåg — — — till ort utom tullområdet, avlämnats till tullanstalt — — — — — äger den, som skall befordra godset, utfå tullanstaltens förpassning å detsamma, såvida ej enligt gällande bestämmelser hinder möter för godsets befordran. Förpassningen skall vara ställd till den ort utom tullområdet, dit godset är bestämt, med angivande tillika av den tullanstalt utom tullområdet, dit godset efter lämnandet av tullområdet först anländer. — — — — —

Det åligger den som åtagit sig befordran av godset att till tullanstalten avlämna kvitto å godsets mottagande för befordran, tecknat å det ena exemplaret av utgående varuanmälan, ävensom att utan uppskov vidtaga åtgärder för godsets befordran från tullområdet i oförändrat skick i enlighet med vad i förpassningen angivits.

53 §.

Försändning genom tullområdet med bantåg.

Gods, som omedelbart eller å färja inkommit med bantåg till gränsort för att såsom utrikes gods med bantåg befordras vidare till ort utom tullområdet, må av tullanstalt, till vilken godset vid inkommandet överlämnas, för ändamålet mot kvitto återställas till järnvägsstationen i gränsorten. Beträffande sådant gods erfordras icke varuhavarens anmälan och ej heller, efter vad i 117 § tullstadgan sägs, tullanstaltens förpassning.

— — — — — —

58 §.

Varuanmälan vid inrikes försändning med bantåg eller fordon.

Inrikes varuanmälan, som det åligger varuhavare att till tullanstalt avlämna vid försändning av tullgods från en ort till annan inom tullområdet med bantåg — — —, skall avgivas för utrikes gods i fyra exemplar vid försändning med bantåg och — — — — — för inrikes gods i tre exemplar.

Anmälan skall innehålla enahanda uppgifter och i övrigt vara så beskaffad som i 56 § sägs beträffande motsvarande anmälan vid försändning med fartyg från en ort till annan inom tullområdet.

— — — — — — — — — — — — — — — — — — — — — — —

60 §.

Inrikes försändning från gränsort av annat utrikes gods än resgods.

Då annat gods än resgods omedelbart eller å färja inkommer med bantåg till gränsort för att direkt vidarebefordras med bantåg till inom tullområdet belägen bestämmelseort med transiteringsrätt, skall inrikes varuanmälan å godset avlämnas i två exemplar och bestå i av järnvägsstationen i gränsorten för bestämmelseorten upprättad förteckning, särskild för befordran med snälltåg och särskild för befordran med annat tåg.

Inrikes varuanmälan, som nu nämnts, skall innehålla uppgifter om godsets beskaffenhet, där denna är känd, och myckenhet samt om varje kollis slag, märke och nummer. Har godset såsom styckegods inkommit i hel vagnslastsändning från endast en avsändare till en mottagare och är det avsett att utan omlastning i gränsorten befordras vidare med bantåg, må dock godset av järnvägsstationen anmälas såsom ett kolli, under villkor att järnvägsstationen till tullanstalten avlämnar en över vagnens innehåll i två exemplar avfattad uppgift å godsets beskaffenhet och myckenhet.

Före avsändningen av gods, som avses i denna paragraf, skall varje kolli av godset lossas och genom tullverkets försorg avprickas å nämnda inrikes varuanmälan. Därest godset inkommit i sluten eller eljest betryggande täckt järnvägsvagn, som endast innehåller till en och samma bestämmelseort adresserat gods, må dock vagnen utan godsets föregående lossning och avprickning vidaresändas.

61 §.

Förpassning vid inrikes försändning med bantåg eller fordon.

Har inrikes varuanmälan rörande tullgods, som skall försändas med bantåg — — — från en ort till annan inom tullområdet, avlämnats av avsändare eller av järnvägsstation i gränsort — — — — —, äger den som skall befordra godset utfå tullanstaltens förpassning å detsamma, såvida ej enligt gällande bestämmelser hinder möter för godsets befordran.

Det åligger den som åtagit sig befordran av godset att till tullanstalten avlämna kvitto å godsets mottagande för befordran, tecknat å ett exemplar av varuanmälan, ävensom att utan uppskov överföra godset i oförändrat skick till bestämmelseorten och avlämna godset jämte förpassningen till därvarande tullanstalt.

— — — — — — — — — — — — — — — — — — — — — — —

## 6 KAP.

## Om varustatistiken.

*[184—190 §§ tullstadgan.]*

78 §.

Beräkning av varuvärde.

Uppgift om statistiskt värde å vara skall innefatta

a) vid införsel: varans inköpspris eller, i fråga om ej inköpt vara, marknadspriset vid tiden för varans transport från avsändningsorten,

med tillägg i vartdera fallet av frakt, försäkringspremier och andra kostnader, intill dess varan anlänt till gränsort inom tullområdet *(cif)*; samt

b) vid utförsel: varans försäljningspris eller, i fråga om ej försåld vara, marknadspriset vid tiden för varans transport från avsändningsorten, med tillägg i vartdera fallet av frakt, försäkringspremier och andra omkostnader före varans avgång från gränsort inom tullområdet *(fob)*.

79 §.

Vid beräkning av statistiskt värde å vara, som införes till tullområdet med bantåg för att å genomgående fraktsedel vidarebefordras från gränsorten till annan ort inom tullområdet, skall, då fraktsedeln utvisar endast sammanlagda frakten för varans befordran till bestämmelseorten, frakten till gränsorten utrönas på det sätt, att sammanlagda frakten minskas med frakten för varans befordran från gränsorten till bestämmelseorten, beräknad enligt de för inrikestrafik i allmänhet gällande tariffer. Beräkning av frakt.

Då vara från annan ort än gränsort utföres ur tullområdet med bantåg — — —, skall vid beräkning av statistiskt värde å varan den befordringsavgift, som belöper å varans transport från avsändningsorten till gränsorten, beräknas efter inrikes frakttariff — — — — —.

— — — — —

Fr. o. m. den 1 januari 1959 genomförs vissa ändringar i Tullstadgan. Då detta medför delvis ändrad ordning för befordring av tullgods på järnväg har de nuvarande särskilda bestämmelserna om tullgods i artiklarna 75—119 i Godstransportföreskrifter del I, str 620, arbetats om. I anslutning härtill ändras också bilaga M till särtrycket; dels rättas utdraget ur Tullstadgan med hänsyn till de i stadgan gjorda ändringarna, dels tillkommer en ny avdelning »Anvisningar till hjälp vid transitering av tullgods.» Samtidigt slopas det utdrag ur Tullordningen som tidigare ingått i bilagan.

De nya artiklarna med tullgodsbestämmelserna har nummer 93—140. Artiklarna har fått angivna nummer för att kunna ansluta till och utgöra fortsättning på artikelserien i framförliggande avsnitt av särtrycket i dess nya utgåva som det är avsikten att få ut under nästa år.

Obs!

De ändringar som nu måste göras i särtrycket kan i huvudsak ske genom utbyte av sidor. Vissa mindre ändringar måste dock göras med bläck. Till hjälp vid särtryckets rättande meddelas följande.

Obs!

1. På *sid. 4* korsas nedre delen av sidan över (från »E. Särskilda bestämmelser om tullgods» och ned) och hänvisas till sidan 6 a.

2. På *sid. 5* överkorsas hela sidan uppifrån och ned till avdelningen »Bilagor» och i sistnämnda avdelning stryks näst sista raden (»M. Utdrag ur Tullstadgan och Tullordningen»); i båda fallen hänvisas till sid. 6 a—b.

3. Sid. 6 a sätts in efter sid. 6.

4. Sid. 110 korsas över. Nuvarande sidor 111—126 ersätts med de nya sidorna 110 a—126 h.

5. Baksidan till sid. 176 c numreras 176 d och efter blad 176 c—d sätts de nya sidorna 176 e—176 d in.

6. Nuvarande sidor 213—237 byts ut mot de nya sidorna 213—238 g.



**Ändringstryck nr 18** (38 blad)
December 1958.

*(Förvaras i str 15, 27 (27 s), 33 (33 s) eller 141 a)*

# SKYDDSANVISNINGAR ANG KLOR

Utarbetade i samråd med Yrkesinspektionen för landtrafiken.

## Allmänt.

Vid vanlig temperatur och normalt tryck är klor en gröngul gas med stickande lukt. Gasen är ca 2,5 gånger tyngre än luft. Den är giftig men ej eldfarlig eller explosiv. Genom tryck eller avkylning kan klorgas förtätas till en mörk, gröngul vätska, som transporteras i cisternvagnar, fat och stålflaskor (s k bomber).

## Åtgärder vid klorläckage.

1) Gå omedelbart över på vindsidan om läckaget. Vid utförande av stoppsignalering gå omkring det farliga området på vindsidan eller välj en väg, som ligger betydligt högre än gashärden. Beakta i övrigt vad i punkt 4 säges.

2) Anmäl så snart ske kan läckage till närmaste platsbefäl. Om läckaget inträffat i samband med tågmissöde på linjen, anmäles detta i samband med andra åtgärder enligt säkerhetsföreskrifterna.

3) Är läckaget av stor omfattning, skola alla personer, som äro i gasens väg, varnas och anmodas att uppsöka säker plats på vindsidan om läckaget, företrädesvis nivåer, som ligga betydligt högre än gashärden.

4) Överraskas Ni av klorgas, skynda undan gasen genom att bege Er åt sidorna, vinkelrätt mot vindriktningen. Undvik språngmarsch, häftiga rörelser eller djupandning. Håll om möjligt en i vatten fuktad näsduk eller annat plagg, mossa e d för mun och näsa.

5) Har flytande klor runnit ut, kan kloren absorberas eller förgasningen minskas genom vattenbesprutning, genom att jord påskyfflas eller genom att säckar och filtar, våta eller torra, kastas på vätskan. Kloren kan även neutraliseras genom tillsättning av kalk, soda, cement, tvättpulver, svartlut eller andra basiska ämnen.

6) Läckande transportabla kärl kunna sänkas helt och hållet i vatten eller inpackas i snö eller is. Genom sistnämnda förfaringssätt kan trycket sänkas så kraftigt, att läckaget avsevärt minskas. Vänd om möjligt dylikt kärl så, att läckan blir belägen över vätskeytan.

## Hjälp vid olycksfall.

Person, som kraftigt påverkats av klor, skall så snart som möjligt komma under läkarvård. I avvaktan härpå lossa patientens kläder, så att de icke spänna, och håll patienten varm. Konstgjord andning bör däremot icke givas.